LORO aktuell 146

LORO-X
Entwässerungslösungen bei Einsatz von WU-Beton

für
- Dachentwässerung
- Attika-Dachentwässerung
- Balkonentwässerung
- Lüftungsleitungen

Vorteile:
- direkter Einbau, deshalb keine Aussparungen
- stabiles Außenrohr aus Stahl
- sehr gute Bauteilanbindung durch gleiche Ausdehnung von Beton und Stahl
- langjährige Erfahrung

05.05.2026

www.loro.de

LORO-X
Entwässerungslösungen bei Einsatz von WU-Beton

für
- **Dachentwässerung**
- **Attika-Dachentwässerung**
- **Balkonentwässerung**
- **Lüftungsleitungen**

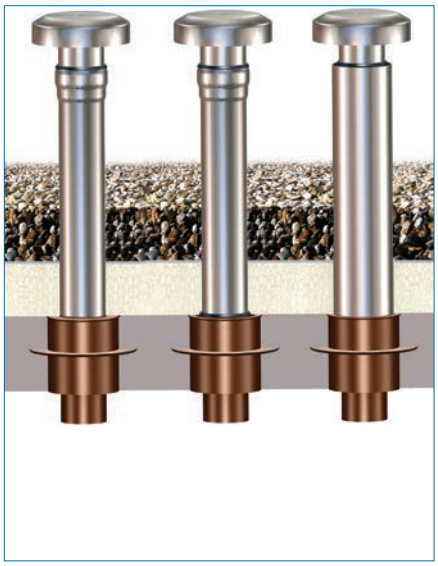

In der Dachentwässerung werden Dächer aus WU-Beton seit über 20 Jahren eingesetzt.
Bei dieser Art der Dachausführung ist die WU-Betondecke Trag- und Dichtungsschicht in einem. Auf eine zusätzliche Abdichtung gegen eindringendes Wasser kann verzichtet werden und der weitere Dachaufbau - wie z.B. Dämmmaßnahmen mit wasserresistentem Extruderschaum - kann sofort nach dem Ausschalen erfolgen.
Die Dächer aus WU-Beton werden in der Regel nach Umkehrdachprinzip, bei dem die Abdichtungsebene unterhalb der Dämmschicht liegt, ausgeführt.
Für diesen Einsatzfall hat LORO Dach- und Deckendurchführungen für den Einsatz in wasserundurchlässigen Betondächern, -decken und -wänden entwickelt.
Der dem Beton ähnliche Ausdehnungskoeffizient von Stahl sorgt auch bei höheren Temperaturunterschieden für eine dichte Bauteilanbindung.
Mit dem LORO-Baukastenprinzip lassen sich die Dach- und Deckendurchführungen problemlos mit Teilen aus dem LORO-X Stahlabflussrohr- oder LORO-X Dachentwässerungsprogramm kombinieren.

LORO-X Dach- und Deckendurchführungen aus Stahl, feuerverzinkt, entsprechen der Baustoffklasse A1.
LORO-X Dach- und Deckendurchführungen für wasserundurchlässigen Beton sind nicht für den Einsatz bei drückendem Wasser geeignet

Für die Balkonentwässerung bietet LORO mit Balkonabläufen der Serie I Direktabläufe, die besonders für den Einbau in Betonfertigteile aus WU-Beton geeignet sind.

LORO-X Dachdurchführungen für Einsatz in wasserundurchlässigem Beton

Inhalt

	Seite
Einführung	2
Aufbauschema	4-5
Einsatzbeispiele	6-7
Dachentwässerung für wärmegedämmte Dächer aus WU-Beton	8 - 11
LORO-X Dachdurchführung für Dachentwässerung mit Freispiegelströmung	8
LORO-X Dachdurchführung für Dach-Notentwässerung mit Freispiegelströmung	9
LORO-X Dachdurchführung für Dachentwässerung mit Druckströmung	10
LORO-X Dachdurchführung für Dach-Notentwässerung mit Druckströmung	11
Dachentwässerung für Kaltdach aus WU-Beton	12
Zusätzliche Bauteile	13
Attika-Dachentwässerung für Flachdächer aus WU-Beton	14 - 17
LORO-X Attika-Dachentwässerung für Umkehrdach Einsatzbeispiel Plattenbelag	14
LORO-X Attika-Dachentwässerung für Umkehrdach Einsatzbeispiel Kiesdach	15
LORO-X Attika-Dachentwässerung für Umkehrdach Einsatzbeispiel Gründach	16 - 18
LORO-X Attika-Dachentwässerung für Umkehrdach Einsatzbeispiel Notentwässerung	19
LORO-X Lüftungsleitungen für Flachdächer aus WU-Beton	20
Dach- und Deckendurchführung für Decken aus WU-Beton	21
Balkonentwässerung für Balkone aus WU-Beton	22

Attikaentwässerung

Kontrollschacht

aus Edelstahl
Art.-Nr. 19990.000X

aus Edelstahl
Art.-Nr. 19991.000X

LORO-VERSAL® Siebeinheit für Umkehrdach
aus Edelstahl
Art.-Nr. 19495.000X

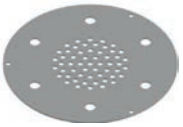

Entwässerungsplatine
aus Edelstahl
Art.-Nr. 20004.000X

Siebkorb
aus Edelstahl
Art.-Nr. 21004.000X

LORO-RAINSTAR® Attika-Notablauf
aus Edelstahl,
DN 70 und DN 100
Art.-Nr. 01391.070X
Art.-Nr. 01391.100X

LORO-RAINSTAR® Attika-Hauptablauf
aus Edelstahl,
DN 70 und DN 100
Art.-Nr. 01390.070X
Art.-Nr. 01390.100X

Siebeinsatz mit variablen Höhenausgleich
aus Edelstahl, DN 70 und 100
Art.-Nr. 19497.070X
Art.-Nr. 19497.100X

Sprungrohr
Art.-Nr. 00400.070X
Art.-Nr. 00400.100X

Dichtelement
Art.-Nr. 00911.070X
Art.-Nr. 00911.100X
Art.-Nr. 00911.125X

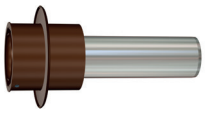

Dach- und Wanddurchführung
aus Stahl, feuerverzinkt, zusätzlich beschichtet,
DN 70, 100 und 125

Sperrflansch 310 mm:
Art.-Nr. 19480.070X
Art.-Nr. 19480.100X
Art.-Nr. 19480.125X

Sperrflansch 600 mm:
Art.-Nr. 19481.070X
Art.-Nr. 19481.100X
Art.-Nr. 19481.125X

Schalungsglocke
Art.-Nr. 18100.070X
Art.-Nr. 18100.100X

Dach- und Wanddurchführung
Stahl, feuerverzinkt, außen zusätzlich beschichtet,
DN 70, 100 und 125
Art.-Nr. 18130.070X
Art.-Nr. 18130.100X
Art.-Nr. 18130.125X

Dachentwässerung

Kontrollschacht

aus Edelstahl
Art.-Nr. 19990.000X

aus Edelstahl
Art.-Nr. 19991.000X

LORO-DRAINJET® Dachablauf
Notablauf
aus Edelstahl,
Art.-Nr. 21311.070X
Art.-Nr. 21311.100X

LORO-DRAINJET® Dachablauf
Hauptablauf
aus Edelstahl,
Art.-Nr. 21111.070X
Art.-Nr. 21111.100X

Siebeinheit
aus Edelstahl
Art.-Nr. 15590.070X
Art.-Nr. 17121.100X
Art.-Nr. 17121.125X

Siebeinheit
aus Edelstahl
Notablauf
Art.-Nr. 17127.100X
Art.-Nr. 17127.125X

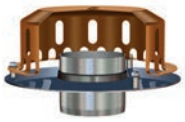

Regenhaube
Art.-Nr. 21203.070X
Art.-Nr. 21203.100X
Art.-Nr. 21203.125X

Dichtelemente
Art.-Nr. 00911.070X
Art.-Nr. 00911.100X
Art.-Nr. 00911.125X

Dichtelemente
Art.-Nr. 00911.070X
Art.-Nr. 00911.100X
Art.-Nr. 00911.125X

Siebrohr
aus Edelstahl,
Art.-Nr. 15597.070X
Art.-Nr. 16597.070X
Art.-Nr. 16597.100X

Staurohr
aus Stahl, feuerverzinkt,
zusätzlich beschichtet
Art.-Nr. 15587.070X
Art.-Nr. 16587.070X
Art.-Nr. 16587.100X

Nr. 01301X

Nr. 58013X

Dichtelement
Art.-Nr. 00911.070X
Art.-Nr. 00911.100X
Art.-Nr. 00911.125X

Dach- und Wanddurchführung
aus Stahl, feuerverzinkt, zusätzlich beschichtet,
DN 70, 100 und 125

Sperrflansch 310 mm:
Art.-Nr. 19480.070X
Art.-Nr. 19480.100X
Art.-Nr. 19480.125X

Sperrflansch 600 mm:
Art.-Nr. 19481.070X
Art.-Nr. 19481.100X
Art.-Nr. 19481.125X

Schalungsglocke
Art.-Nr. 18100.070X
Art.-Nr. 18100.100X

Dach- und Wanddurchführung
Stahl, feuerverzinkt, außen zusätzlich beschichtet,
DN 70, 100 und 125
Art.-Nr. 18130.070X
Art.-Nr. 18130.100X
Art.-Nr. 18130.125X

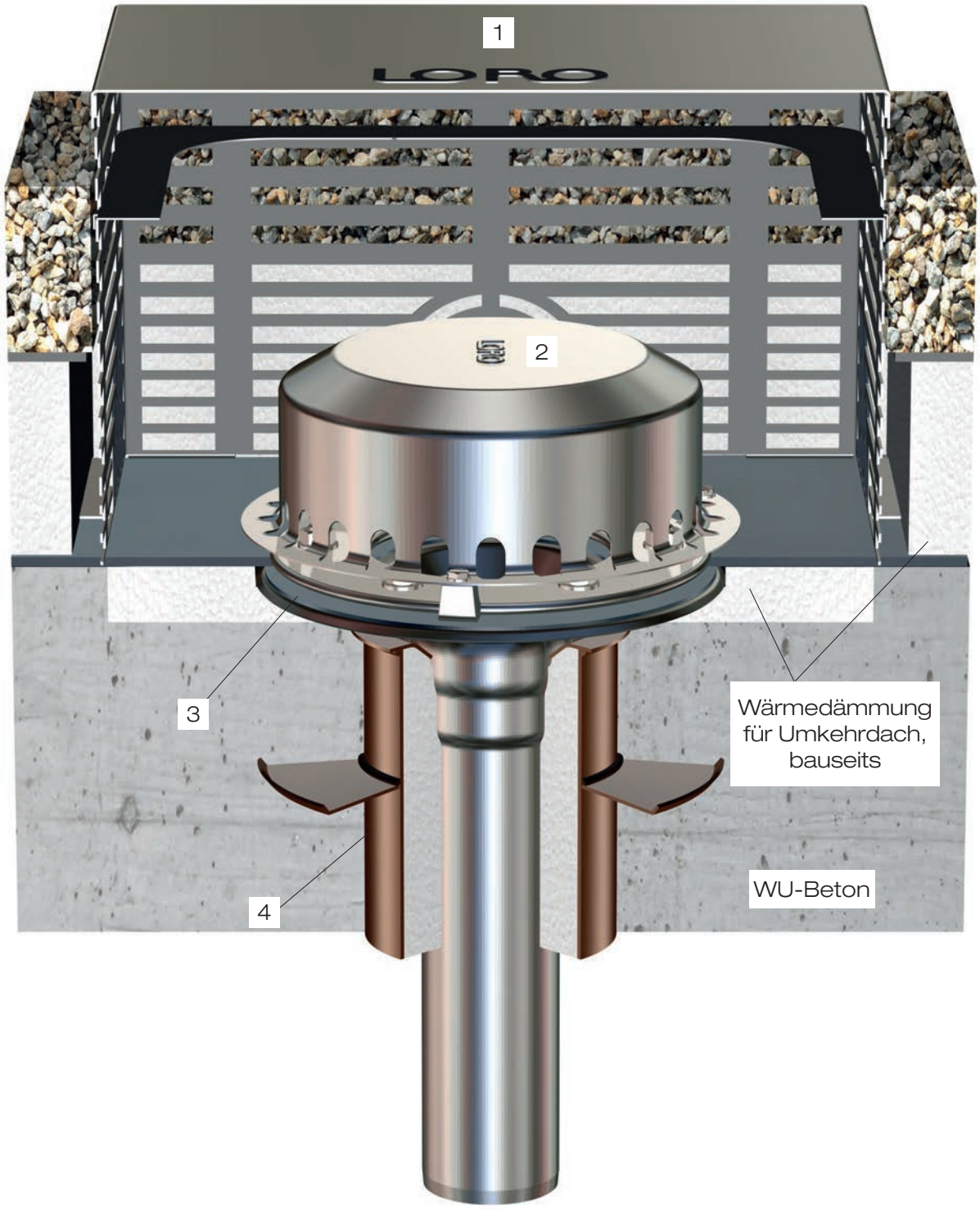

Pos.	Bezeichnung	Art.Nr.
1	LORO-Kontrollschacht für DRANJET/DRAINLET Flachdachabläufe	19973.000X
2	LORO-X DRAINJET/RAINSTAR Haube für Flachdachabläufe	21000.000X
3	LORO-Losflansch Edelstahl für Serie O DN 700	17014.070X
4	LORO-X Dachablauf mit Sperrflansch für WU-Beton	19480.070X

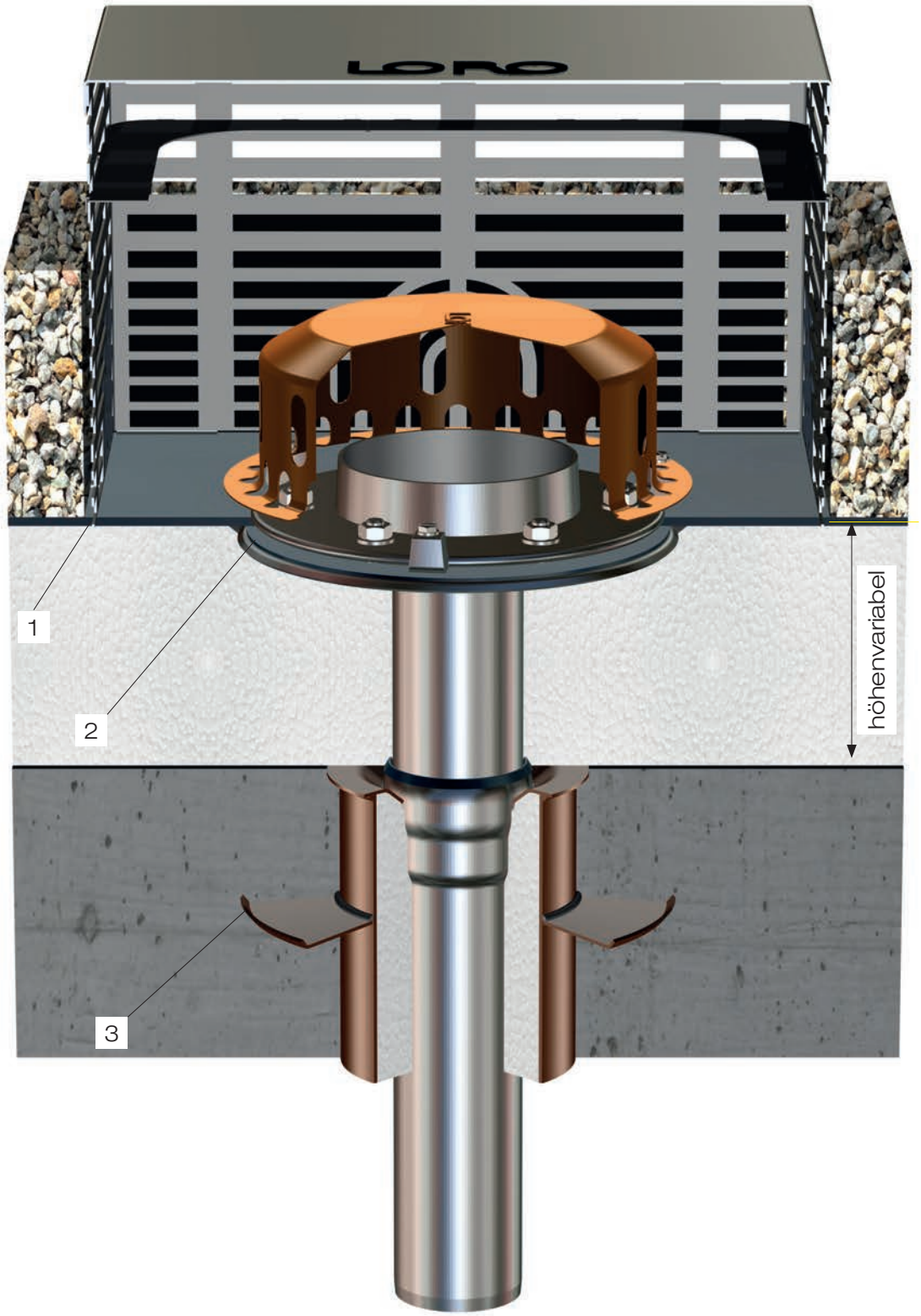

Pos.	Bezeichnung	Art.Nr.
1	Kontrollschacht für LORO-Dachabläufe	19973.000X
2	LORO-DRAINLET Notablauf	21711.070X
3	Flachdachduchführung für WU-Beton	19480.070X

Einsatzbeispiel:
Flachdachentwässerung

Hauptentwässerung
Freispiegelströmung

mit
LORO-X Dachdurchführungen
für Einsatz in wasserundurchlässigem Beton
mit Siebrohr und Siebkorb
für Entwässerung nach 'Umkehrdach-Prinzip'

bestehend aus:

(1) **Dach- und Wanddurchführung**
aus Stahl, feuerverzinkt, zusätzlich beschichtet
Sperrflansch 310 mm:
DN 70 Art.-Nr. 19480.070X
DN 100 Art.-Nr. 19480.100X
DN 125 Art.-Nr. 19480.125X
Sperrflansch 600 mm:
DN 70 Art.-Nr. 19481.070X
DN 100 Art.-Nr. 19481.100X
DN 125 Art.-Nr. 19481.125X

(2) **Siebrohr**
aus Edelstahl
DN 70 Art.-Nr. 15597.070X l = 125 mm
DN 100 Art.-Nr. 16597.070X l = 150 mm
DN 125 Art.-Nr. 16597.100X l = 155 mm

(3) **Siebeinheit** aus Edelstahl
DN 70 Art.-Nr. 15590.070X*
DN 100 Art.-Nr. 17121.100X
DN 125 Art.-Nr. 17121.125X
* inklusive Dichtelement

Dichtelement
DN 70 Art.-Nr. 00911.070X
DN 100 Art.-Nr. 00911.100X
DN 125 Art.-Nr. 00911.125X

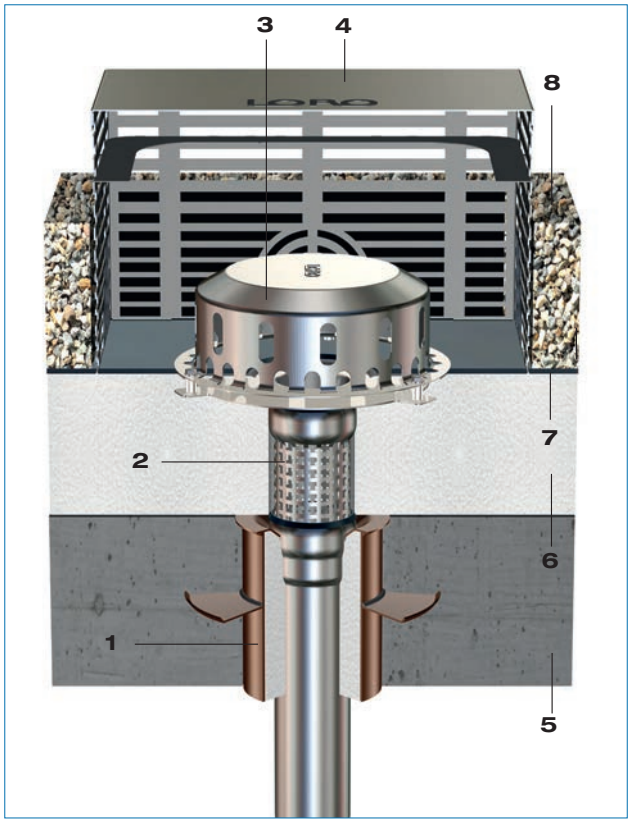

1 Dach- und Deckendurchführung mit Sperrflansch
2 Siebrohr (bei Einschub müssen oberhalb der Abdichtungsebene min. 2 Lochreihen freibleiben)
3 Siebeinheit aus Edelstahl
4 Kontrollschacht (nicht im Lieferumfang, s. Seite 13)
5 Wasserundurchlässiger Beton (Bei Betonstärken >170 mm muss die Differenz zwischen Baulänge des Durchführungskörpers und Betonstärke durch ein bauseitige Wärmedämmung unterhalb des Durchführungskörpers ausgeglichen werden.)
6 Wasserdurchlässige Wärmedämmung
7 Trennschicht
8 Kiesschicht

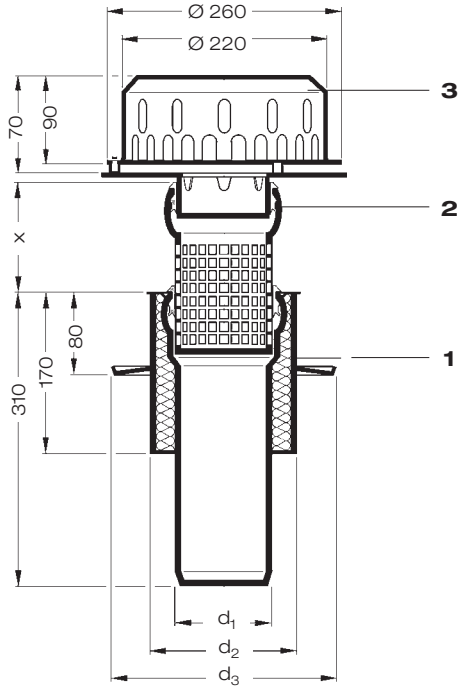

DN	d_1	d_2	d_3	x	LX-Nr.	l/s***
70	73	133	245	77-182**	LX846	6,3
100	102	159	245	100-178**	LX873	6,5
125	133	219	330	95-181**	LX874	9,8

** Für höheren Verstellbereich Verlängerungsrohr einsetzen (siehe Seite 13).
*** Abflussleistung gemäß Prüfanordnung nach DIN 1253.

Einsatzbeispiel:

Flachdachentwässerung

Notentwässerung

Freispiegelströmung

mit

LORO-X Dachdurchführungen

für Einsatz in wasserundurchlässigem Beton
mit Staurohr und Siebkorb
für Entwässerung nach 'Umkehrdach-Prinzip'

bestehend aus:

(1) **Dach- und Wanddurchführung**
aus Stahl, feuerverzinkt, zusätzlich beschichtet
Sperrflansch 310 mm:
DN 70 Art.-Nr. 19480.070X
DN 100 Art.-Nr. 19480.100X
DN 125 Art.-Nr. 19480.125X
Sperrflansch 600 mm:
DN 70 Art.-Nr. 19481.070X
DN 100 Art.-Nr. 19481.100X
DN 125 Art.-Nr. 19481.125X

(2) **Staurohr**
aus Stahl, feuerverzinkt, zusätzlich beschichtet
DN 70 Art.-Nr. 15587.070X l = 137 mm
DN 100 Art.-Nr. 16587.070X l = 148 mm
DN 125 Art.-Nr. 16587.100X l = 151 mm

(3) **Siebeinheit** aus Edelstahl
DN 70 Art.-Nr. 15590.070X*
DN 100 Art.-Nr. 17121.100X
DN 125 Art.-Nr. 17121.125X
* inklusive Dichtelement

Siebeinheit-Notablauf aus Edelstahl
DN 70 Art.-Nr. 15127.070X
DN 100 Art.-Nr. 17127.100X
DN 125 Art.-Nr. 17127.125X

Dichtelement
DN 70 Art.-Nr. 00911.070X
DN 100 Art.-Nr. 00911.100X
DN 125 Art.-Nr. 00911.125X

Achtung:
Ein Aufschwimmen der Wärmedämmung durch einen zu hohen Wasserstand auf dem Dach ist auszuschließen!

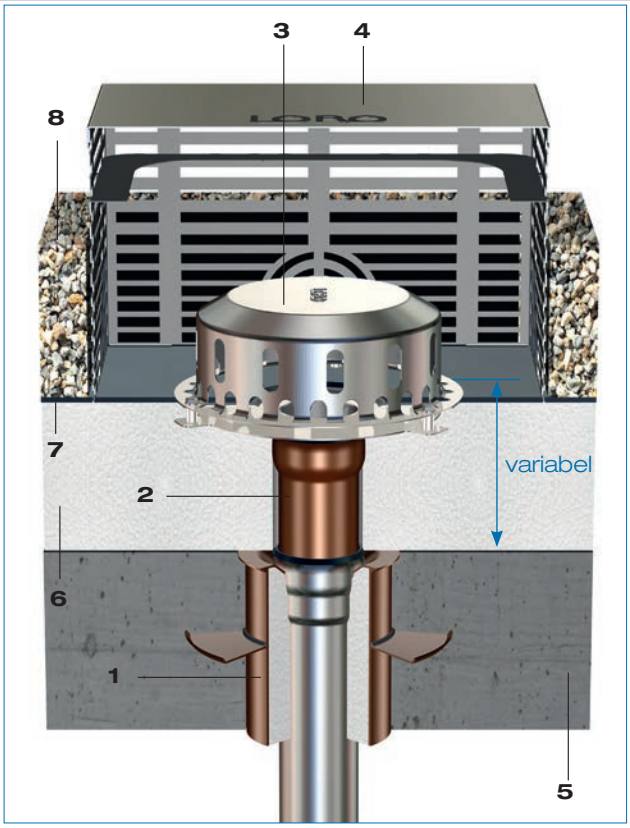

1 Dach- und Deckendurchführung mit Sperrflansch
2 Staurohr, ablängbar
3 Siebeinheit aus Edelstahl
4 Kontrollschacht (nicht im Lieferumfang, s. Seite 13)
5 Wasserundurchlässiger Beton (Bei Betonstärken >170 mm muss die Differenz zwischen Baulänge des Durchführungskörpers und Betonstärke durch eine bauseitige Wärmedämmung unterhalb des Durchführungskörpers ausgeglichen werden.)
6 Wasserdurchlässige Wärmedämmung
7 Trennschicht
8 Kiesschicht

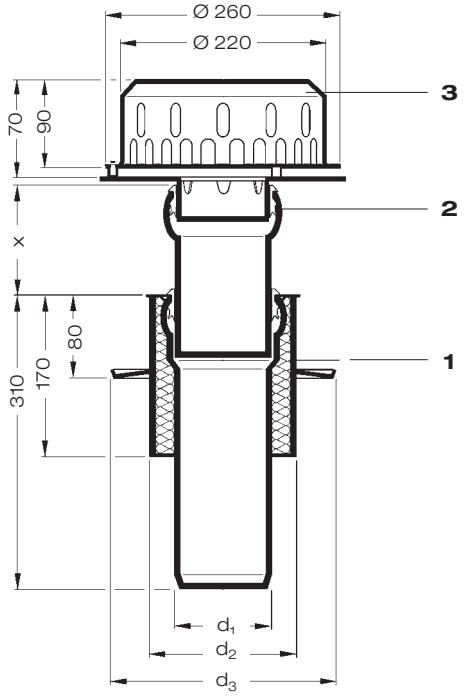

DN	d_1	d_2	d_3	x	LX-Nr.	l/s***
70	73	133	245	42-122**	LX848	9,0
100	102	159	245	64-117**	LX875	9,0
125	133	219	330	64-117**	Auf Anfrage	

** Bei höherem Anstau Verlängerungsrohr einsetzen (siehe Seite 13).
*** Abflussleistung gemäß Prüfanordnung nach DIN EN 1253.

Einsatzbeispiel:
Flachdachentwässerung

Hauptentwässerung
Druckströmung

mit
LORO-X Dachdurchführungen
für Einsatz in wasserundurchlässigem Beton
mit LORO-DRAINJET® Dachablauf
für Entwässerung nach 'Umkehrdach-Prinzip'

bestehend aus:

(1) **Dach- und Wanddurchführung**
aus Stahl, feuerverzinkt, zusätzlich beschichtet
Sperrflansch 310 mm:
DN 70 Art.-Nr. 19480.070X
DN 100 Art.-Nr. 19480.100X
Sperrflansch 600 mm:
DN 70 Art.-Nr. 19481.070X
DN 100 Art.-Nr. 19481.100X

(2) **LORO-DRAINJET® Dachablauf**
aus Edelstahl, Auslaufende ablängbar
DN 70 Art.-Nr. 21111.070X
DN 100 Art.-Nr. 21111.100X

Dichtelement
DN 70 Art.-Nr. 00911.070X
DN 100 Art.-Nr. 00911.100X

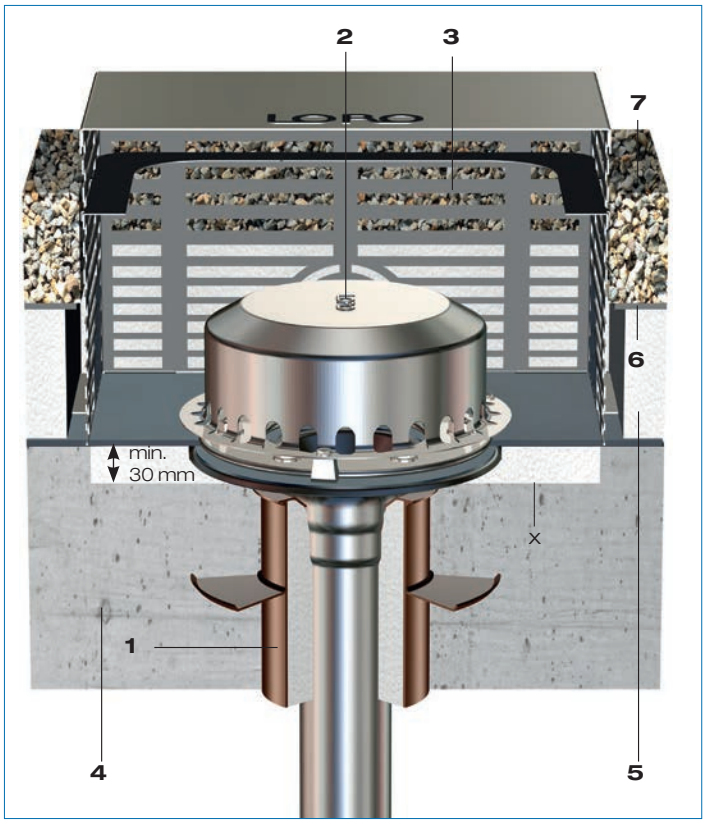

1 Dach- und Deckendurchführung mit Sperrflansch
2 LORO-DRAINJET® Dachablauf, Auslaufende ablängbar
3 Kontrollschacht (nicht im Lieferumfang, s. Seite 9)
4 Wasserundurchlässiger Beton
(Im Bereich des Dachablaufes ist unterhalb der Ablaufhaube eine Aussparung x für eine bauseitige Wärmedämmung vorzusehen. Mit dieser Wärmedämmung kann bei Betonstärken >170 mm die Differenz zwischen Bau-länge des Durchführungskörpers und Betonstärke ausgeglichen werden, die Dämmstärke muss aber min. 30 mm betragen).
5 Wasserdurchlässige Wärmedämmung
6 Trennschicht
7 Kiesschicht

DN	d_1	d_2	d_3	x	LX-Nr.	l/s**
70	73	133	245	33*-225	LX845	18,8
100	102	159	245	48*-240	LX530	27,0

* Mit abgelängtem LORO-DRAINJET® Dachablauf
** Abflussleistung gemäß Prüfanordnung nach DIN EN 1253.

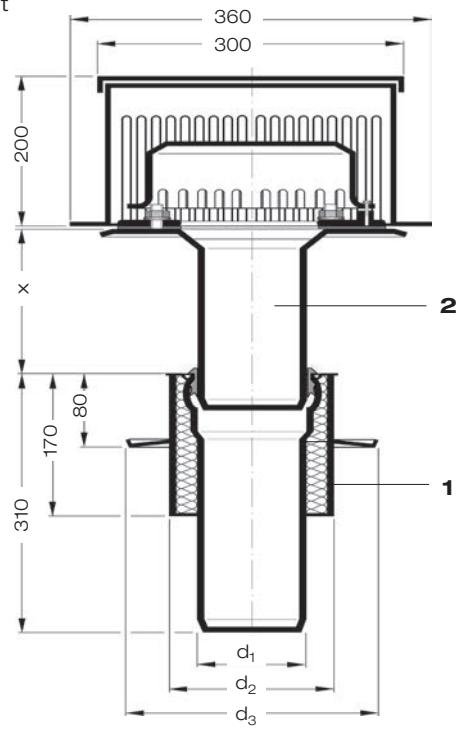

Einsatzbeispiel:

Flachdachentwässerung

Notentwässerung

Druckströmung

mit

LORO-X Dachdurchführungen

für Einsatz in wasserundurchlässigem Beton
mit LORO-DRAINJET® Dach-Notablauf
für Entwässerung nach 'Umkehrdach-Prinzip'

bestehend aus:

(1) **Dach- und Deckendurchführung**
aus Stahl, feuerverzinkt, zusätzlich beschichtet
Sperrflansch 310 mm:
DN 70 Art.-Nr. 19480.070X
DN 100 Art.-Nr. 19480.100X
Sperrflansch 600 mm:
DN 70 Art.-Nr. 19481.070X
DN 100 Art.-Nr. 19481.100X

(2) **LORO-DRAINJET® Dachablauf**
als Notablauf
aus Edelstahl, Auslaufende ablängbar
DN 70 Art.-Nr. 21311.070X
DN 100 Art.-Nr. 21311.100X

Dichtelement
DN 70 Art.-Nr. 00911.070X
DN 100 Art.-Nr. 00911.100X

Achtung:
Ein Aufschwimmen der Wärmedämmung durch einen zu hohen Wasserstand auf dem Dach ist auszuschließen!

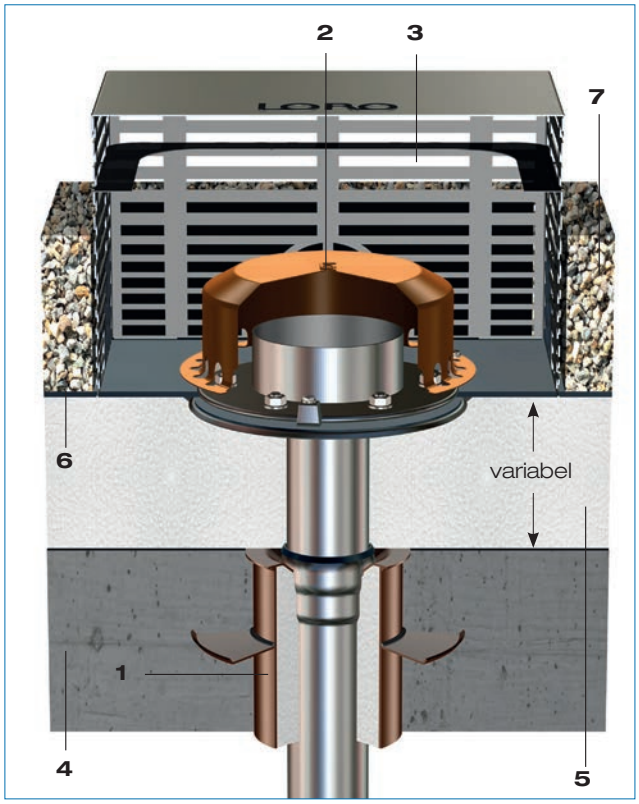

1 Dach- und Deckendurchführung mit Sperrflansch
2 LORO-DRAINJET® Dachablauf als Notablauf, Auslaufende ablängbar
3 Kontrollschacht (nicht im Lieferumfang, s. Seite 13)
4 Wasserundurchlässiger Beton
(Bei Betonstärken >170 mm muss die Differenz zwischen Baulänge des Durchführungskörpers und Beton stärke durch eine bauseitige Wärmedämmung unter halb des Durchführungskörpers ausgeglichen werden.)
5 Wasserdurchlässige Wärmedämmung
6 Trennschicht
7 Kiesschicht

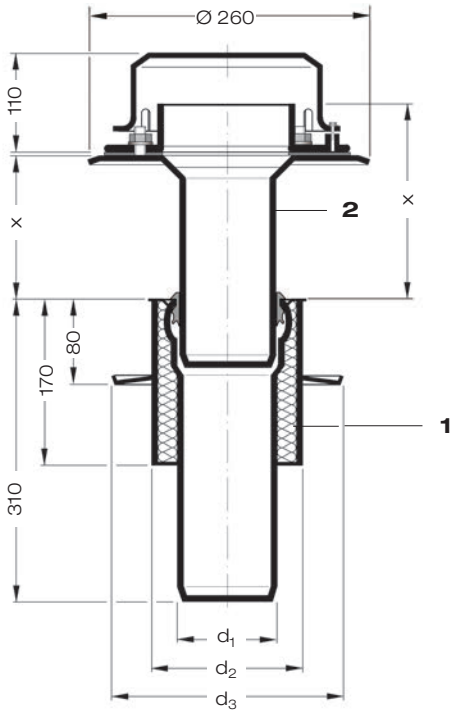

DN	d_1	d_2	d_3	x	LX-Nr.	l/s**
70	73	133	245	81*-280	LX847	19,4
100	102	159	245	93*-295	LX542	38,0

* Mit abgelängtem LORO-DRAINJET® Notablauf
** Abflussleistung gemäß Prüfanordnung nach DIN EN 1253.

Einsatzbeispiel:

Flachdachentwässerung

Hauptentwässerung

Freispiegelströmung

mit

LORO-X Dachdurchführungen

für Einsatz in wasserundurchlässigem Beton

System Kaltdach

bestehend aus:

(1) **Dach- und Wanddurchführung**
Stahl, feuerverzinkt, außen zusätzlich beschichtet
DN 70 Art.-Nr. 18130.070X
DN 100 Art.-Nr. 18130.100X
DN 125 Art.-Nr. 18130.125X

(2) **Siebeinheit**
aus Edelstahl
DN 70 Art.-Nr. 15590.070X*
DN 100 Art.-Nr. 17121.100X
DN 125 Art.-Nr. 17121.125X
* inklusive Dichtelement

Schalungsglocke
Kunststoff, zum Aufschieben auf LORO-X Rohr
DN 70 Art.-Nr. 18100.070X
DN 100 Art.-Nr. 18100.100X

Dichtelement
DN 70 Art.-Nr. 00911.070X
DN 100 Art.-Nr. 00911.100X
DN 125 Art.-Nr. 00911.125X

DN	d_1	LX-Nr.	l/s*
70	73	LX846	6,3
100	102	LX873	6,5
125	133	LX874	9,8

* Abflussleistung gemäß Prüfanordnung nach DIN EN 1253

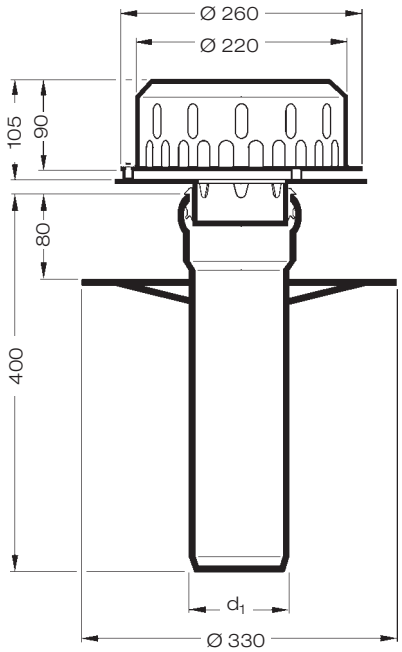

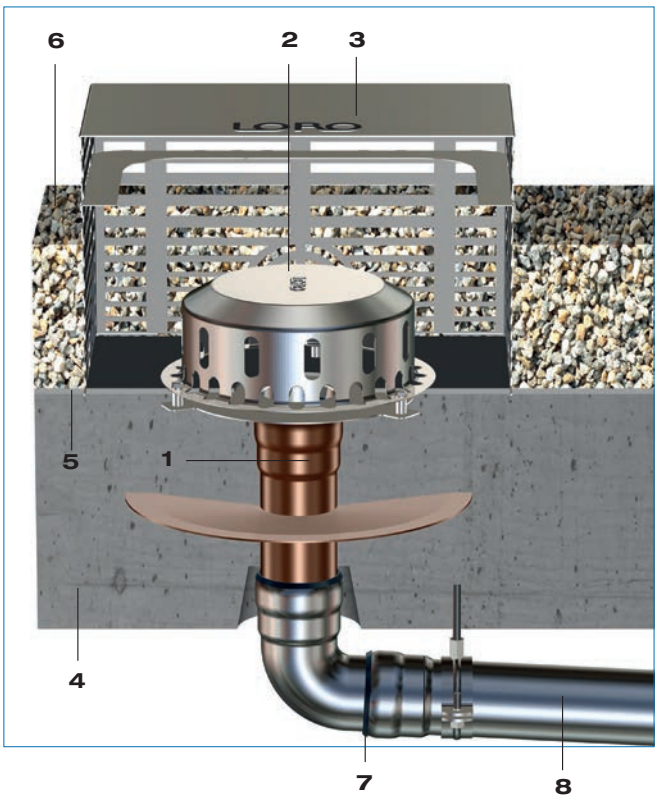

1 Dach- und Wanddurchführung mit Sperrflansch
2 Siebeinheit aus Edelstahl
3 Kontrollschacht (nicht im Lieferumfang, s. Seite 13)
4 Wasserundurchlässiger Beton
5 Trennschicht
6 Kiesschicht
7 LORO-X Dichtelement
8 LORO-X Stahlabflussrohr

Verlegehinweis:

LORO-Schalungsglocke DN 70 - DN 100

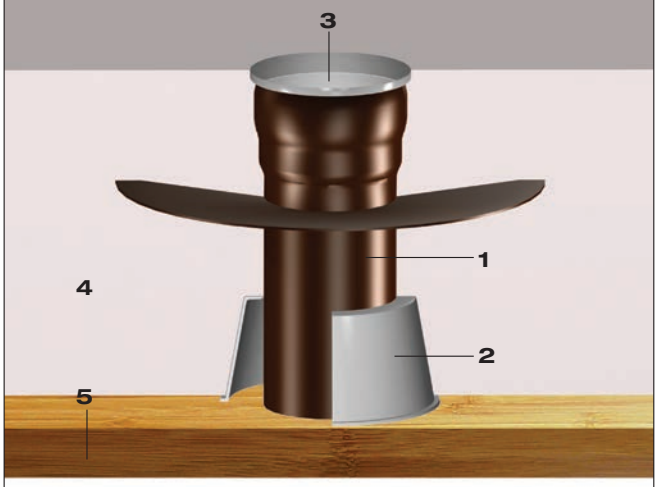

1 Dach- und Wanddurchführung mit Sperrflansch
2 LORO-Schalungsglocke
3 LORO-Muffenschutzkappe
4 Wasserundurchlässiger Beton
5 Schalung

Zusätzliche Bauteile
bitte extra bestellen

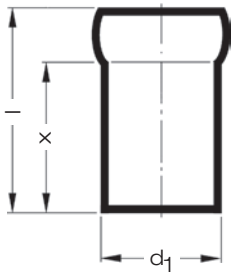

Verlängerungsrohr
Stahl, feuerverzinkt, zusätzlich beschichtet

Art.-Nr.	DN	d_1	l	x
15587.070X	70	73	137	110
16587.070X	100	102	148	110
16587.100X	125	133	151	110

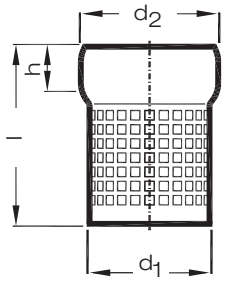

Siebrohr
aus Edelstahl

Art.-Nr.	DN	d_1	d_2	l	h
15597.070X	70	73	83	200	27
16597.070X	70	102	116	200	38
16597.100X	100	133	150	200	41

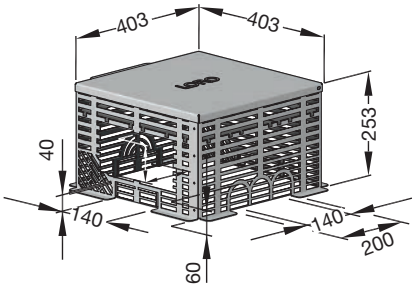

LORO-X Kontrollschacht, rechteckig für
Attika- und Flachdachentwässerung,
aus Edelstahl, 400 mm x 400 mm,
für Begrünung und Bekiesung

Art.-Nr. 19990.000X Gewicht: 6,1 kg

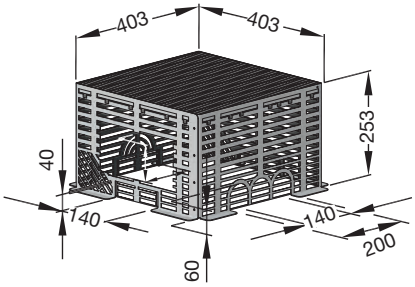

LORO-X Kontrollschacht, rechteckig für
Attika- und Flachdachentwässerung,
aus Edelstahl, 400 mm x 400 mm,
begehbar,
für Begrünung und Bekiesung

Art.-Nr. 19991.000X Gewicht: 5,2 kg

Dichtelement
SB (SBR) Styrol-Butadien-Mischpolymerisat, Handelsname z.B. BUNA

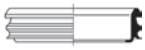

Art.-Nr.	DN
00911.070X	70
00911.100X	100
00911.125X	125

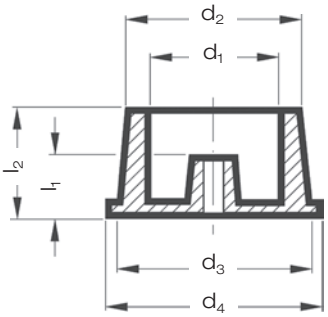

Schalungsglocke
Kunststoff, zum Aufschieben auf LORO-X Rohr

Art.-Nr.	DN	d_1	d_2	d_3	d_4	l_1	l_2
18100.070X	70	77	96	118	128	35	65
18100.100X	100	106	132	161	169	50	83

Einsatzbeispiel:

Flachdachentwässerung für Einsatz in wasserundurchlässigem Beton

Hauptentwässerung

Freispiegelströmung

LORO-X Attikaentwässerung für Umkehrdach, DN 70, DN 100

mit höhenverstellbarer Siebeinheit zum Ausgleich von Dämmstärken

- **mit Entwässerungsplatine für Entwässerung unterhalb von Plattenbelag**

bestehend aus:

(1) **Dach- und Wanddurchführung**
aus Stahl, feuerverzinkt, zusätzlich beschichtet
Sperrflansch 310 mm:
DN 70 Art.-Nr. 19480.070X
DN 100 Art.-Nr. 19480.100X
Sperrflansch 600 mm:
DN 70 Art.-Nr. 19481.070X
DN 100 Art.-Nr. 19481.100X

(2) **Siebeinsatz mit variablen Höhenausgleich**
aus Edelstahl
DN 70 Art.-Nr. 19497.070X
DN 100 Art.-Nr. 19497.100X

(3) **Entwässerungsplatine**
aus Edelstahl
Art.-Nr. 20004.000X

Dichtelement
DN 70 Art.-Nr. 00911.070X
DN 100 Art.-Nr. 00911.100X

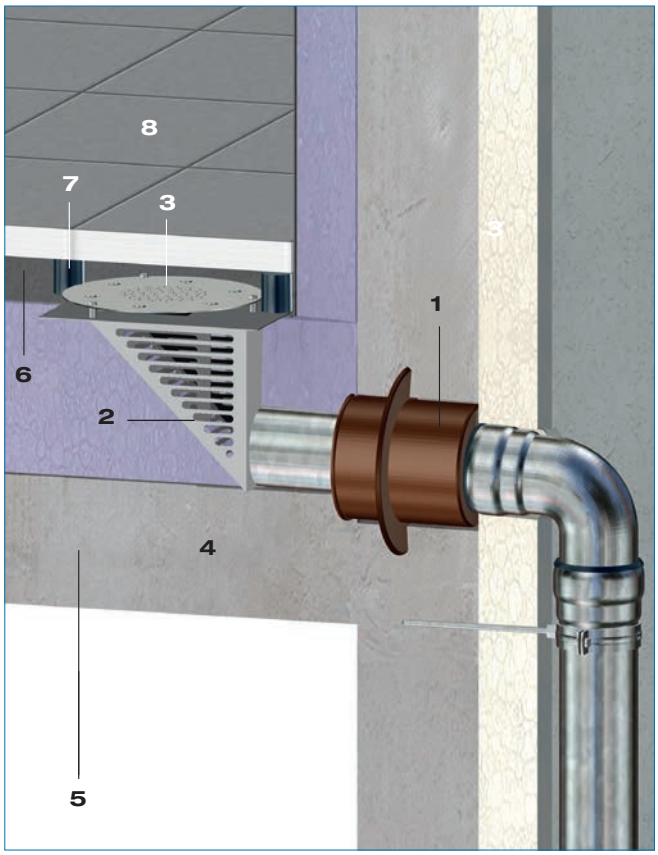

1 Dach- und Deckendurchführung mit Sperrflansch
2 LORO-X Siebeinsatz mit höhenverstellbar, zum Ausgleich von Dämmstärken
3 Entwässerungsplatine
4 Wasserundurchlässiger Beton
5 Wasserdurchlässige Wärmedämmung
6 Trennschicht
7 Plattenlager
8 Plattenbelag

DN	d_1	d_2	d_3	h*	LX-Nr.	l/s**
70	73	133	245	219	LX2176	5,7
100	102	159	245	219	LX3003	7,4

* Verstellbereich ≤ 220 mm durch Kürzen des Siebeiheit-Unterteils (h)
** Abflussleistung nach Datenblatt LX 3003.

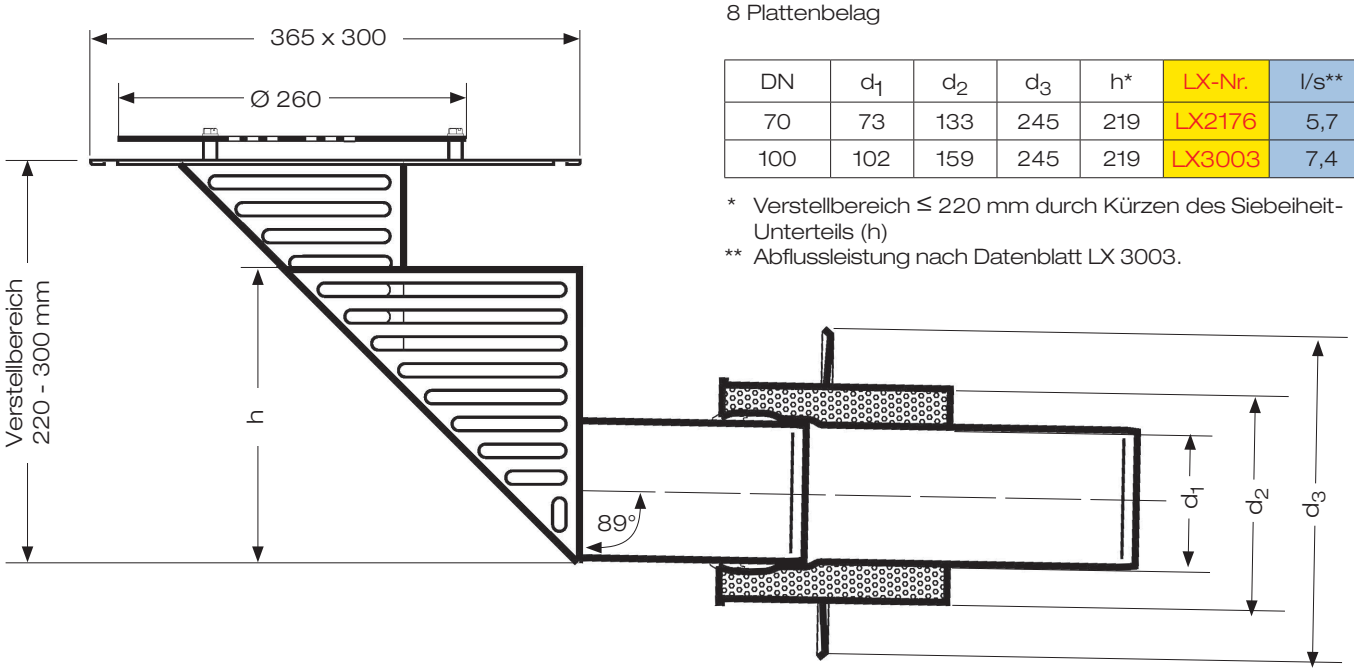

Einsatzbeispiel:

Flachdachentwässerung für Einsatz in wasserundurchlässigem Beton

Hauptentwässerung

Freispiegelströmung

LORO-X Attikaentwässerung für Umkehrdach, DN 70, DN 100

mit höhenverstellbarer Siebeinheit zum Ausgleich von Dämmstärken

- **mit LORO-RAINSTAR® Siebkorb bei Entwässerung von bekiesten Dächern**

bestehend aus:

(1) **Dach- und Wanddurchführung**
aus Stahl, feuerverzinkt, zusätzlich beschichtet
Sperrflansch 310 mm:
DN 70 Art.-Nr. 19480.070X
DN 100 Art.-Nr. 19480.100X
Sperrflansch 600 mm:
DN 70 Art.-Nr. 19481.070X
DN 100 Art.-Nr. 19481.100X

(2) **Siebeinsatz mit variablen Höhenausgleich**
aus Edelstahl
DN 70 Art.-Nr. 19497.070X
DN 100 Art.-Nr. 19497.100X

(3) **Siebkorb**
aus Edelstahl
Art.-Nr. 21004.000X

Dichtelement
DN 70 Art.-Nr. 00911.070X
DN 100 Art.-Nr. 00911.100X

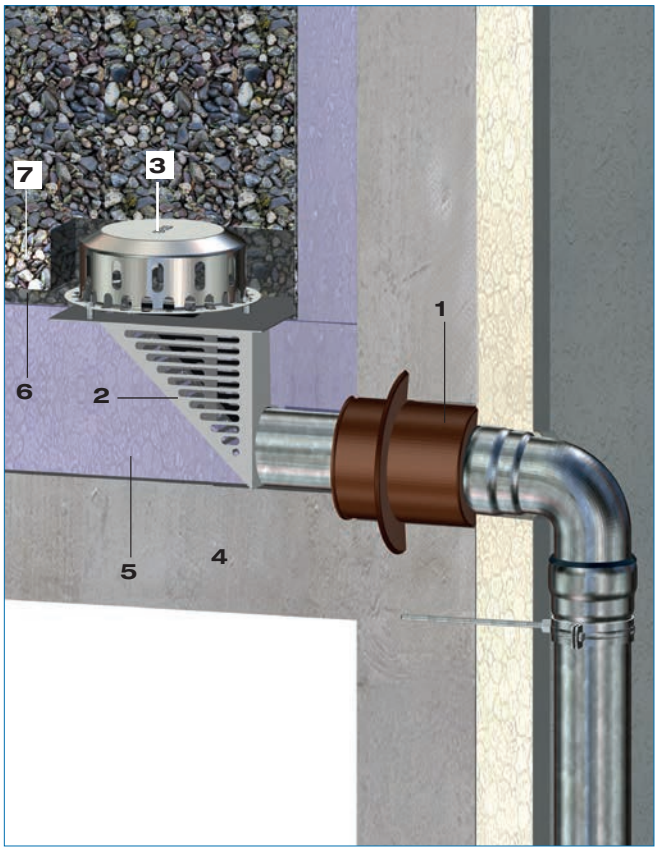

1 Dach- und Deckendurchführung mit Sperrflansch
2 LORO-X Siebeinsatz, höhenverstellbar, zum Ausgleich von Dämmstärken
3 LORO-RAINSTAR® Siebkorb
4 Wasserundurchlässiger Beton
5 Wasserdurchlässige Wärmedämmung
6 Trennschicht
7 Kiesschicht

DN	d_1	d_2	d_3	h*	LX-Nr.	l/s**
70	73	133	245	219	LX2176	5,7
100	102	159	245	219	LX3003	7,4

* Verstellbereich ≤ 220 mm durch Kürzen des Siebeiheit-Unterteils (h)
** Abflussleistung nach Datenblatt LX 3003.

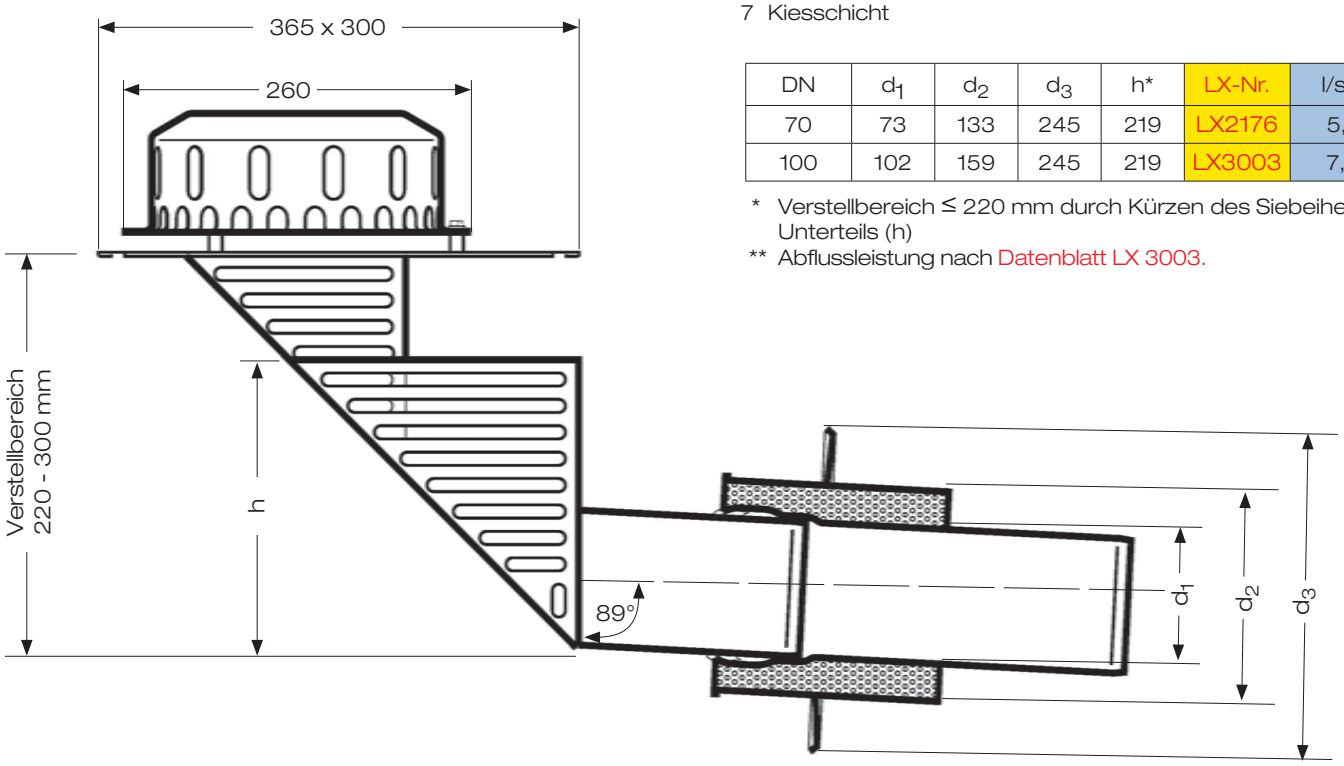

Einsatzbeispiel:

Flachdachentwässerung für Einsatz in wasserundurchlässigem Beton

Hauptentwässerung

Freispiegelströmung

LORO-X Attikaentwässerung für Umkehrdach, DN 70, DN 100

mit höhenverstellbarer Siebeinheit zum Ausgleich von Dämmstärken

- **mit VERSAL® Siebeinheit Umkehrdach bei Dachbegrünung**

bestehend aus:

(1) **Dach- und Wanddurchführung**
aus Stahl, feuerverzinkt, zusätzlich beschichtet
Sperrflansch 310 mm:
DN 70 Art.-Nr. 19480.070X
DN 100 Art.-Nr. 19480.100X
Sperrflansch 600 mm:
DN 70 Art.-Nr. 19481.070X
DN 100 Art.-Nr. 19481.100X

(2) **Siebeinsatz mit variablen Höhenausgleich**
aus Edelstahl
DN 70 Art.-Nr. 19497.070X
DN 100 Art.-Nr. 19497.100X

(3) **LORO-VERSAL® Siebeinheit für Umkehrdach**
aus Edelstahl Art.-Nr. 19495.000X
Dichtelement
DN 70 Art.-Nr. 00911.070X
DN 100 Art.-Nr. 00911.100X

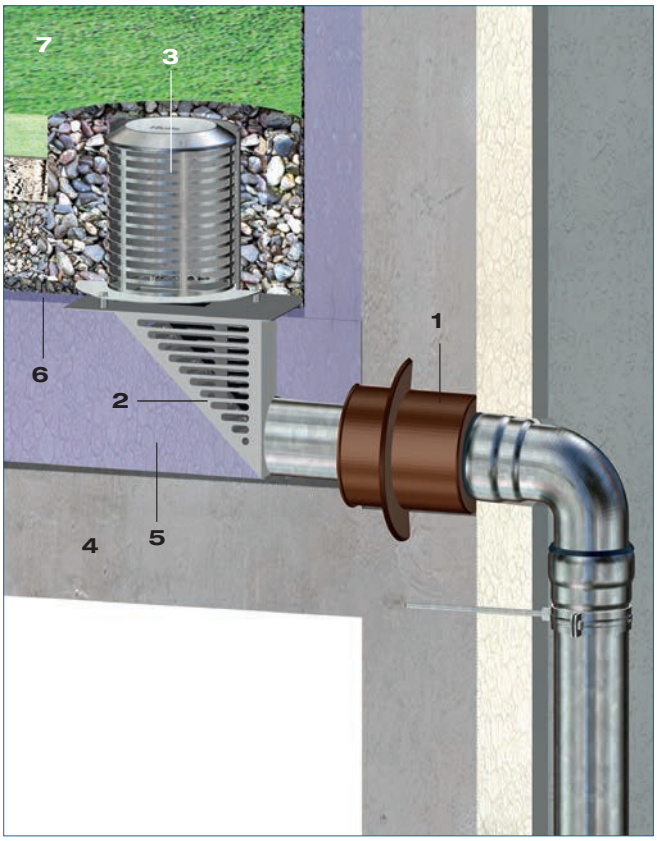

1 Dach- und Deckendurchführung mit Sperrflansch
2 LORO-X Siebeinsatz, höhenverstellbar, zum Ausgleich von Dämmstärken
3 VERSAL® Siebeinheit für Umkehrdach
4 Wasserundurchlässiger Beton
5 Wasserdurchlässige Wärmedämmung
6 Trennschicht
7 Gründach

DN	d_1	d_2	d_3	h*	LX-Nr.	l/s**
70	73	133	245	219	LX2176	5,7
100	102	159	245	219	LX3003	7,4

* Verstellbereich ≤ 220 mm durch Kürzen des Siebeiheit-Unterteils (h)
** Abflussleistung nach Datenblatt LX 3003.

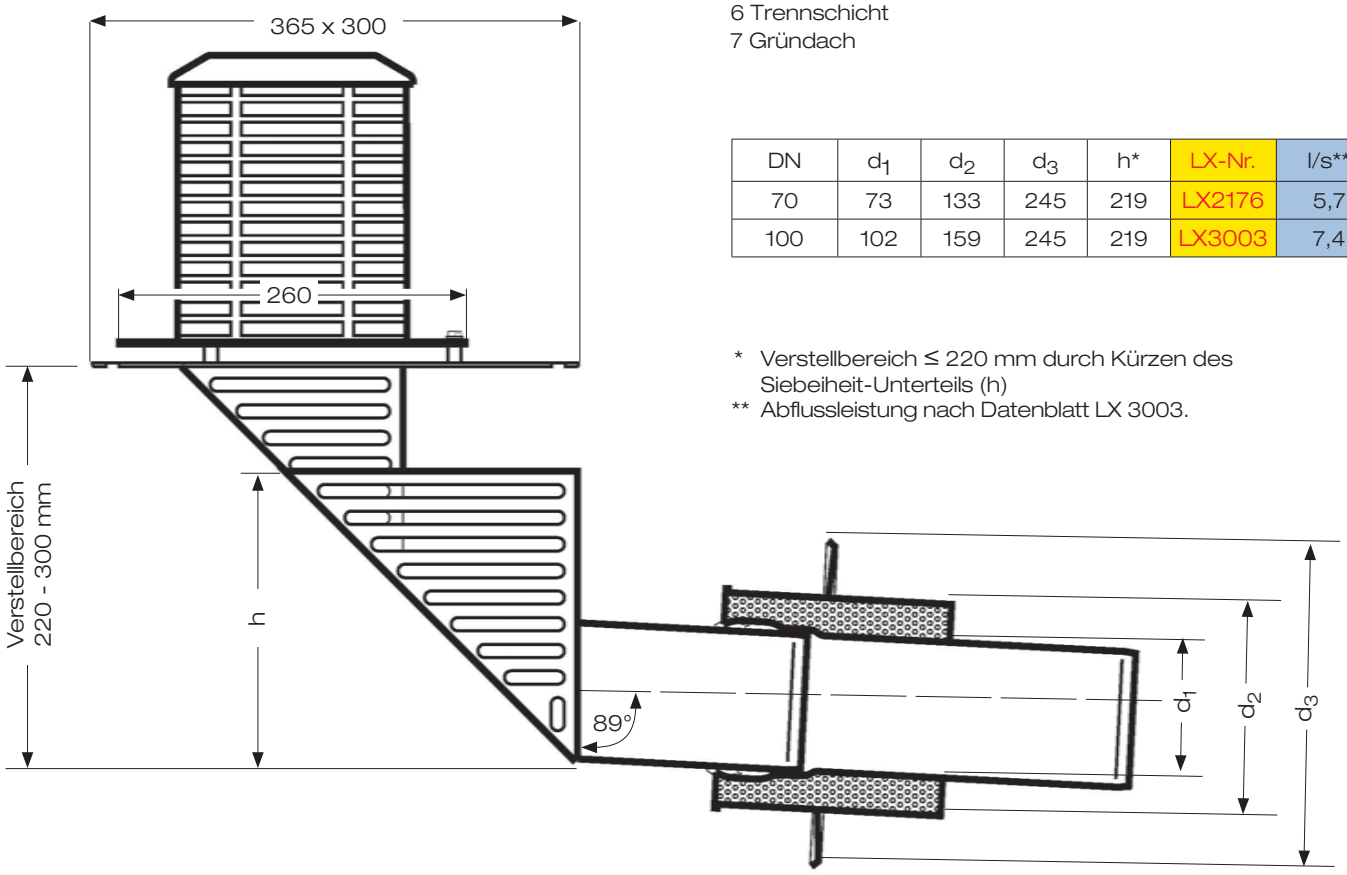

Datenblatt LX 3003

Attikaentwässerung
für Umkehrdach

Hauptentwässerung

Freispiegelströmung

Silent Power

Abfluss:	**7,4 l/s**
Wasserhöhe:	**35 mm**
Eingrifftiefe:	**-**
Nennweite:	**DN 100**
LX-Nummer:	**LX 3003**
Wehrhöhe:	**0 mm**
Haube:	**belüftet**
Fallleitung:	**belüftet**
Fallleitungshöhe:	**-**
Entwässerung:	**in Grundleitung**

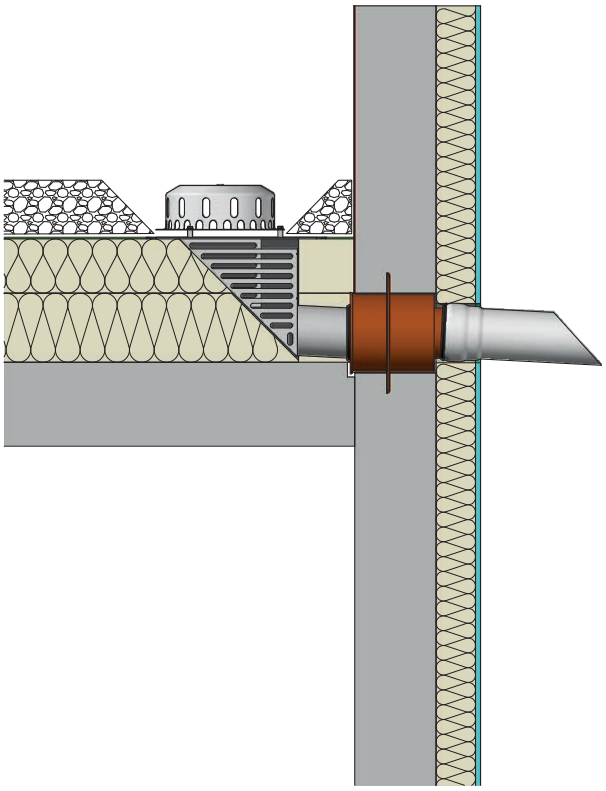

LX 3003 Stückliste

1 x Siebeinheit für Umkehrdach

1 x Art.-Nr. 01211.100X, Rohr mit einer Muffe
1 x Art.-Nr. 15199.100X, LORO-X Speierrohr
2 x Art.-Nr. 00911.100X, LORO-X Dichtelemente
1 x Art.-Nr. 00986.000X, LORO-X Gleitmittel

hQ - Abflusskurve

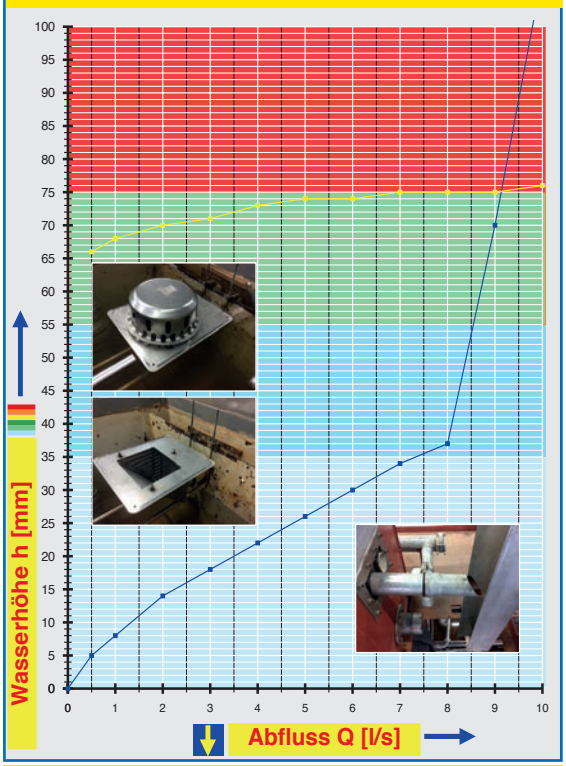

Systemleistung

CAD

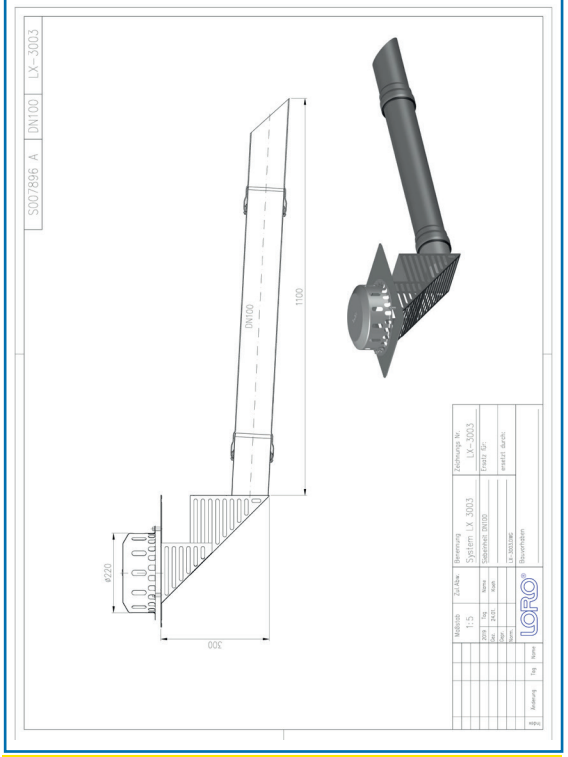

Systemform

Wasserhöhe	mm	10	15	20	25	30	35	40	45	50	55	60	65	70	75	80	85
Abfluss	l/s	1,3	2,2	3,5	4,7	6,0	7,4	8,1	8,2	8,4	8,5	8,7	8,8	9,0	9,1	9,2	
		Silent															

Datenblatt LX 2176

Attikaentwässerung
für Umkehrdach

Hauptentwässerung

Freispiegelströmung

Silent Power

Abfluss:	**5,7 l/s**
Wasserhöhe:	**35 mm**
Eingrifftiefe:	**-**
Nennweite:	**DN 70**
LX-Nummer:	**LX 2176**
Wehrhöhe:	**0 mm**
Haube:	**belüftet**
Fallleitung:	**belüftet**
Fallleitungshöhe:	**-**
Entwässerung:	**in Grundleitung**

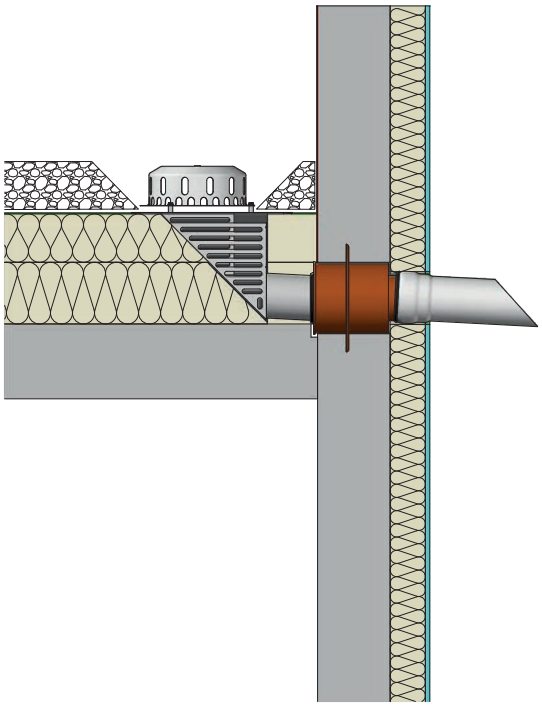

LX 2176 Stückliste

1 x Siebeinheit für Umkehrdach

1 x Art.-Nr. 01211.070X, Rohr mit einer Muffe
1 x Art.-Nr. 15199.070X, LORO-X Speierrohr
2 x Art.-Nr. 00911.070X, LORO-X Dichtelemente
1 x Art.-Nr. 00986.000X, LORO-X Gleitmittel

hQ - Abflusskurve

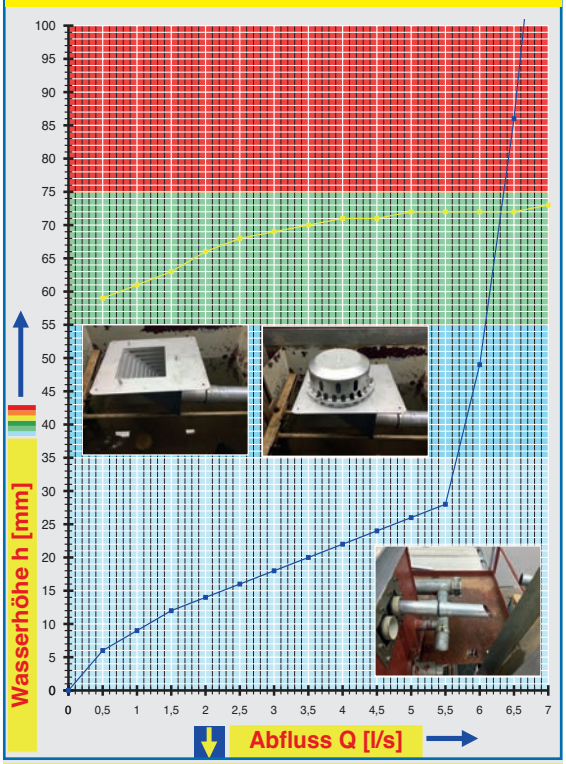

Systemleistung

CAD

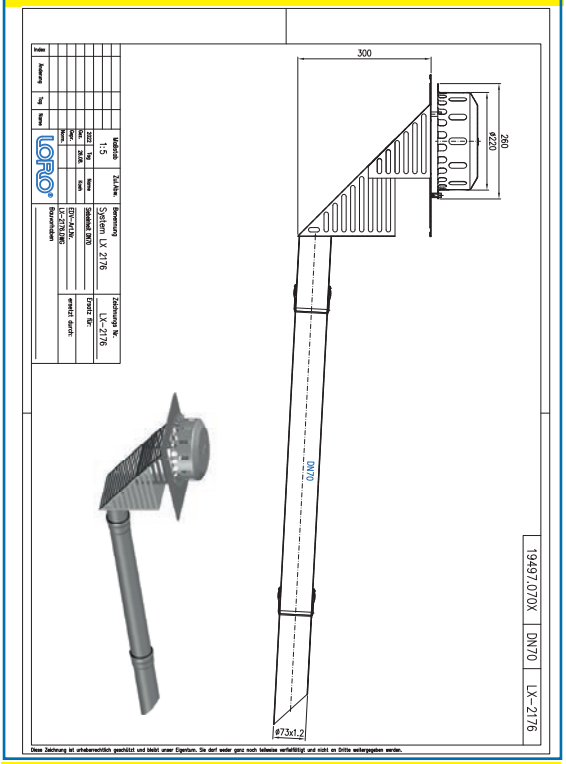

Systemform

Wasserhöhe	mm	10	15	20	25	30	35	40	45	50	55	60	65	70	75	80	85
Abfluss	l/s	1,2	2,6	3,5	4,7	5,5	5,7	5,8	5,9	6,0	6,1	6,1	6,2	6,3	6,3	6,4	6,5
		Silent															

Einsatzbeispiel:

Attika-Dachentwässerung

Notentwässerung

Freispiegelströmung

mit

LORO-X Dachdurchführungen

für Einsatz in wasserundurchlässigem Beton
mit LORO-RAINSTAR® Attika-Notablauf
für Entwässerung nach 'Umkehrdach-Prinzip'

bestehend aus:

(1) **Dach- und Wanddurchführung**
aus Stahl, feuerverzinkt, zusätzlich beschichtet
Sperrflansch 310 mm:
DN 70 Art.-Nr. 19480.070X
DN 100 Art.-Nr. 19480.100X
Sperrflansch 600 mm:
DN 70 Art.-Nr. 19481.070X
DN 100 Art.-Nr. 19481.100X

(2) **Sprungrohr** (Spung e = 75mm)
aus Stahl, feuerverzinkt, innen beschichtet,
zum Einstellen der Anstauhöhe
DN 70 Art.-Nr. 00400.070X
DN 100 Art.-Nr. 00400.100X

(3) **LORO-X Sicherungsschelle**
aus Stahl, feuerverzinkt
DN 70 Art.-Nr. 00806.070X
DN 100 Art.-Nr. 00806.100X

(4) **LORO-RAINSTAR® Attika-Notablauf**
aus Edelstahl
DN 70 Art.-Nr. 01391.070X
DN 100 Art.-Nr. 01391.100X

Dichtelement
DN 100 Art.-Nr. 00911.070X

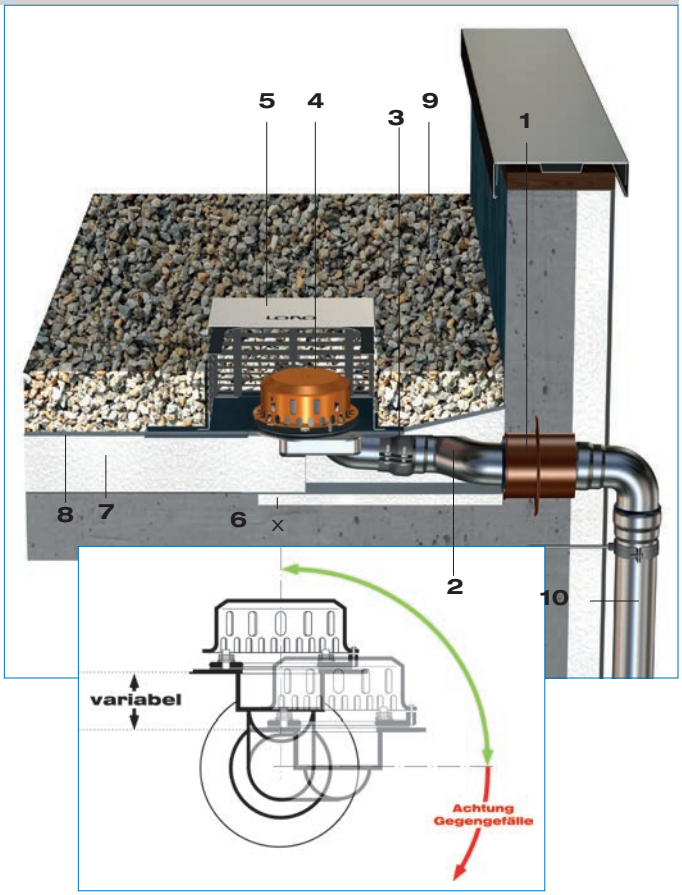

1 Dach- und Wanddurchführung
2 Sprungrohr zum radialen Einstellen der Anstauhöhe
3 LORO-X Sicherungsschelle
4 LORO-RAINSTAR® Attika-Notablauf
5 Kontrollschacht (nicht im Lieferumfang, s. Seite 9)
6 Wasserundurchlässiger Beton
(Im Bereich des Dachablaufes ist unterhalb der Ablaufhaube eine Aussparung (x) für eine bauseitige Wärmedämmung von min. 30 mm Stärke vorzusehen)
7 Wasserdurchlässige Wärmedämmung
8 Trennschicht
9 Kiesschicht
10 LORO-X Stahlabflussrohr

DN	l_2	d_1	d_2	d_3	LX-Nr.	l/s**
70	260	73	133	245	LX465	10,0
100	290	102	159	245	LX481	9,0

* Abflussleistung gemäß Prüfanordnung nach DIN EN 1253

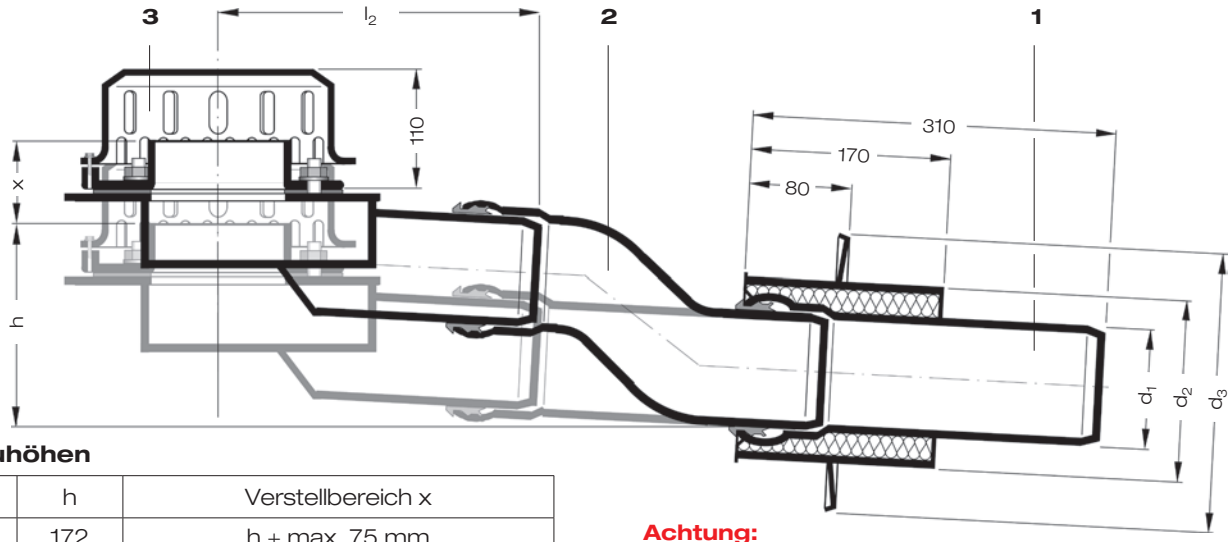

Anstauhöhen

DN	h	Verstellbereich x
70	172	h + max. 75 mm
100	185	h + max. 75 mm

Achtung:
Ein Aufschwimmen der Wärmedämmung durch einen zu hohen Wasserstand auf dem Dach ist auszuschließen !

Einsatzbeispiel:

LORO-X
Dach- und Deckendurchführung
für Lüftungsleitungen
bei Einsatz von
wasserundurchlässigem Beton
mit LORO-X Stahlabflussrohr/Verbundrohr

(1) **Dach-und Deckendurchführung mit angeschweißtem Durchführungsrohr**
Stahl, feuerverzinkt, zusätzlich beschichtet
DN 70, DN 100, DN 125, DN150, DN200 und DN250

(2) **Dach-und Deckendurchführung mit Entlüftungs-Stahlabflussrohr**
Stahl, feuerverzinkt, zusätzlich beschichtet
DN 70, DN 100, DN 125

(3) **Dach-und Deckendurchführung mit Entlüftungs-Verbundrohr (B)**
Stahl, feuerverzinkt, PU-Dämmschicht,
Innenrohr zusätzlich Innenbeschichtet
DN 70, DN 100, DN 125

Regenhaube
aus Edelstahl, DN 70, DN 100, DN 125, DN 150 und DN 200

DN 70	Art.-Nr. 21203.070X
DN 100	Art.-Nr. 21203.100X
DN 125	Art.-Nr. 21203.125X
DN 150	Art.-Nr. 21203.150X

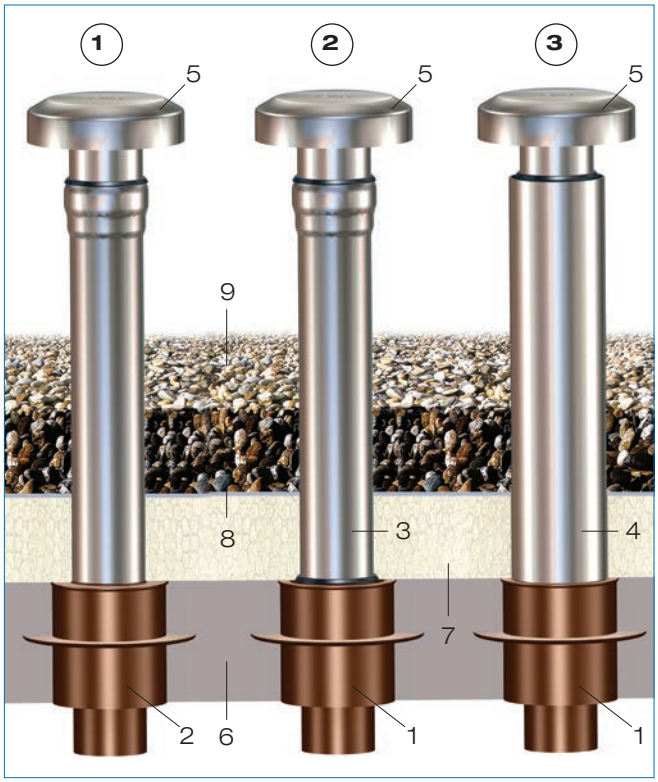

1 Dach- und Deckendurchführung mit Sperrflansch
2 Dach- und Deckendurchführung mit Sperrflansch und verschweißtem Durchführungsrohr
3 Lüftungsrohr aus LORO-X Stahlabflussrohr
4 Lüftungsrohr aus LORO-X Verbundrohr
5 Regenhaube
6 Wasserundurchlässiger Beton
7 Wasserdurchlässige Wärmedämmung
8 Trennschicht
9 Kiesschicht

Kompletteinheiten
Dach-und Deckendurchführung
inkl. Dichtelemente

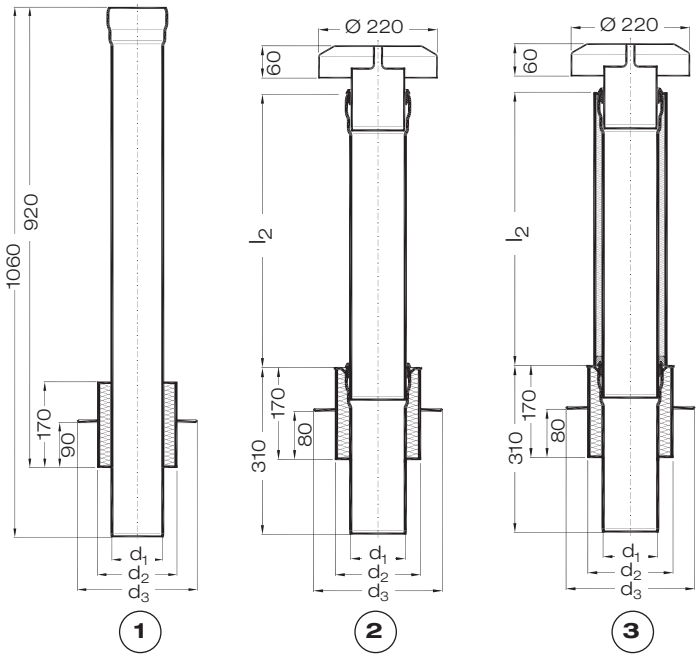

(1) mit angeschweißtem LORO-X Entlüftungsflussrohr

Art.-Nr.	DN	d_1	d_2	d_3
19485.070X	70	73	133	245
19485.100X	100	102	159	245
19485.125X	125	133	219	330
19485.150X	150	159	219	330
19485.200X	200	219	273	400
19485.250X	250	273	323	550

(2) mit LORO-X Entlüftungsflussrohr

Art.-Nr.	DN	l_2	d_1	d_2	d_3
19524.070X	70	500	73	133	245
19524.100X	100	500	102	159	245
19524.125X	125	500	133	219	330

(3) mit Entlüftungsrohr aus LORO Verbundrohr

Art.-Nr.	DN	l_2	d_1	d_2	d_3
19525.070X	70	510	73	133	245
19525.100X	100	510	102	159	245
19525.125X	125	515	133	219	330

Einsatzbeispiel:
LORO-X
Balkonentwässerungen
für direkten Einbau in Balkone aus wasserundurchlässigen Betonfertigteilen nach DIN 1045

(1) **LORO-Balkondirektabläufe mit Glocke** aus Stahl, feuerverzinkt, zusätzlich beschichtet

l_2	DN	Art.-Nr.	d_1	d_2	d_3
95 mm	50	16375.050X	53	89	102
120 mm	50	16370.050X	53	89	102
140 mm	50	16371.050X	53	89	102
160 mm	50	16372.050X	53	89	102
180 mm	50	16373.050X	53	89	102
200 mm	50	16374.050X	53	89	102
220 mm	50	16376.050X	53	89	102
95 mm	70	16375.070X	73	102	123
120 mm	70	16370.070X	73	102	123
140 mm	70	16371.070X	73	102	123
160 mm	70	16372.070X	73	102	123
180 mm	70	16373.070X	73	102	123
200 mm	70	16374.070X	73	102	123
220 mm	70	16376.070X	73	102	123
95 mm	100	-	-	-	-
120 mm	100	16370.100X	102	133	145
140 mm	100	16371.100X	102	133	145
160 mm	100	16372.100X	102	133	145
180 mm	100	16373.100X	102	133	145
200 mm	100	16374.100X	102	133	145
220 mm	100	16376.100X	102	133	145

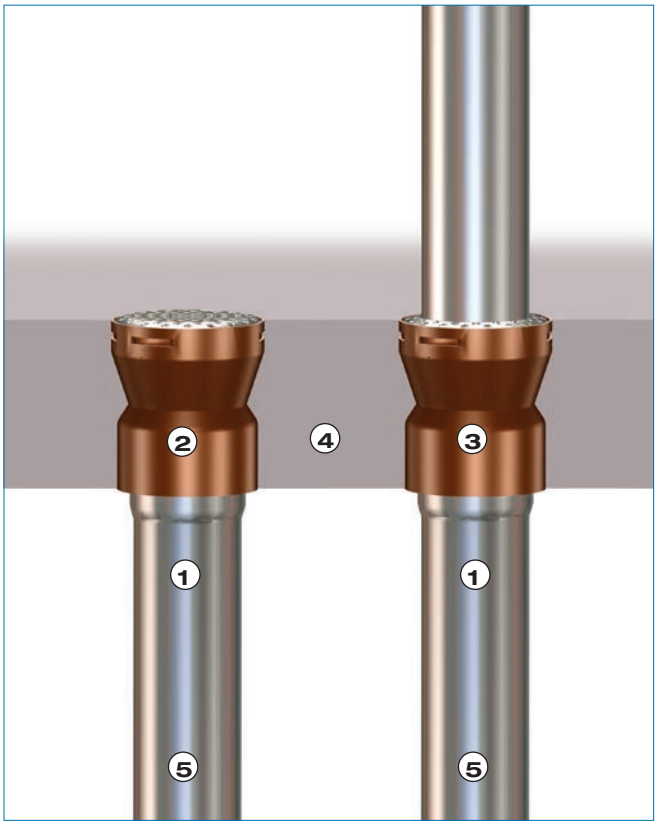

1 Balkondirektablauf mit Glocke
2 Sieb mit Rohrdurchführung für Balkongeschosse
3 Sieb ohne Rohrdurchführung für obere Balkone
4 Wasserundurchlässiger Beton
5 LORO-X Stahlabflussrohr

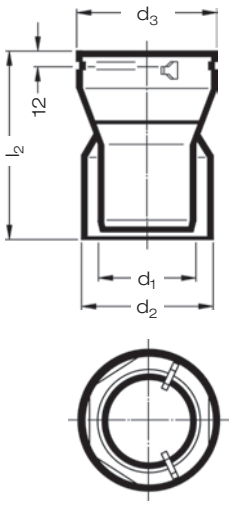

Zubehör (bitte extra bestellen):

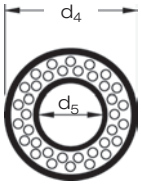

(2) **Sieb für Balkongeschosse**
aus Edelstahl
Ablaufleistung: 0,7 l/s ≙DN 50

DN	Art.-Nr.	d_4	d_5
50	16193.050X	98	55
70	16193.070X	118	75
100	16193.100X	140	104

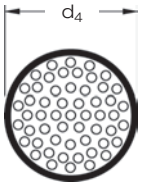

(3) **Sieb für obere Balkone**
aus Edelstahl
Ablaufleistung: 0,7 l/s ≙DN 50

DN	Art.-Nr.	d_4
50	16191.050X	98
70	16191.070X	118
100	16191.100X	140

Notizen

Werkvertretungen

1 **Rudolf Strauß GmbH** Industrievertretung
Tel: +49 40 88 365 77 0 • industrievertretungen@r-strauss.de
Thomas Scholz Gebiet Nord
Tel: +49 152 08735603 • scholz@r-strauss.de

1a: Innendienst: Hendrik Henze • Tel: +49 538271 257 • hendrik.henze@lorowerk.de
1b: Innendienst: Veronica Magnusson • Tel: +49 5382 71 258 • v.magnusson@lorowerk.de
1c: Innendienst: André Pralle • Tel: +49 5382 71300 • a.pralle@lorowerk.de

2 **Ralf Kaminski** Technischer Berater
Mobil: +49 175 524 64 94 • ralf.kaminski@lorowerk.de
2a: Innendienst: Thorsten Börstling • Tel: +49 5382 71 252 • t.boerstling@lorowerk.de
2b: Innendienst: Jared König • Tel: +49 5382 71 271 • j.koenig@lorowerk.de
Rabea Ebbecke • Tel: +49 5382 71 302 • r.ebbecke@lorowerk.de

3 **Thomas Cassel** Technischer Berater
Mobil: +49 170 9646066 • thomas.cassel@lorowerk.de

Innendienst: Jared König • Tel: +49 5382 71 271 • j.koenig@lorowerk.de
Rabea Ebbecke • Tel: +49 5382 71 302 • r.ebbecke@lorowerk.de

4 **Markus Bernad** Technischer Berater
Key Account Gebiet West
Mobil: +49 175 8421848 • markus.bernad@lorowerk.de
Stefan Kruska Technischer Berater
Mobil: +49 172 209 27 77 • kruska@kruska-beratung.de

LORO-X Lager West
Harald Peglow
Mewer Ring 7 • 58454 Witten • Tel: +49 2302 913160 • witten@lorowerk.de
4a: Innendienst: Jared König • Tel: +49 5382 71 271 • j.koenig@lorowerk.de
Rabea Ebbecke • Tel: +49 5382 71 302 • r.ebbecke@lorowerk.de
4b: Nadine Pralle • Tel: +49 5382 71 223 • n.pralle@lorowerk.de

5 **Marco Lozano-Bonstein** Technischer Berater
Mobil: +49 160 91662934 • marco.lozano@lorowerk.de
Innendienst: Jared König • Tel: +49 5382 71 271 • j.koenig@lorowerk.de
Rabea Ebbecke • Tel: +49 5382 71 302 • r.ebbecke@lorowerk.de

6 **Bernd Albert Skiba** Technischer Berater
Mobil: +49 160 97900435 • bernd.skiba@lorowerk.de
Innendienst: Thorsten Börstling • Tel: +49 5382 71252 • t.boerstling@lorowerk.de

Ihre Ansprechpartner

7 **René Kassin** Technischer Berater
Key Account Gebiet Süd
Mobil: +49 175 5739364 • rene.kassin@lorowerk.de

Innendienst: Nadine Pralle
Tel: +49 5382 71 223 • n.pralle@lorowerk.de

8 **Kevin Leuer** Technischer Berater
Mobil: +49 16091662691 • kevin.leuer@lorowerk.de

Innendienst: Nadine Pralle
Tel: +49 5382 71 223 • n.pralle@lorowerk.de

9 **Andreas Schneider** Technischer Berater
Mobil: +49 160 98975044 • andreas.schneider@lorowerk.de

Innendienst: Annette Jürries-Hoppmann • Tel: +49 5382 71 296 • a.juerries-hoppmann@lorowerk.de

10 **Udo Keidel** Technischer Berater
Mobil: +49 160 90153146 • udo.keidel@lorowerk.de
Innendienst: Nadine Pralle • Tel: +49 5382 71 223 • n.pralle@lorowerk.de

11 **Oliver Koch** Technischer Berater
Mobil: +49 175 574 02 25 • oliver.koch@lorowerk.de

11a: Innendienst: Annette Jürries-Hoppmann • Tel: +49 5382 71 296 • a.juerries-hoppmann@lorowerk.de

11b: Innendienst: Christine Wille • Tel: +49 5382 71 303 • c.wille@lorowerk.de
Lucas Heuer • Tel: +49 5382 71 250 • l.heuer@lorowerk.de

LORO-X Lager Baden-Württemberg
Pierre Purgoll
Lise-Meitner-Ring 1 • 89231 Neu-Ulm • Tel: +49 731 833 00 • neu-ulm@lorowerk.de

12 **Peter Wollitz** Technischer Berater
Mobil: +49 170 921 16 62 • peter.wollitz@lorowerk.de

Innendienst: Christine Wille • Tel: +49 5382 71 303 • c.wille@lorowerk.de
Lucas Heuer • Tel: +49 5382 71 250 • l.heuer@lorowerk.de

13 **Johann Schaub** Technischer Berater
Mobil: + 49 151 62523524 • johann.schaub@lorowerk.de

Innendienst: Christine Wille • Tel: +49 5382 71 303 • c.wille@lorowerk.de
Lucas Heuer • Tel: +49 5382 71 250 • l.heuer@lorowerk.de

14 **Alexander Dickhaut** Technischer Berater
Key Account Gebiet Ost
Mobil: +49 170 5580199 • alexander.dickhaut@lorowerk.de
Ronny Amrey Technischer Berater
Mobil: +49 171 21344 35 • r.amrey@lorowerk.de

Innendienst: Marco Wolter • Tel: +49 5382 71 307 • m.wolter@lorowerk.de

Büro Leipzig
Iris Pohl, Susanne Kietz
Tel: +49 34205 42690 • wb.leipzig@lorowerk.de

15 **Frank Lacina** Technischer Berater
Mobil: +49 170 730 53 53 • frank.lacina@lorowerk.de

Innendienst: Melanie Hünecke • Tel: +49 5382 71 228 • m.huenecke@lorowerk.de

Oliver Spigaht Technischer Berater
Mobil: +49 160 6291623 • oliver.spigaht@lorowerk.de

Innendienst: Melanie Hünecke • Tel: +49 5382 71 228 • m.huenecke@lorowerk.de

---

Stefan Günther Leitung Vertrieb
Mobil: +49 175 2917864 • stefan.guenther@lorowerk.de

Steffen Spigaht Verkaufsleiter
Mobil: +49 171 9759168 • steffen.spigaht@lorowerk.de

Hendrik Henze Leitung Verkauf-Innendienst
Tel. +49 5382 71257 • hendrik.henze@lorowerk.de

LOROWERK K.H. Vahlbrauk GmbH & Co. KG
Kriegerweg 1 • 37581 Bad Gandersheim, Postfach 13 80 • 37577 Bad Gandersheim
Tel. +49 5382 71 0 • Telefax +49 5382 71 2 03 • Internet: www.loro.de • e-mail: infocenter@lorowerk.de