LORO aktuell 118

LORO-X DUOFLUX®

Rohr-in-Rohr mit Speier DN100/DN 50
Haupt-Not-Kombi Attikaentwässerung

Hauptentwässerung	Notentwässerung bei Starkregen	
Freispiegelströmung	Freispiegelströmung	Kombi
Silent-Power	Silent-Power	
Abfluss: 3,7 l/s	Abfluss: 3,0 l/s	
Wehrhöhe: 0 mm	Wehrhöhe: 40 mm	
Wasserhöhe: 35 mm	Wasserhöhe: 75 mm	

Die neue LORO-X DUOFLUX® Attikaentwässerung Rohr-in-Rohr mit Klebeflansch vereint die Hauptentwässerung mit Fallleitung und die Notentwässerung als vollgefüllter Speier mit einem direkt in der Attikakante eingebauten Ablauf in einem System.

Die Form des Kiesfanges umfasst das Becken der Hauptentwässerung und das Becken der Notentwässerung.

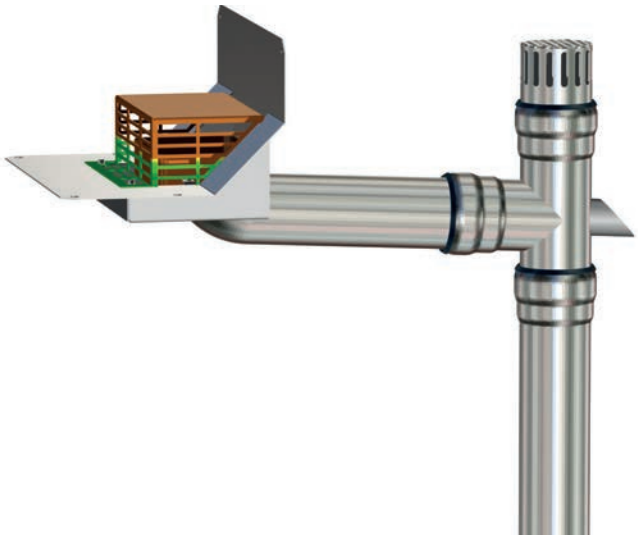

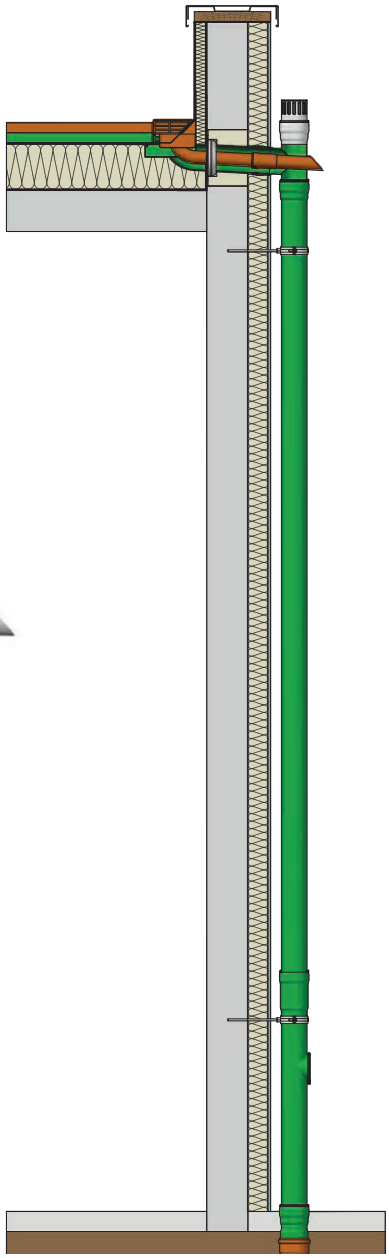

Vorteile:

- Hauptentwässerung und Notentwässerung in einem System kombiniert
- Stille Entwässerung optimal für Wohnbau und Bürogebäude
- Attikaentwässerung in 6 Sterne-Qualität: schnell, stark, still, sicher, geldsparend, platzsparend
- Klebeflansch mit Aufkantung für leichten Einbau in die Attikakante
- Spezifikation durch Datenblatt für Planung, Herstellung und Ausführung

21.3.2025

www.loro.de

LORO-X DUOFLUX® Rohr-in-Rohr mit Speier

Haupt-Not-Kombi Attikaentwässerung

Die Spezifikation in diesem Aktuell

Die LORO-X DUOFLUX® Rohr-in-Rohr DN 100/DN 50 Attikaentwässerung mit Speier wird für Planung, Herstellung und Ausführung als Dachentwässerungssystem mit folgenden Mitteln spezifiziert, die auch im LORO-X Online-Service verfügbar sind. Das LORO-X Service-Team im Innen- und Außendienst freut sich auch auf ein persönliches Gespräch.

Optimierungsqualitäten	2 - 3
Systemübersicht	4
Stückliste	5
Einsatzbeispiele	6-9
Bemessung	10-11
Maße und Gewichte	12-13
LORO-X Datenblatt LX1347	14
Ausschreibungstextvorschlag	15
LORO-X Zeichnung	16
LORO-X Abflusskurve	17
LORO-X Online Service	18-19
Kontakt	24

Die 6 Sterne-Qualität

★★★★★★

★ Schnell

Hauptentwässerung

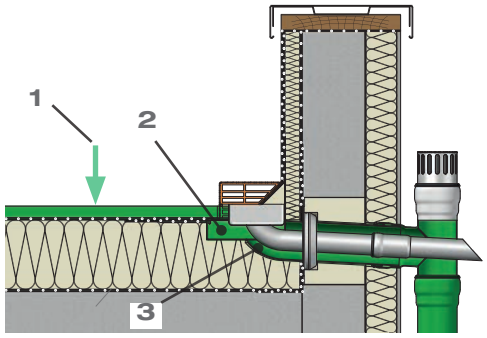

Geringe Wasserhöhe und hohen Abfluss (1) bei der Hauptentwässerung mit Freispiegelströmung durch ein Hauptablaufbecken (2) und ein tiefergelegtes Rohr (3).

★ Stark

Notentwässerung

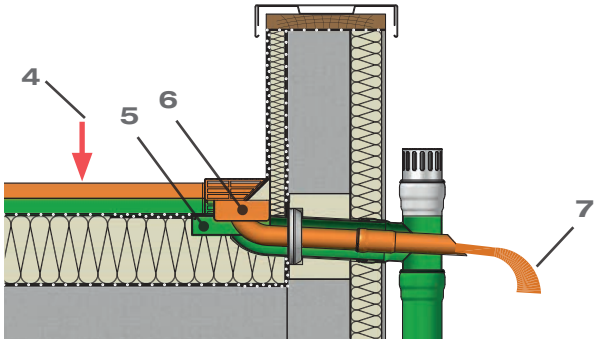

Geringe Wasserhöhe und großer Abfluss bei der Notentwässerung (4) durch das Notablaufbecken, das gegenüber dem Hauptablaufbecken höher gelegt ist (5).

Das Becken mit einer langen Überfallkante (6) bewirkt einen hohen Abfluss bei der Notentwässerung. Dabei wird der Speier bis zur Vollfüllung betrieben (7).

Still

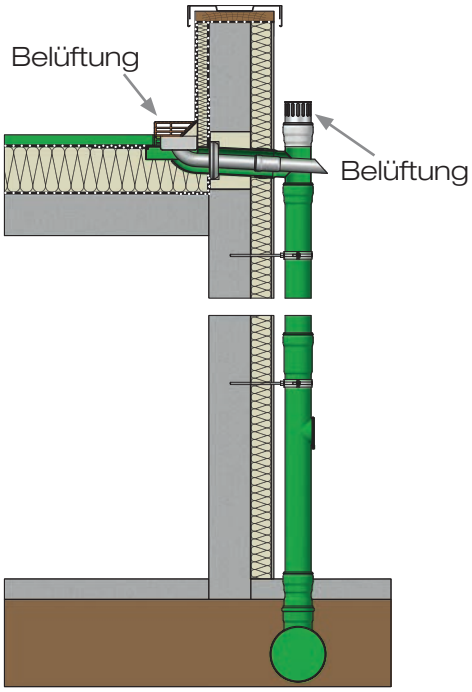

Ruhige Entwässerung des Attikadaches durch belüftete Freispiegelströmung der Hauptentwässerung. Optimal für Wohnungsbau.

Sicher

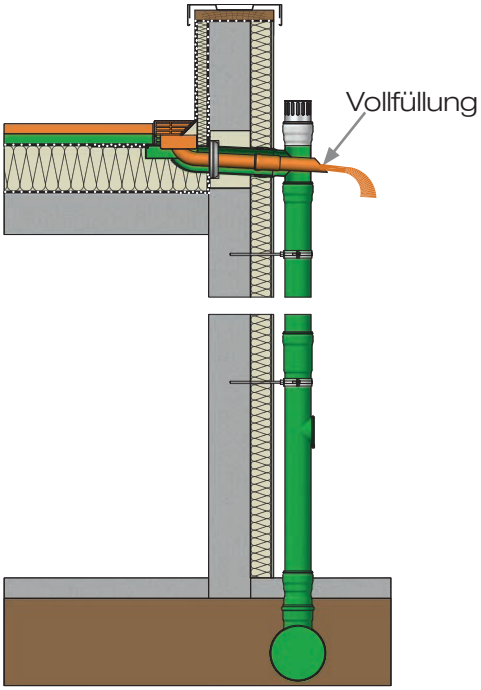

Sicherer Schutz des Attikadaches gegen zu große Wassermasse auf dem Dach mittels einer Notentwässerung mit separatem Fließweg als Speier ins Freie.

PlatzSparend

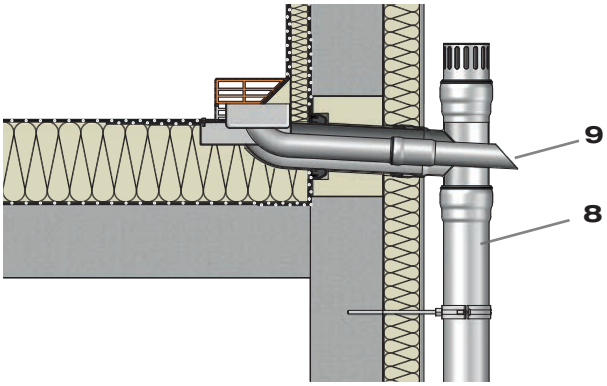

Geringer Platzbedarf durch Außenentwässerung des Attikadaches ohne Rohre im Gebäude.

1. Hauptentwässerung (8) und Notentwässerung (9) in einem System
2. nur ein Ablauf
3. nur ein Attikadurchbruch DN100
4. nur eine Fallleitung

GeldSparend

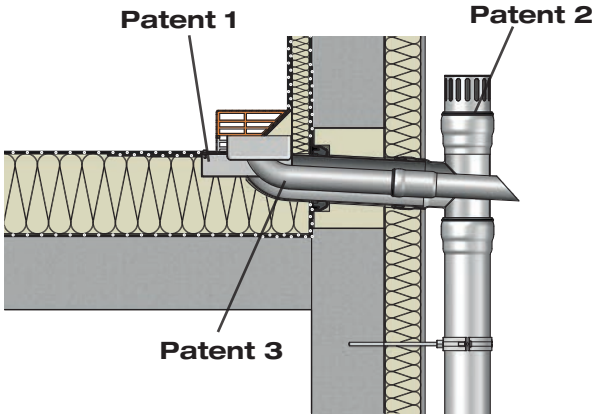

Hohe Wirtschaflichkeit durch Nutzung von drei Patenten.

1. Die Bauform des Ablaufes mit Becken und tiefergelegtem Rohr (Patent 1)
2. Die Bauform mit Belüftung der Fallleitung über das obere Speierrohr (Patent 2)
3. Die Bauform der Hauptentwässerung und Notentwässerung in einem System Rohr-in-Rohr (Patent 3)

Systemübersicht:
LORO-X DUOFLUX® Attikaentwässerung Rohr-in-Rohr

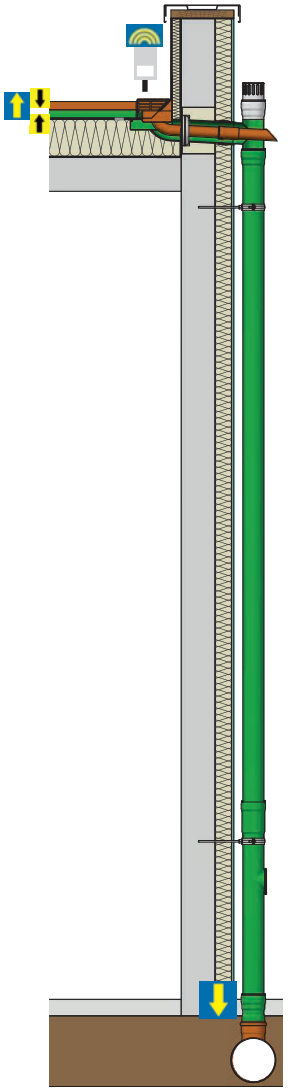

	Fall 1	Fall 2
	Hauptentwässerung	Notentwässerung bei Starkregen
	Freispiegelströmung	Freispiegelströmung
	Silent-Power	Silent-Power
	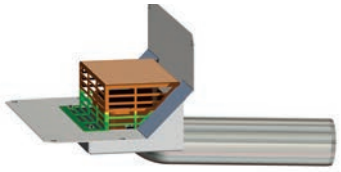	
Eingrifftiefe 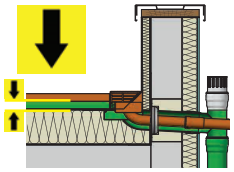	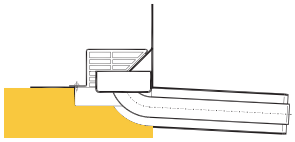 103 mm	103 mm
Nennweite	DN 100	DN 50
LX-Nr.	LX 1347	LX 1347
Flanschart	Klebeflansch 45°	Klebeflansch 45°
Wehrhöhe h		
60 mm		
50 mm		
40 mm	0 mm	40 mm
Wasserhöhe h		Punkt 2
75 mm		75 mm
55 mm	Punkt 1	
35 mm	35 mm	
Abfluss Q (l/s)		
6 l/s		
5 l/s	Punkt 1	Punkt 2
4 l/s	3,7 l/s	3,0 l/s
3 l/s		
2 l/s		
1 l/s		
Silent Power Klasse		
Power	Punkt 1	Punkt 2
Silent Power	Silent-Power	Silent-Power
Silent		

Eingrifftiefe

Wasser-höhe h

Abfluss Q (l/s)

Normalregen Punkt 1 ● Starkregen Punkt 2 ● Abflusskurve LX1347

LORO-X Stückliste

LX1347

Pos.	Menge	Artikel	Langtext	Einzel-preis	Foto	Gesamt-preis
Pos. 1	1x	13508.100X	LORO-DUOFLUX® Haupt-Not-Kombi Attikadirektablauf Rohr-in-Rohr mit Klebeflansch und Becken, für Bitumen-Dachab-dichtungsbahnen, aus Stahl, feuerverzinkt, DN 100 ABM1: 100		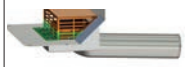	
Pos. 2	1x	01211.100X	LORO-X Stahlabflussrohr nach DIN EN 1123, mit Steckmuf-fenverbindung (1 Muffe), aus Stahl, feuerverzinkt , Innenbe-schichtung auf Basis 2K-Epoxid-Kombination, Farbton: Rotbraun, 750 mm, DN 100 ABM1: 100			
Pos. 3	1x	01203.050X	LORO-X Stahlabflussrohr mit Langmuffe, nach DIN EN 1123, mit Steckmuffenverbindung (1 Muffe), aus Stahl, feuerver-zinkt , Innenbeschichtung auf Basis 2K-Epoxid-Kombination, Farbton: Rotbraun, 1000 plus Langmuffe mm, DN 50 ABM1: 50			
Pos. 4	1x	13519.DB0X	LORO-XAbzweig Rohr-in-Rohr mit Speierrohr für LORO-X DUOFLUX Attikaablauf, DN 100, aus Stahl, feuerververzinkt , mit runder Einlauföffnung, DN 100/50 ABM1: 100 ABM2: 50			
Pos. 5	1x	13235.100X	LORO-X Schiebeflansch für LORO-X-Attikaentwässerungen, aus Stahl, feuerverzinkt, zur Einbindung der Dampfsperre, DN 100 ABM1: 100			
Pos. 6	1x	01001.100X	LORO-X Stahlabflussrohr nach DIN EN 1123, mit Steckmuf-fenverbindung (1 Muffe), aus Stahl, feuerverzinkt , Innen-beschichtung auf Basis 2K-Epoxid-Kombination, Farbton: Rotbraun, 3000 mm, DN 100 ABM1: 100			
Pos. 7	1x	05515.100X	LORO-X Regenstandrohr mit Reinigungsöffnung, aus Stahl, feuerverzinkt , Innenbeschichtung auf Basis 2K-Epoxid-Kombination Farbton: Rotbraun, 1500 mm, DN 100 ABM1: 100			
Pos. 8	4x	00911.100X	LORO-X Dichtelement aus Elastomer, für LORO-X Rohr Steckmuffenverbindung, DN 100 ABM1: 100			
Pos. 9	2x	00911.050X	LORO-X Dichtelement aus Elastomer, für LORO-X Rohr Steckmuffenverbindung, DN 50 ABM1: 50			
Pos. 10	3x	00975.100X	LORO-X Rohrschelle mit Anschlussgewinde M8, aus Stahl, feuerverzinkt, ohne Schalldämmung, DN 100 ABM1: 100			
Pos. 11	2x	00806.100X	LORO-X Sicherungschelle, nach DIN EN 1123, zur axialen Schubsicherung für druckbeaufschlagte Leitungen, aus Stahl, verzinkt, ABM1:DN 100			
Pos. 12	3x	09604.200X	LORO-X Stockschraube M 8, aus Stahl, verzinkt, 200 mm lang			
Pos. 13	1x	00986.000X	LORO-X Gleitmittel 250 Gramm			

Einsatzbeispiel:

Herkömmliche Dachentwässerung

Einsatzbeispiel:

LORO-X DUOFLUX®
Rohr in Rohr
Attikaentwässerung

Einsatzbeispiel:

LORO-X DUOFLUX®

Haupt-Not-Kombi Attikaaentwässerung,
Rohr-in-Rohr
DN 100/DN 50,
mit Klebeflansch für
Bitumenabdichtungsbahnen

Serie 43

Abflussleistung:

Hauptentwässerung:	**3,7 l/s**
Notentwässerung:	**3,0 l/s**

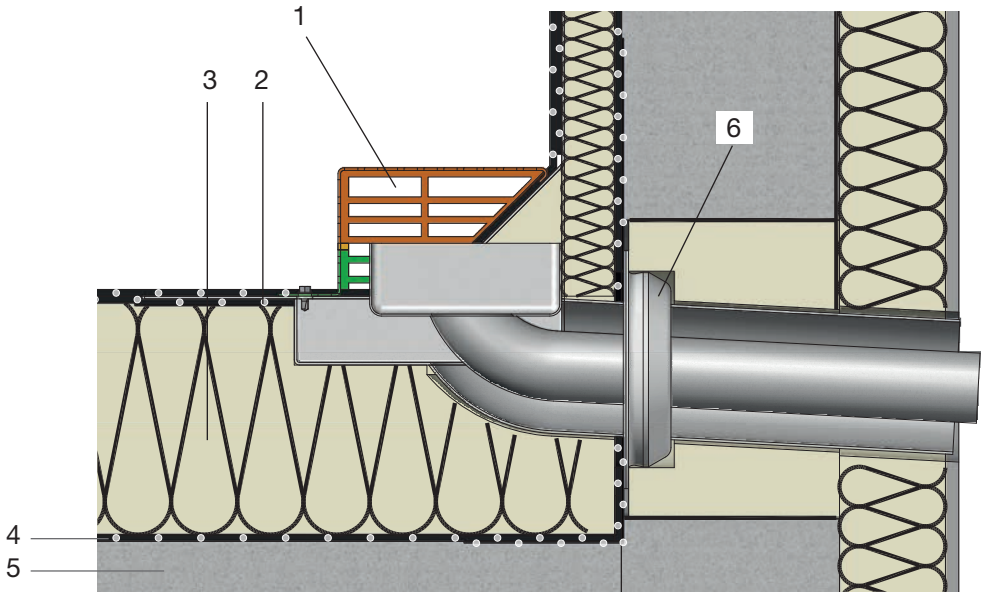

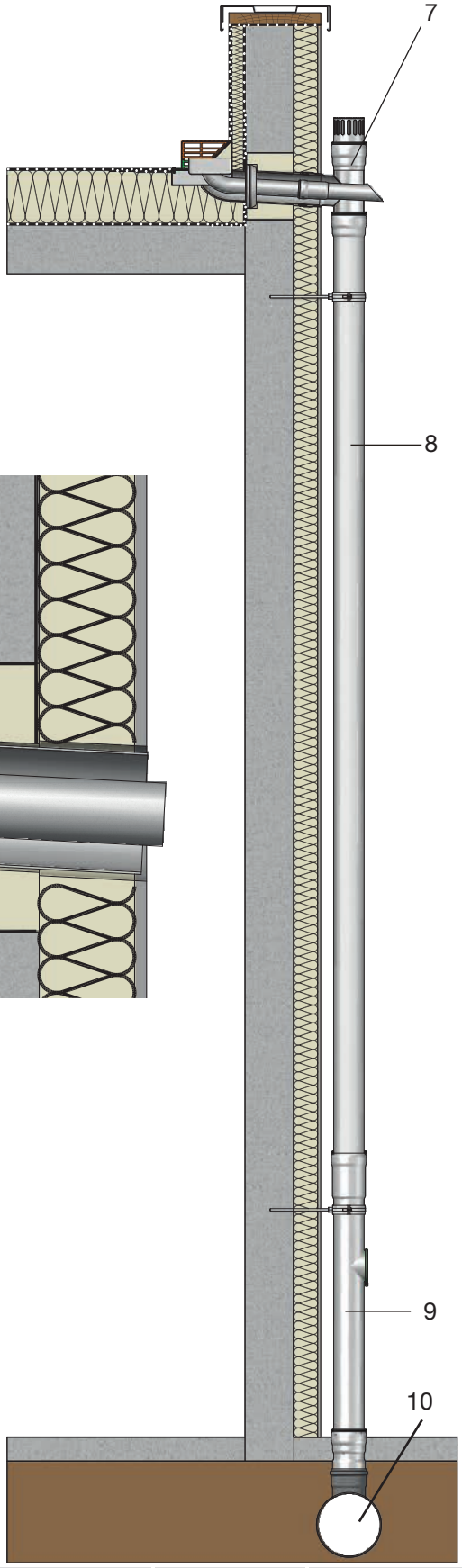

Beschreibung

Die LORO-X DUOFLUX® Rohr-in-Rohr Attikaentwässerung verfügt über einen Klebeflansch für den direkten Einbau in die Kante des Attikadaches.

1 LORO-X DUOFLUX® Attikaentwässerung Rohr-in-Rohr
2 Abdichtungsbahnen
3 Wärmedämmung
4 Dampfsperre
5 Betonplatte
6 LORO-Schiebeflansch
7 LORO-X Abzweig mit Speier
8 LORO-X Regenfallrohr
9 LORO-X Regenstandrohr
10 Grundleitung

Systemform

Bild 1

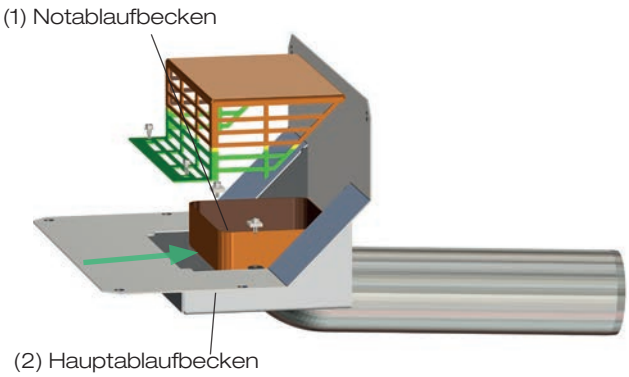

Bild 2

Im Attikaablauf ist über dem Becken für die Hauptentwässerung (2) ein Becken für die Notentwässerung (1) angeordnet. (Bild 1).

Die Systemform der DUOFLUX® Haupt-Not-Kombi Rohr-in-Rohr Attikaentwässerung leitet das Wasser in 2 Fällen sicher und geordnet vom Attikadach ab.

Fall 1: Die Hauptentwässerung bei Normalregen erfolgt über das Becken der Hauptentwässerung (2), das Ablaufrohr der Hauptentwässerung (6) und den Abzweig Rohr-in-Rohr Speier (7) in die Grundleitung. (Bild 1)

Fall 2: Die Notentwässerung erfolgt bei Starkregen über das Becken der Notentwässerung (1), das Ablaufrohr der Notentwässerung (5) und den Speier (7) des Abzweiges ins Freie. Die Hauptentwässerung bleibt wie beschrieben. (Bild 2)

Fall 1: Normalregen

Hauptentwässerung

Punkt 1 in der LORO-X Abflusskurve LX1347 Seite 13

Wasserhöhe geringer als Wehrhöhe

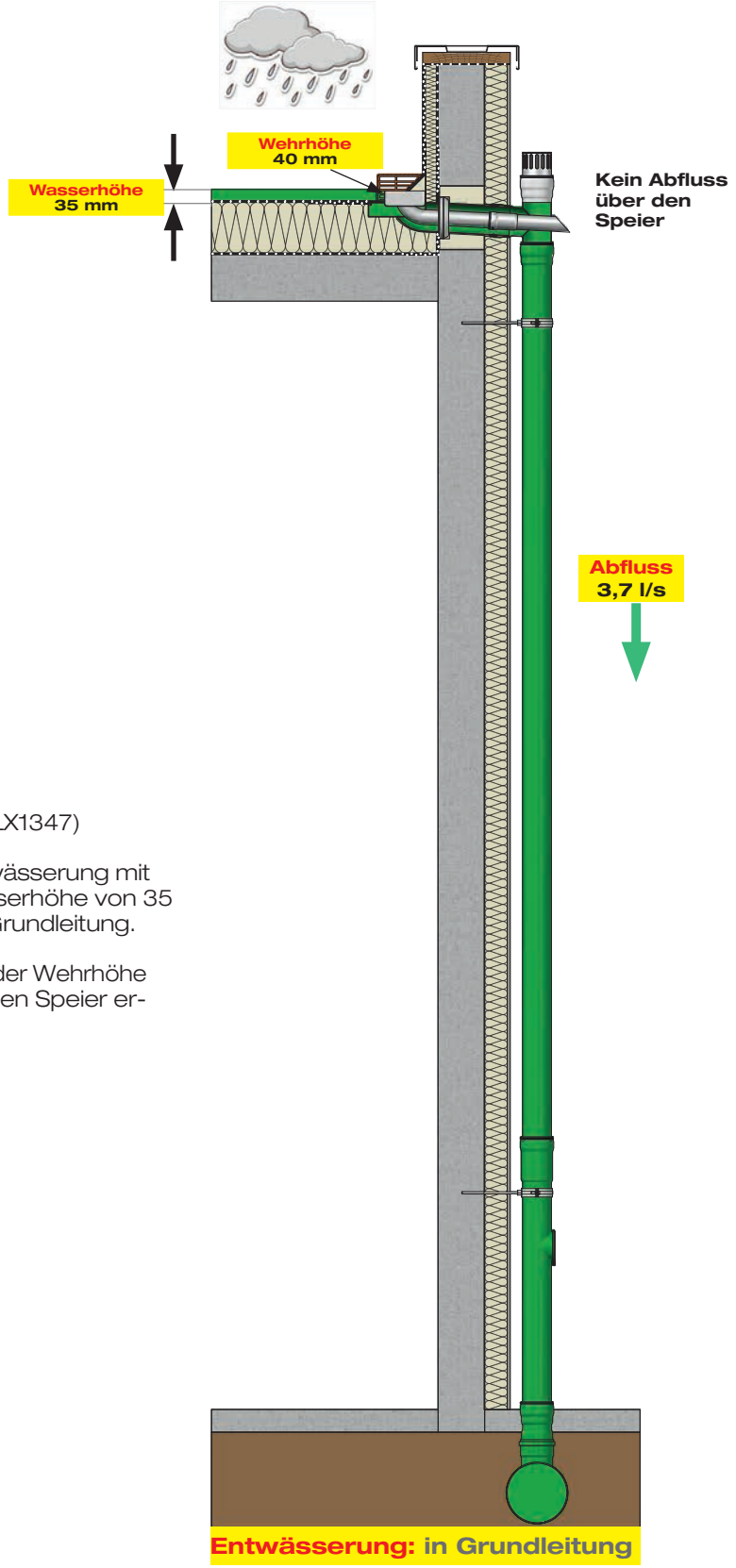

Hauptentwässerung
(Punkt 1 in der LORO-X Abflusskurve LX1347)

Bei Normalregen erfolgt die Hauptentwässerung mit einem Abfluss von 3,7 l/s bei einer Wasserhöhe von 35 mm vom Attikadach mit Abfluss in die Grundleitung.

Die Wasserhöhe liegt dabei immer unter der Wehrhöhe von 40 mm, sodass kein Abfluss über den Speier erfolgt.

Fall 2: Starkregen

Notentwässerung

Punkt 2 in der LORO-X Abflusskurve LX1347 Seite 13

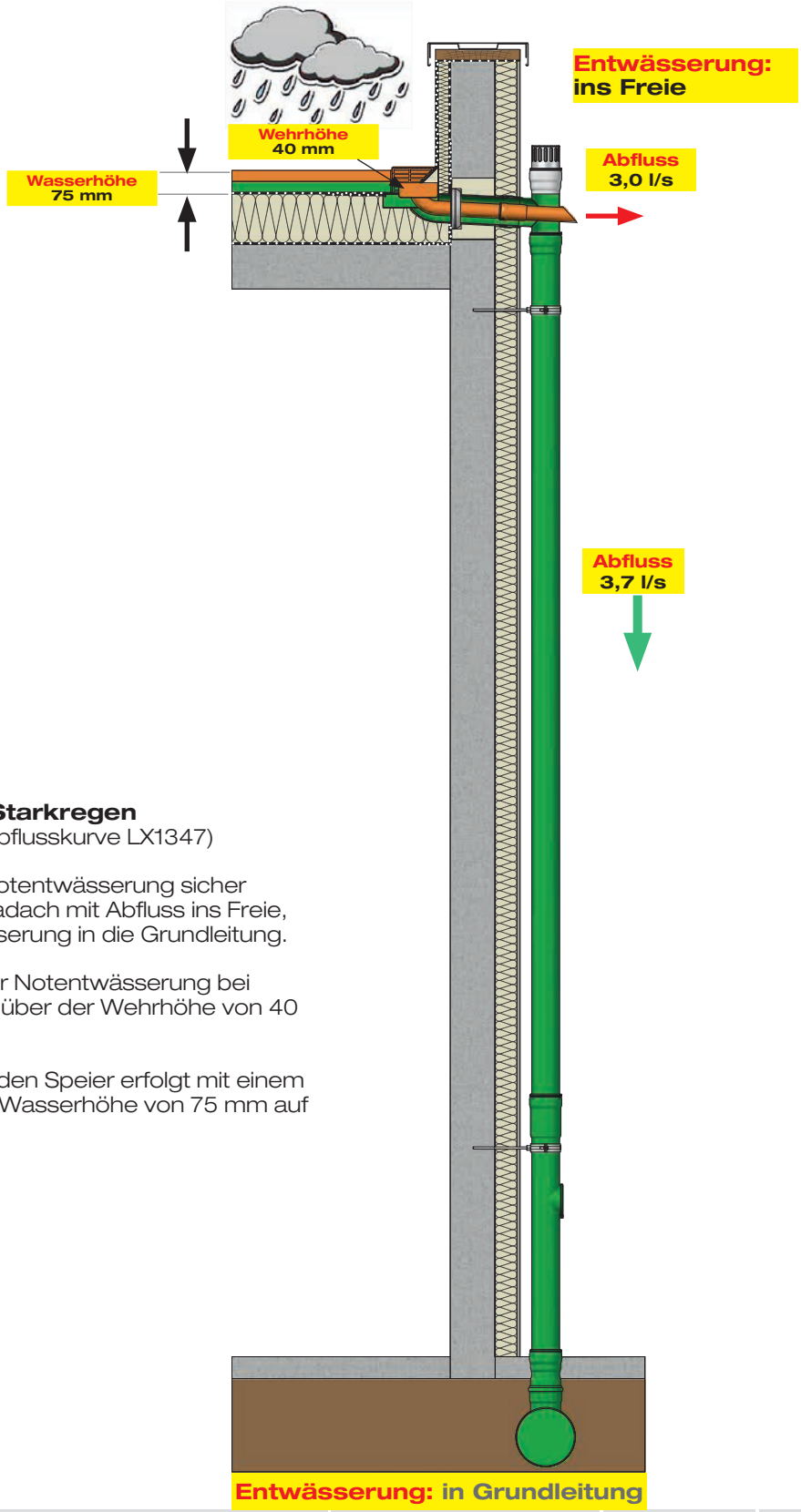

Wasserhöhe über Wehrhöhe

Notentwässerung bei Starkregen
(Punkt 2 in der LORO-X Abflusskurve LX1347)

Bei Starkregen erfolgt die Notentwässerung sicher durch den Speier vom Attikadach mit Abfluss ins Freie, zusätzlich zur Hauptentwässerung in die Grundleitung.

Die Wasserhöhe liegt bei der Notentwässerung bei Starkregen bei 75mm , also über der Wehrhöhe von 40 mm.

Die Notentwässerung über den Speier erfolgt mit einem Abfluss von 3,0 l/s bei einer Wasserhöhe von 75 mm auf dem Attikadach.

Anforderungsspezifikation

Berechnungsbeispiel

- Attikadach eines Gebäudes mit wirksamer Niederschlagsfläche A = 200 m² (keine Teilflächen)
- Abflussbeiwert c = 1,0
- Regenspende $r_{5,5}$ = 300 l/(s x ha)
- Regenspende $r_{5,100}$ = 600 l/(s · ha)
- Wasserhöhe bei Hauptentwässerung 35 mm
- Wasserhöhe bei Notentwässerung 75 mm
- Haupt-Not-Kombi Attikaentwässerung DUOFLUX® Rohr-in-Rohr

Tabelle 6 - Abflussbeiwerte C gem. DIN 1986-100 zur Ermittlung des Regenwasserabflusses

Nr.	Art der Flächen	C*
1	Wasserundurchlässige Flächen, z.B.	1,0
	- Dachflächen	1,0
	- Betonflächen	1,0
	- Rampen	
	- befestigte Flächen mit	1,0
	Fugenverdichtung	1,0
	- Schwarzdecken (Asphalt)	1,0
	- Pflaster mit Fugenverguss	0,5
	- Kiesdächer	
	- begrünte Dachflächen	0,3
	- für Intensivbegrünung	
	- für Extensivbegrünungen ab 10 cm Aufbaudicke	0,3
	- für Extensivbegrünungen unter 10 cm Aufbaudicke	0,5

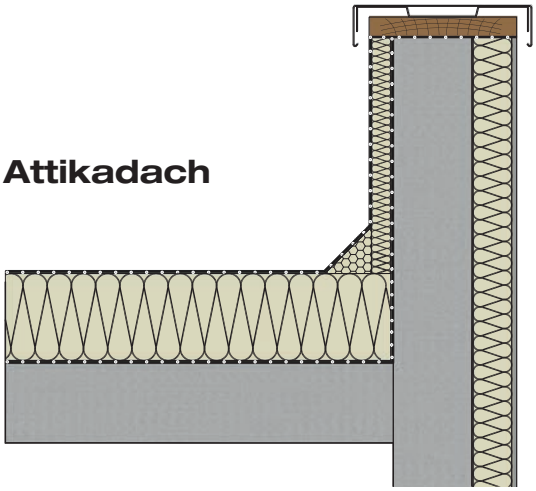

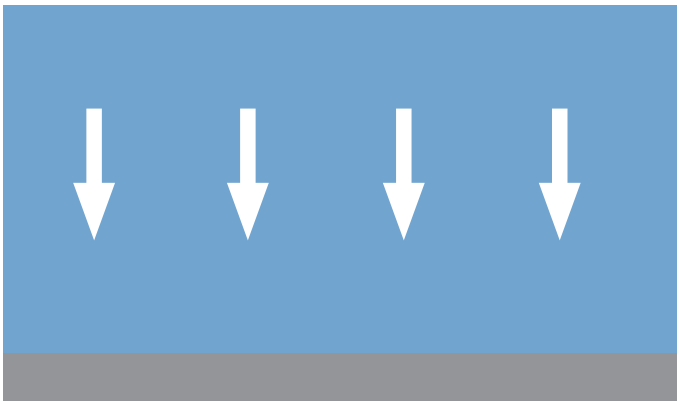

Erforderlicher Abfluss der Hauptentwässerung

Ermittlung der Berechnungsregenspende:

$$Q_r = \frac{A \cdot r_{5,5} \cdot C}{10000}$$

Q_r [l/s] = Berechnungsregenspende
A [m²] = wirksame Dach- oder Teilfläche
$r_{5,5}$ [l/(s · ha)] = Regenspende (5 Min., alle 5 Jahre)
C [-] = Abflussbeiwert

$$Q_r = \frac{200 \cdot 300 \cdot 1{,}0}{10000}$$

$$Q_r = 6{,}0 \text{ l/s}$$

Erforderlicher Abfluss der Notentwässerung

Ermittlung des Überlastvolumenstroms für Notabläufe:

$$Q_{not} = \frac{A \cdot (r_{5,100} - r_{5,5} \cdot C)}{10000}$$

Q_{not} [l/s] = Überlastvolumenstrom
A [m²] = wirksame Dach- oder Teilfläche
$r_{5,100}$ [l/(s · ha)] = Regenspende (5 Min., alle 100 Jahre)
C [-] = Abflussbeiwert

$$Q_{not} = \frac{200 \cdot (600-300 \cdot 1{,}0)}{10000}$$

$$Q_{not} = 6{,}0 \text{ l/s}$$

Umsetzungsspezifikation

Abflusswerte aus
Datenblatt LX 1347
der LORO-X DUOFLUX® Rohr-in-Rohr
Haupt-Not-Kombi Attikaentwässerung

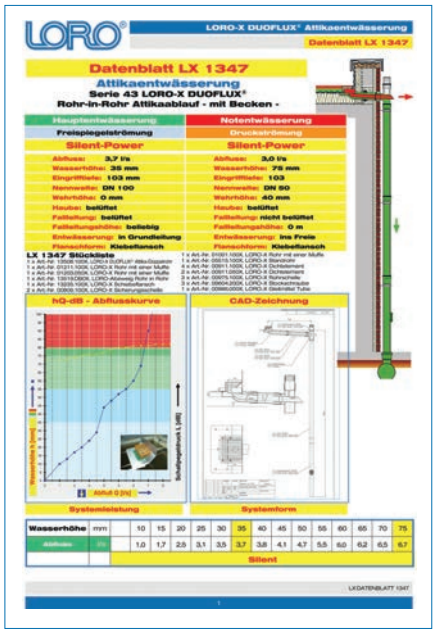

Verfügbarer Abfluss der Hauptentwässerung

$Q_{DA\ Haupt}$ = 3,7 l/s

Verfügbarer Abfluss der Notentwässerung

$Q_{DA\ Not}$ = 3,0 l/s

Ermittlung der Anzahl von Abläufen bei der Hauptentwässerung

$$n_{DA} = \frac{Q_r}{Q_{DA\ Haupt}} \text{ in Stück}$$

n_{DA} [-] = Anzahl der Hauptentwässerungen
Q_r [l/s] = Abfluss der Hauptentwässerung
$Q_{DA\ Haupt}$ [l/s] = Abfluss einer Hauptentwässerung bei vorgegebenener Wasserhöhe von 35 mm am Hauptablauf

$$n_{DA} = \frac{6{,}0\ l/s}{3{,}0\ l/s} = 2 \text{ Stück}$$

Ermittlung der Anzahl von Abläufen bei der Notentwässerung

$$n_{Not} = \frac{Q_{Not}}{Q_{DA\ Not}} \text{ in Stück}$$

n_{Not} [-] = Anzahl Notentwässerungen
Q_{Not} [l/s] = Abfluss der Notentwässerung
$Q_{DA\ Not}$ [l/s] = Abfluss einer Notentwässerung bei vorgegebenener Wasserhöhe von 75 mm am Notablauf

$$n_{Not} = \frac{6{,}0\ l/s}{3{,}0\ l/s} = 2 \text{ Stück}$$

Anzahl der benötigten LORO-X DUOFLUX® Haupt-Not-Kombi Abläufe

$n_{DA\ Haupt\text{-}Not\text{-}Kombi}$ = 2 Stück

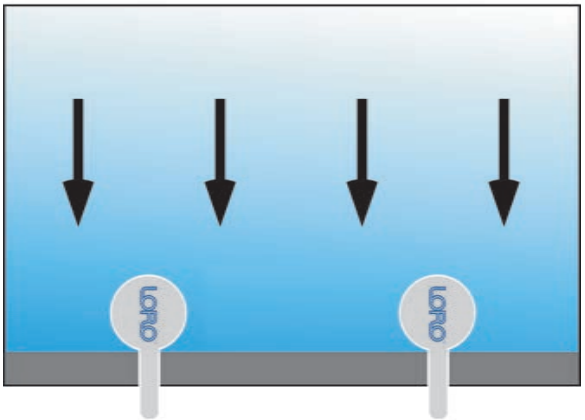

Bei Fragen zur Auslegung von Dachabläufen wenden Sie sich bitte an die technischen LORO-Berater im Außendienst.

Maße und Gewichte

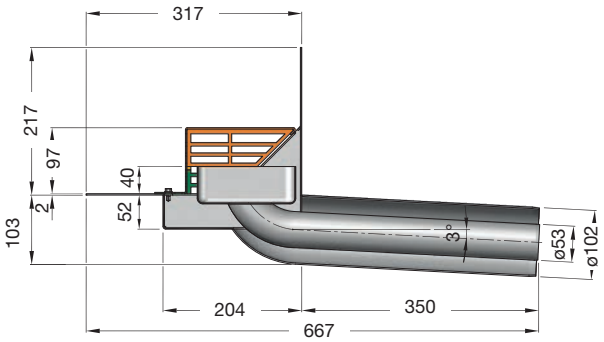

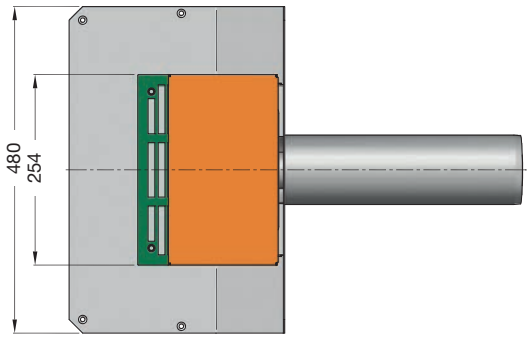

LORO-X DUOFLUX®

Haupt-Not-Kombi Attikaablauf,
DN 100/DN 50,
Serie 43

mit Klebeflansch
für Bitumen-Abdichtungsbahnen

Stahl, feuerverzinkt

Abflussleistung nach Datenblatt			**LX1347**
Hauptentwässerung:	DN 100	=	3,7 l/s
Notentwässerung:	DN 50	=	3,0 l/s

Art.-Nr. 13508.100X Gewicht: 9,6 kg

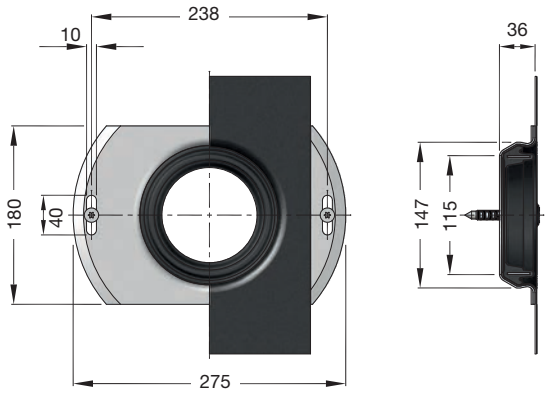

LORO-Schiebeflansch, DN 100
mit Anschlussmanschette,
zur Einbindung der Dampfsperre

Stahl, feuerverzinkt

für Dampfsperre aus Bitumen-Abdichtungsbahnen
Art.-Nr. 13235.100X Gewicht: 1,7 kg

für Dampfsperre aus Kunststoff-Abdichtungsbahnen
Art.-Nr. 13236.100X Gewicht: 1,5 kg

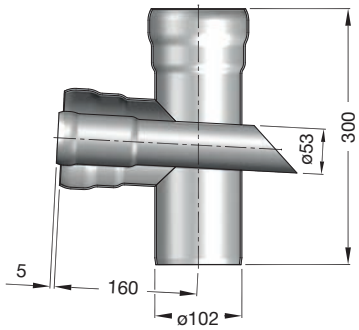

LORO-X Abzweig Rohr-in-Rohr, DN 100/50, Speier
für LORO-X DUOFLUX® Attikaabläufe,

Stahl, feuerverzinkt,

Art.-Nr. 13519.DB0X Gewicht: 2,1 kg

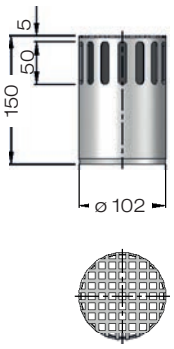

LORO-X Belüftungsstück mit Lochblech, DN 100

Stahl, feuerverzinkt

DN 100: Art.-Nr. 13217.100X Gewicht: 0,7 kg

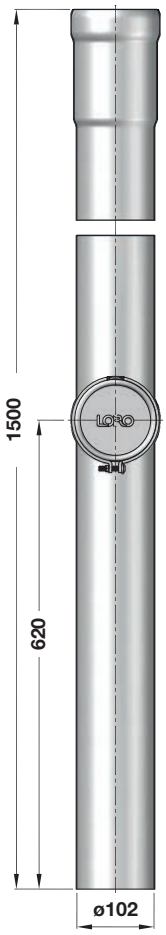

LORO-Regenstandrohr mit Reinigungsöffnung, DN 100

1500 mm lang Stahl, feuerverzinkt, mit zusätzlicher Beschichtung

Art.-Nr. 05515.100X Gewicht: 6,6 kg

(1) Datenblatt LX 1347

Attikaentwässerung

Serie 43 LORO-X DUOFLUX®

Rohr-in-Rohr Attikaablauf - mit tiefgelegtem Rohr -

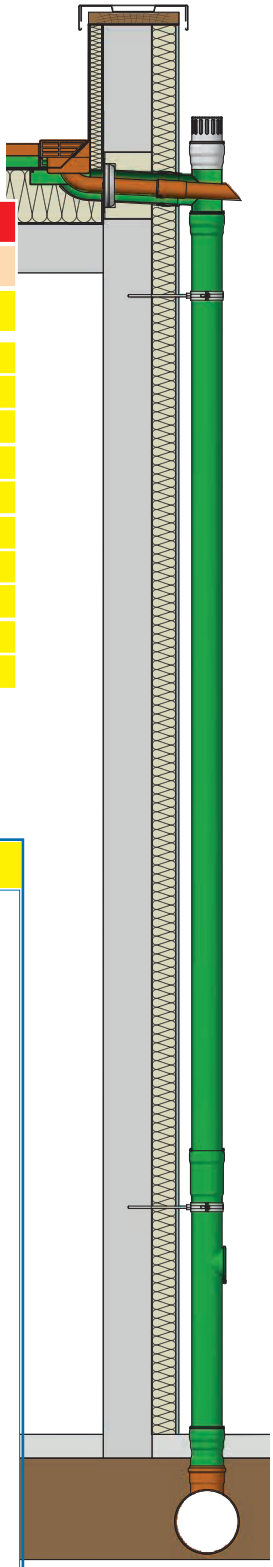

(2) Hauptentwässerung	(13) Notentwässerung
(3) Freispiegelströmung	(14) Freispiegelströmung
(4) Silent-Power	(15) Silent-Power
(5) Abfluss: 3,7 l/s	(16) Abfluss: 3,0 l/s
(6) Wasserhöhe: 35 mm	(17) Wasserhöhe: 75 mm
(7) Eingrifftiefe: 103 mm	(7) Eingrifftiefe: 103
(8) Nennweite: DN 100	(18) Nennweite: DN 50
(9) Wehrhöhe: 0 mm	(19) Wehrhöhe: 40 mm
(10) Haube: belüftet	(20) Haube: belüftet
(11) Fallleitung: belüftet	(21) Fallleitung: Speier
(23) Fallleitungshöhe: 4,2 m	(25) Fallleitungshöhe: 0 m
(12) Entwässerung: in Grundleitung	(22) Entwässerung: ins Freie
(24) Flanschform: Klebeflansch	(24) Flanschform: Klebeflansch

LX 1347 Stückliste

1 x Art.-Nr. 13508.100X, LORO-X DUOFLUX® Attika-Rohr in Rohr
1 x Art.-Nr. 01211.100X, LORO-X Rohr mit einer Muffe
1 x Art.-Nr. 01203.050X, LORO-X Rohr mit einer Muffe
1 x Art.-Nr. 13519.DB0X, LORO-Abzweig Rohr in Rohr
1 x Art.-Nr. 13235.100X, LORO-X Schiebeflansch
2 x Art.-Nr. 00806.100X, LORO-X Sicherungsschelle
1 x Art.-Nr. 01001.100X, LORO-X Rohr mit einer Muffe
1 x Art.-Nr. 05515.100X, LORO-X Standrohr
4 x Art.-Nr. 00911.100X, LORO-X Dichtelement
2 x Art.-Nr. 00911.050X, LORO-X Dichtelement
3 x Art.-Nr. 00975.100X, LORO-X Rohrschelle
3 x Art.-Nr. 09604.200X, LORO-X Stockschraube
1 x Art.-Nr. 00986.000X, LORO-X Gleitmittel Tube

hQ-dB - Abflusskurve

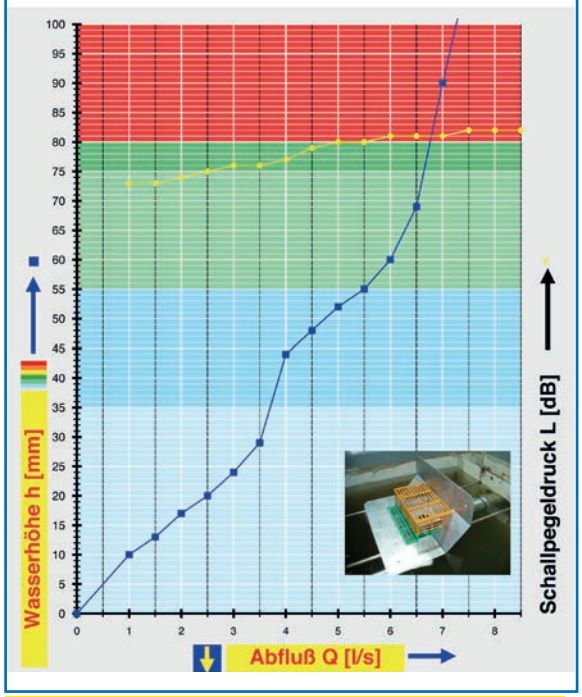

CAD-Zeichnung

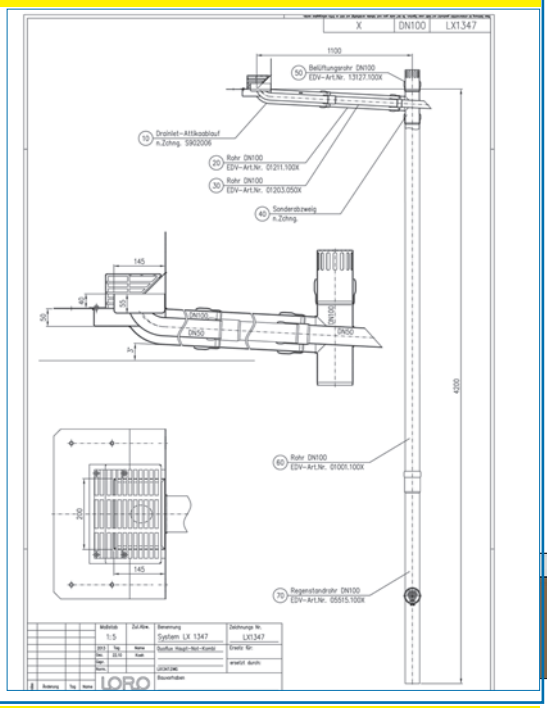

Systemleistung | **Systemform**

Wasserhöhe	mm		10	15	20	25	30	35	40	45	50	55	60	65	70	75
Abfluss	l/s		1,0	1,7	2,5	3,1	3,5	3,7	3,8	4,1	4,7	5,5	6,0	6,2	6,5	6,7
		Silent														

Ausschreibungstextvorschlag

Bedarfsposition 1

Dachentwässerungssystem: Attikaentwässerung mit Fallleitung und Attikanotentwässerung mit Speier als Haupt-Not-Kombi System mit Rohr-in-Rohr Prinzip:

Lieferung, fach- und höhengerechter Einbau in die Dachabdichtung eines Attikaablaufs

z.B. Fabr.: LORO-X DUOFLUX® Attikaentwässerung Rohr-in-Rohr, LX1347-3X **(1)** mit Klebeflansch **(24)**

Ablauf: DN 100/DN 50

Eingrifftiefe: 103 mm **(7)**

Angebot. Fabr.:..... (von AN verbindlich einzutragen)

Es sind nur absolut vergleichbare, geprüfte Systeme zugelassen!

Abfluss-Leistung:

Hauptentwässerung **(2)** mit Freispiegelströmung **(3)**, Silent-Power **(4)**
DN 100 **(8)**, Wehrhöhe: 0 mm **(9)**, Haube: belüftet **(10)**, Fallleitung: belüftet **(11)**,
Fallleitungshöhe: beliebig **(23)**, Abfluss in Grundleitung **(12)**

Abfluss: 3,7 l/s **(5)** bei Wasserhöhe: 35 mm **(6)**,

Notentwässerung **(13)** mit Speier und Freispiegelströmung **(14)** Wehrhöhe 40 mm **(19),**
Silent-Power **(15)**
DN 50 **(18)**, Haube: belüftet **(20)**, Fallleitung: als Speier **(21)**,
Fallleitungshöhe: 0 m **(25)**, Abfluss ins Freie **(22)**

Abfluss: 3,0 l/s **(16)** bei Wasserhöhe: 75 mm **(17)**

bestehend aus:

LORO-X DUOFLUX® Attika Rohr-in-Rohr Ablauf mit Klebeflansch, aus Stahl, feuerverzinkt, waagerechtem Verzug mit Rohr-in-Rohr 1 x DN 100, 1 x DN 50, Abzweig Rohr-in-Rohr Speier, Rohrschellen, Schiebeflansch für die Anbindung der Dampfsperre, Standrohr mit Hochleistungs-sicherheitsüberlauf, Dichtelementen und Gleitmittel.

Einbauort: Attikadach

Der Einbau hat streng gem. Herstellervorgaben des Herstellers der Dachabdichtung bzw. des Systemlieferanten des Entwässerungssystems zu erfolgen!

Evtl. erforderliche Maßnahmen zum Einbau (vorab in die Notabdichtung) sind in den EP einzukalkulieren!

**Produktdaten und Ausschreibungstext mit Angabe ”LX1347”
in Online-Produktdatenbank.
Suche wie in diesem Aktuell 118 auf Seite 20 und 21 beschrieben.**

LORO-X Zeichnung

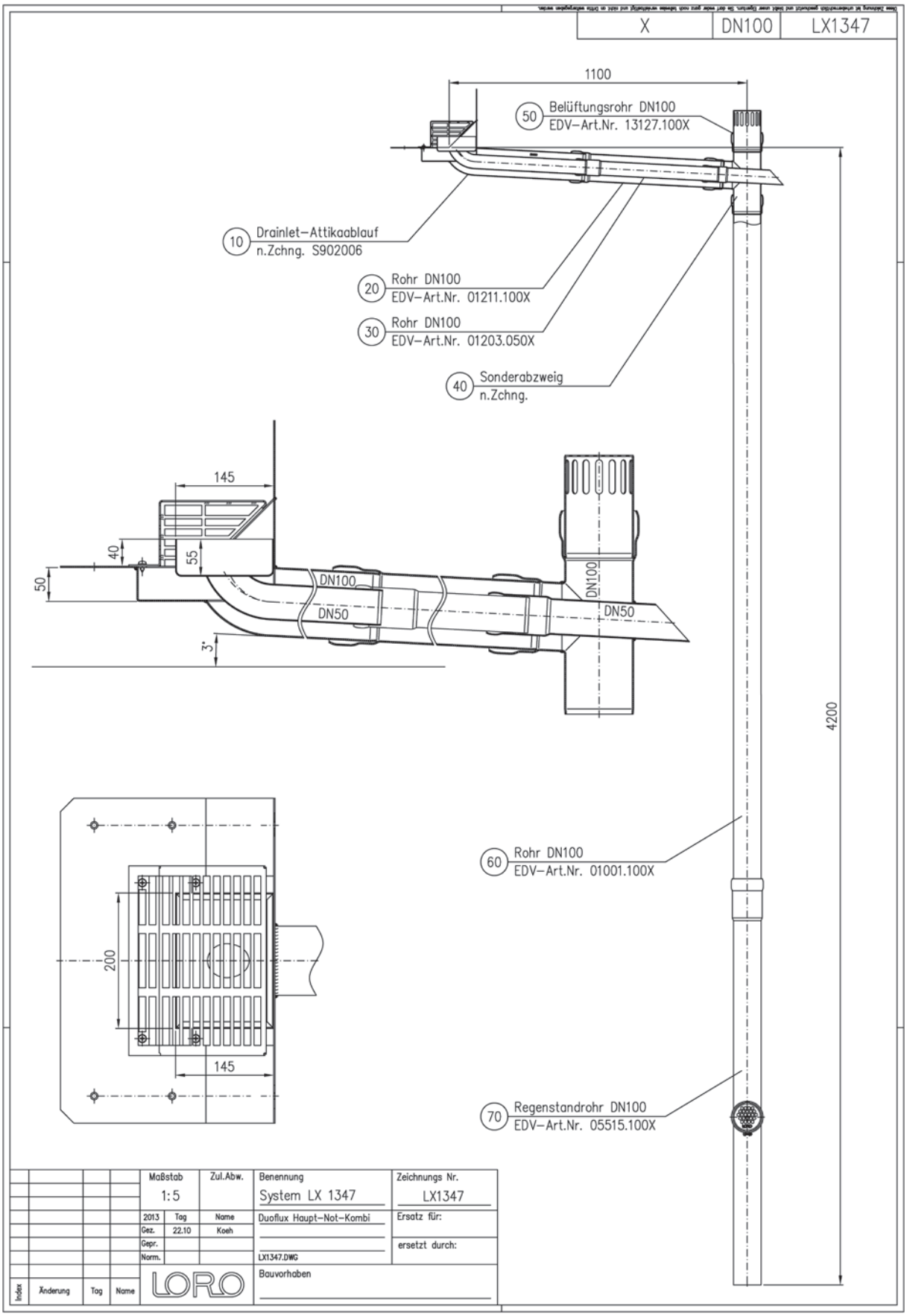

Systemleistung

LORO-X Abflusskurve LX1347

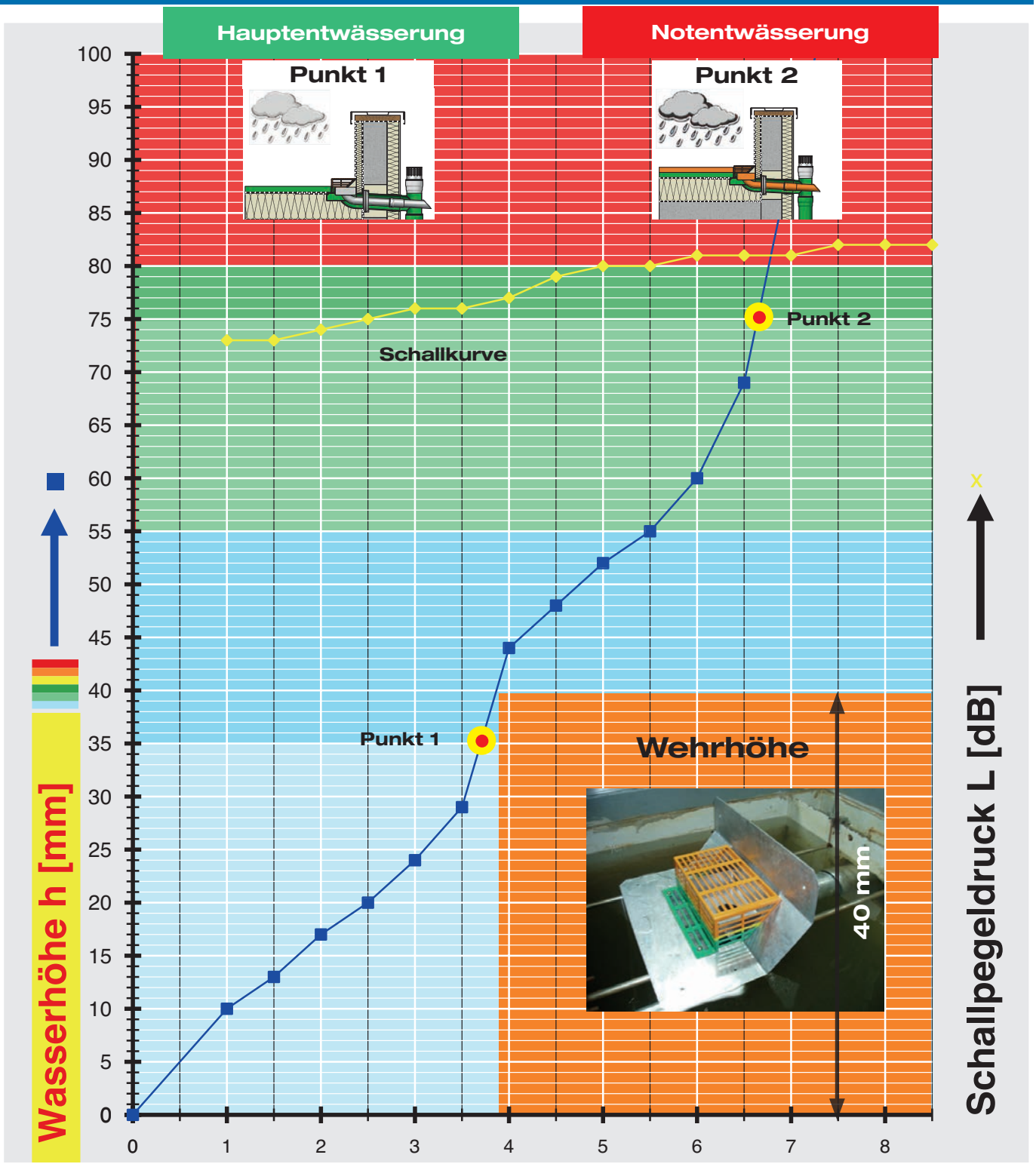

Punkt 2

Wasserhöhe	mm		10	15	20	25	30	35	40	45	50	55	60	65	70	75
Abfluss	l/s		1,0	1,7	2,5	3,1	3,5	3,7	3,8	4,1	4,7	5,5	6,0	6,2	6,5	6,7

Punkt 1

Die Regenspende berechnen

1. Berechnung

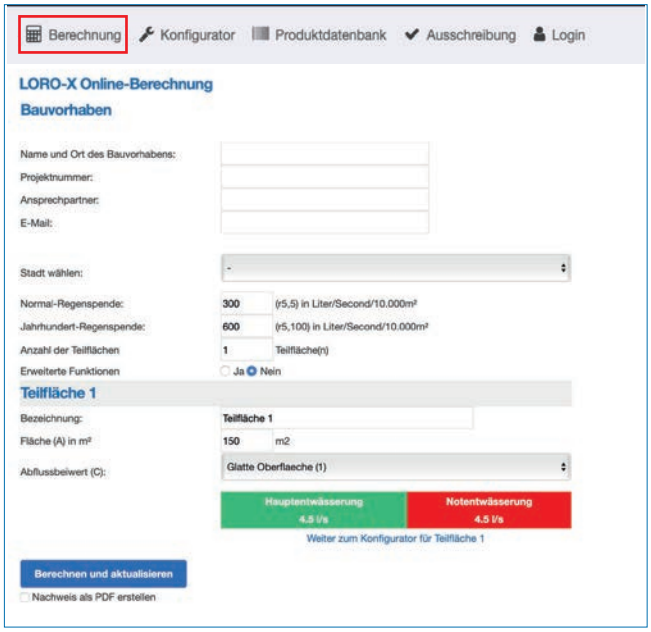

www.loro.de -> Berechnung

Für die Berechnung der notwendigen Abflussleistung benötigen Sie 3 Angaben:

- Quadratmeter der Dachfläche
- Dachaufbau
- örtliche Regenspende

Das Ergebnis der Online-Berechnung ist die benötigte Abflussleistung in Liter pro Sekunde. Die berechnete Leistung wird an den Online-Konfigurator übergeben.

Das passende Fertig-System auswählen

2. Konfigurator

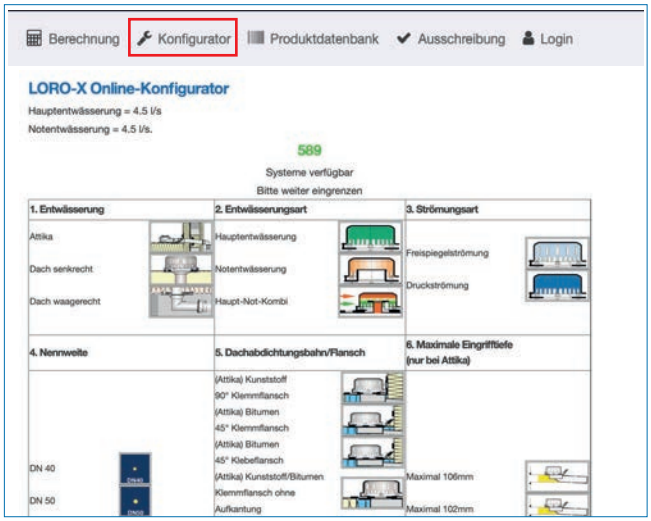

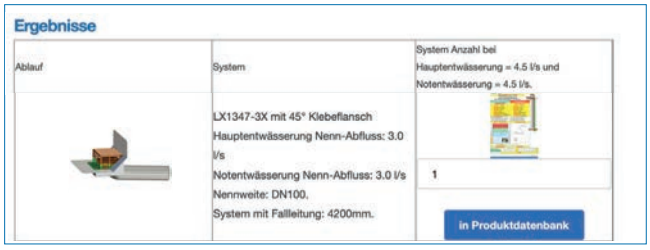

www.loro.de -> Konfigurator

Mit dem LORO-X Online-Konfigurator können Sie das geeignete LORO-X Dachentwässerungssystem auswählen. Folgende Merkmale werden berücksichtigt:

- Entwässerungsweg (Attika oder Dach)
- Entwässerungsart (Haupt oder Not)
- Strömungsart (Freispiegel oder Druck)
- Nennweite des Rohrsystems (DN)
- Anschluss an Abdichtungsbahn (Bitumen oder PVC)
- Eingrifftiefe in die Wärmedämmung

Nach erfolgreicher Konfiguration bekommen Sie "unter" dem Konfigurator eine Auflistung der verwendbaren LX-Systeme.

Wenn Sie vorher die Online-Berechnung durchgeführt haben, ermittelt die Software automatisch die notwendige Anzahl der verfügbaren LX-Systeme.

Das ausgewählte LX-System wird dann inkl. der Anzahl an die LORO-X Produktdatenbank übergeben.

Spezifikation herunterladen

3. Produktdatenbank

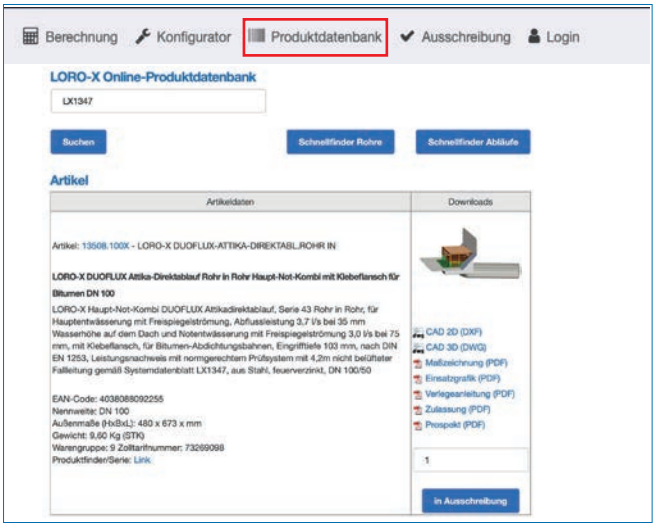

www.loro.de -> Produktdatenbank

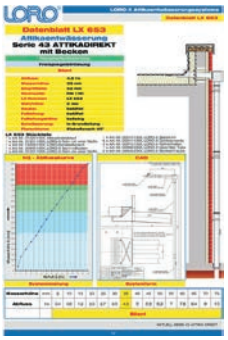

LX-Datenblatt
als .pdf

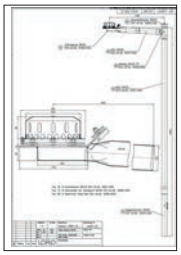

2D-CAD
.pdf, dxf und .dwg

3D-CAD
als .dwg

Ausschreibung und Angebot erstellen

4.Ausschreibung

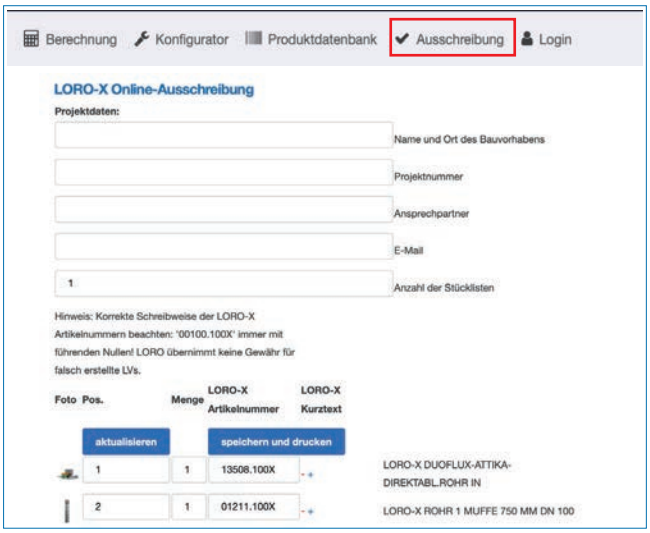

www.loro.de -> Ausschreibung

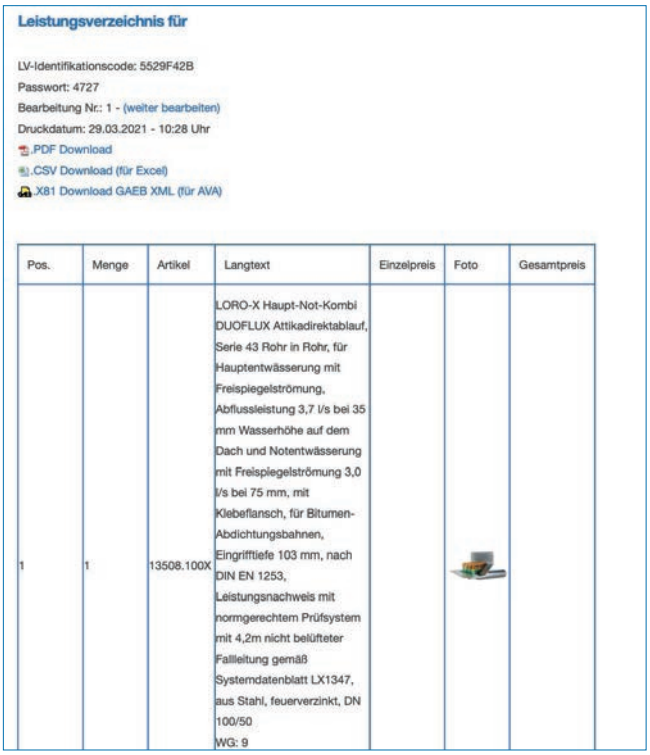

Leistungsverzeichnis für

LV-Identifikationscode: 5529F42B
Passwort: 4727
Bearbeitung Nr.: 1 - (weiter bearbeiten)
Druckdatum: 29.03.2021 - 10:28 Uhr
.PDF Download
.CSV Download (für Excel)
X81 Download GAEB XML (für AVA)

Pos.	Menge	Artikel	Langtext	Einzelpreis	Foto	Gesamtpreis
1	1	13508.100X	LORO-X Haupt-Not-Kombi DUOFLUX Attikadirektablauf, Serie 43 Rohr in Rohr, für Hauptentwässerung mit Freispiegelströmung, Abflussleistung 3,7 l/s bei 35 mm Wasserhöhe auf dem Dach und Notentwässerung mit Freispiegelströmung 3,0 l/s bei 75 mm, mit Klebeflansch, für Bitumen-Abdichtungsbahnen, Eingrifftiefe 103 mm, nach DIN EN 1253, Leistungsnachweis mit normgerechtem Prüfsystem mit 4,2m nicht belüfteter Fallleitung gemäß Systemdatenblatt LX1347, aus Stahl, feuerverzinkt, DN 100/50 WG: 9			

Sie finden in der LORO-X Online Produktdatenbank zu jedem einzelnen Artikel (ca. 2500 verschiedene) sowie zu jedem kompletten LX-Datenblatt:

- LX-Datenblatt
- 2D und 3D Zeichnung als CAD-Dateien (.dwg)
- 2D Zeichnung als PDF-Dokument
- Ausschreibungstexte
- Artikelnummer, Foto, Gewicht, Nennweite, EAN-Code, Zolltarifnummer
- Verlegeanleitung und Einsatzbeispiele

Die LORO-X Online- Ausschreibung generiert ein fertiges Angebot bzw. eine Ausschreibung aus einer Liste von Artikeln. Jedes neu erstellte Angebot bekommt eine eindeutige Identifikationsnummer und ein Passwort, mit dem Sie das erstellte Angebot jederzeit wieder aufrufen und weiter bearbeiten können:

- .pdf Datei
- .csv Datei (Import z.B in Excel)
- .X81 Datei (GAEB XML)

Notizen

Notizen

Werkvertretungen

Ihre Ansprechpartner

1 **Rudolf Strauß GmbH** Industrievertretung / Technische Betreuung
Tel: +49 40 88 365 77 0 • industrievertretungen@r-strauss.de
Thomas Scholz Gebiet Nord
Tel: +49 152 08735603 • scholz@r-strauss.de

1a: Innendienst: Hendrik Henze • Tel: +49 538271 257 • hendrik.henze@lorowerk.de
1b: Innendienst: Veronica Magnusson • Tel: +49 5382 71 258 • v.magnusson@lorowerk.de
1c: Innendienst: André Pralle • Tel: +49 5382 71300 • a.pralle@lorowerk.de

2 **Ralf Kaminski** Technischer Berater
Mobil: +49 175 524 64 94 • ralf.kaminski@lorowerk.de
2a: Innendienst: Thorsten Börstling • Tel: +49 5382 71 252 • t.boerstling@lorowerk.de
2b: Innendienst: Jared König • Tel: +49 5382 71 271 • j.koenig@lorowerk.de
Rabea Ebbecke • Tel: +49 5382 71 302 • r.ebbecke@lorowerk.de

3 **Thomas Cassel** Technischer Berater
Mobil: +49 170 9646066 • thomas.cassel@lorowerk.de

Innendienst: Jared König • Tel: +49 5382 71 271 • j.koenig@lorowerk.de
Rabea Ebbecke • Tel: +49 5382 71 302 • r.ebbecke@lorowerk.de

4 **Markus Bernad** Technischer Berater
Key Account Gebiet West
Mobil: +49 175 8421848 • markus.bernad@lorowerk.de
Stefan Kruska Technischer Berater
Mobil: +49 172 209 27 77 • kruska@kruska-beratung.de

LORO-X Lager West
Harald Peglow
Mewer Ring 7 • 58454 Witten • Tel: +49 2302 913160 • witten@lorowerk.de
4a: Innendienst: Jared König • Tel: +49 5382 71 271 • j.koenig@lorowerk.de
Rabea Ebbecke • Tel: +49 5382 71 302 • r.ebbecke@lorowerk.de
4b: Nadine Pralle • Tel: +49 5382 71 223 • n.pralle@lorowerk.de

5 **Marco Lozano-Bonstein** Technischer Berater
Mobil: +49 160 91662934 • marco.lozano@lorowerk.de
Innendienst: Jared König • Tel: +49 5382 71 271 • j.koenig@lorowerk.de
Rabea Ebbecke • Tel: +49 5382 71 302 • r.ebbecke@lorowerk.de

6 **Bernd Albert Skiba** Technischer Berater
Mobil: +49 160 97900435 • bernd.skiba@lorowerk.de
Innendienst: Thorsten Börstling • Tel: +49 5382 71252 • t.boerstling@lorowerk.de

7 **René Kassin** Technischer Berater
Key Account Gebiet Süd
Mobil: +49 175 5739364 • rene.kassin@lorowerk.de

Innendienst: Nadine Pralle
Tel: +49 5382 71 223 • n.pralle@lorowerk.de

8 **Kevin Leuer** Technischer Berater
Mobil: +49 16091662691 • kevin.leuer@lorowerk.de

Innendienst: Nadine Pralle
Tel: +49 5382 71 223 • n.pralle@lorowerk.de

9 **Andreas Schneider** Technischer Berater
Mobil: +49 160 98975044 • andreas.schneider@lorowerk.de

Innendienst: Annette Jürries-Hoppmann • Tel: +49 5382 71 296 • a.juerries-hoppmann@lorowerk.de

10 **Udo Keidel** Technischer Berater
Mobil: +49 160 90153146 • udo.keidel@lorowerk.de
Innendienst: Nadine Pralle • Tel: +49 5382 71 223 • n.pralle@lorowerk.de

11 **Oliver Koch** Technischer Berater
Mobil: +49 175 574 02 25 • oliver.koch@lorowerk.de

11a: Innendienst: Annette Jürries-Hoppmann • Tel: +49 5382 71 296 • a.juerries-hoppmann@lorowerk.de

11b: Innendienst: Christine Wille • Tel: +49 5382 71 303 • c.wille@lorowerk.de
Lucas Heuer • Tel: +49 5382 71 250 • l.heuer@lorowerk.de

LORO-X Lager Baden-Württemberg
Pierre Purgoll
Lise-Meitner-Ring 1 • 89231 Neu-Ulm • Tel: +49 731 8 33 00 • neu-ulm@lorowerk.de

12 **Peter Wollitz** Technischer Berater
Mobil: +49 170 921 16 62 • peter.wollitz@lorowerk.de

Innendienst: Christine Wille • Tel: +49 5382 71 303 • c.wille@lorowerk.de
Lucas Heuer • Tel: +49 5382 71 250 • l.heuer@lorowerk.de

13 **Johann Schaub** Technischer Berater
Mobil: + 49 151 62523524 • johann.schaub@lorowerk.de

Innendienst: Christine Wille • Tel: +49 5382 71 303 • c.wille@lorowerk.de
Lucas Heuer • Tel: +49 5382 71 250 • l.heuer@lorowerk.de

14 **Alexander Dickhaut** Technischer Berater
Key Account Gebiet Ost
Mobil: +49 170 5580199 • alexander.dickhaut@lorowerk.de
Ronny Amrey Technischer Berater
Mobil: +49 171 21344 35 • r.amrey@lorowerk.de

Innendienst: Marco Wolter • Tel: +49 5382 71 307 • m.wolter@lorowerk.de

Büro Leipzig
Iris Pohl, Susanne Kietz
Tel: +49 34205 42690 • wb.leipzig@lorowerk.de

15 **Frank Lacina** Technischer Berater
Mobil: +49 170 730 53 53 • frank.lacina@lorowerk.de

Innendienst: Melanie Hünecke • Tel: +49 5382 71 228 • m.huenecke@lorowerk.de

Oliver Spigaht Technischer Berater
Mobil: +49 160 6291623 • oliver.spigaht@lorowerk.de

Innendienst: Melanie Hünecke • Tel: +49 5382 71 228 • m.huenecke@lorowerk.de

---

Stefan Günther Leitung Vertrieb
Mobil: +49 175 2917864 • stefan.guenther@lorowerk.de

Steffen Spigaht Verkaufsleiter
Mobil: +49 171 9759168 • steffen.spigaht@lorowerk.de

Hendrik Henze Leitung Verkauf-Innendienst
Tel. +49 5382 71257 • hendrik.henze@lorowerk.de

LOROWERK K.H. Vahlbrauk GmbH & Co. KG
Kriegerweg 1 • 37581 Bad Gandersheim, Postfach 13 80 • 37577 Bad Gandersheim
Tel. +49 5382 71 0 • Telefax +49 5382 71 2 03 • Internet: www.loro.de • e-mail: infocenter@lorowerk.de