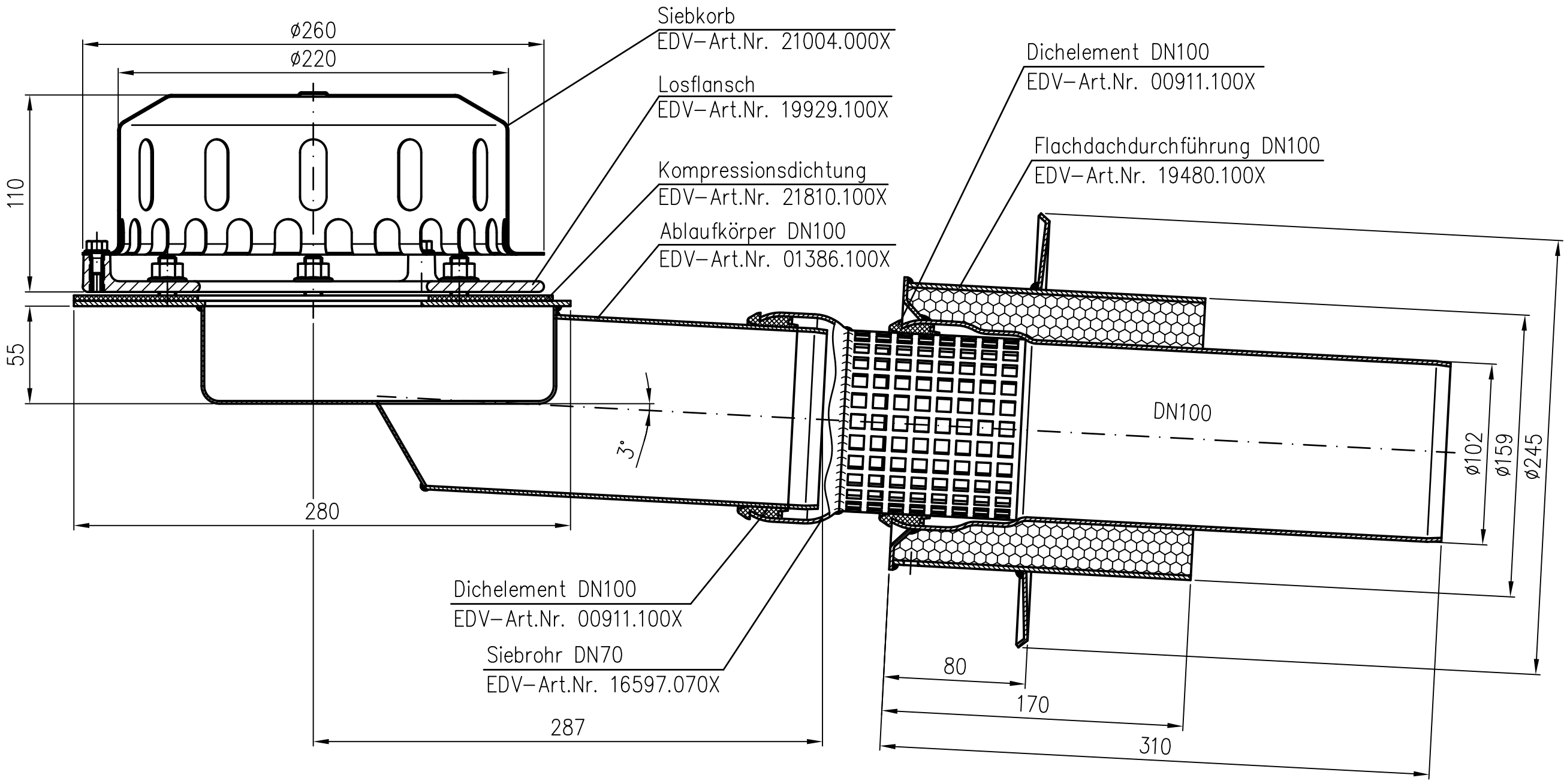

Erstellt mit AUTOCAD 2004

Index	Änderung	Tag	Name

Maßstab		Zul.Abw.
1:2,5		
2012	Tag	Name
Gez.	10.04.	Koeh
Gepr.		
Norm.		

LORO

Benennung: Hauptentwässerung

Dachdurchführung DN100
Freispiegelströmung
EDV–Art.Nr. 19512.100X
19512100X.DWG

Zeichnungs Nr.: 19512100X

Ersatz für:

ersetzt durch:

Bauvorhaben

Diese Zeichnung ist urheberrechtlich geschützt und bleibt unser Eigentum. Sie darf weder ganz noch teilweise verfielfältigt und nicht an Dritte weitergegeben werden.