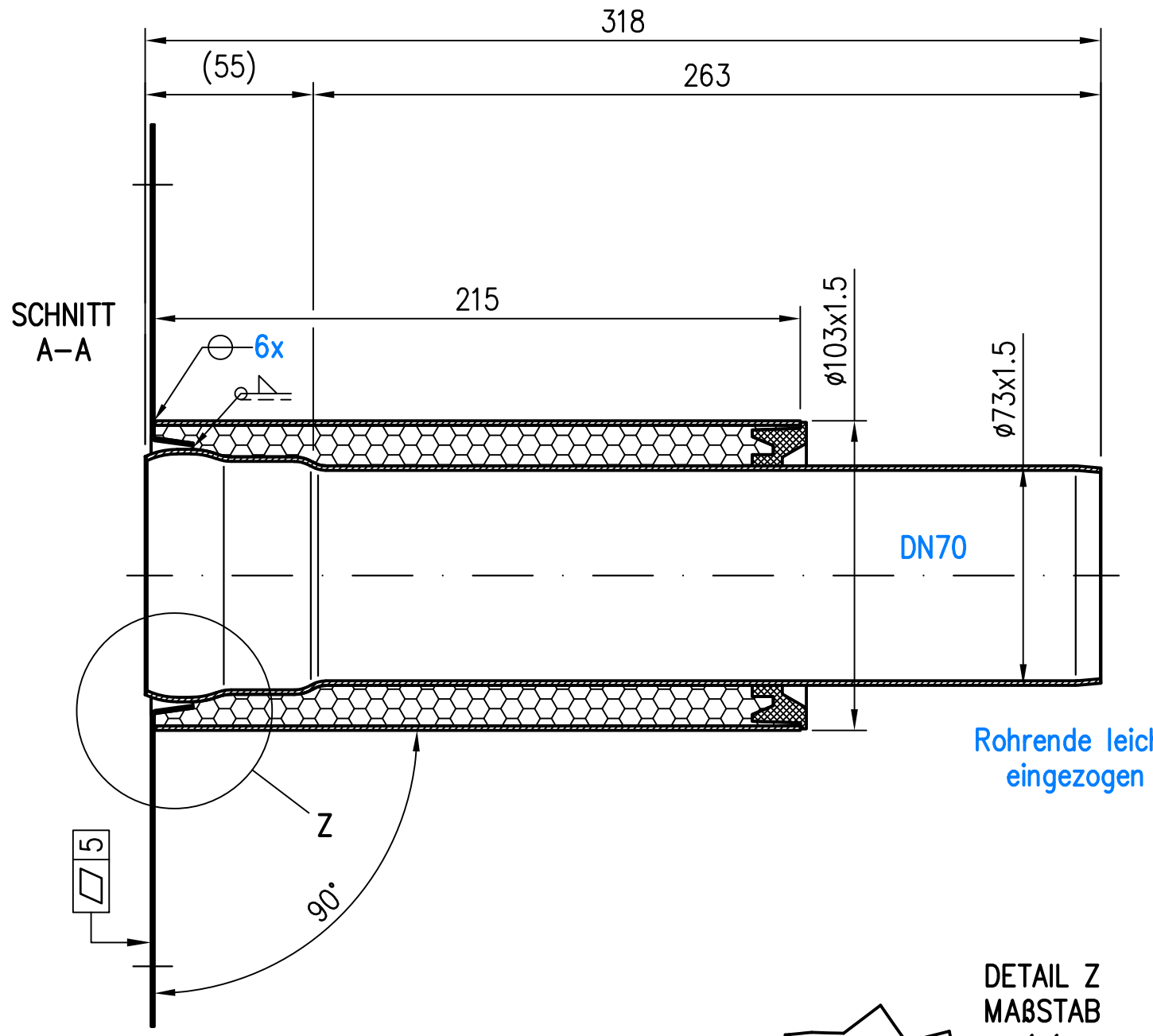

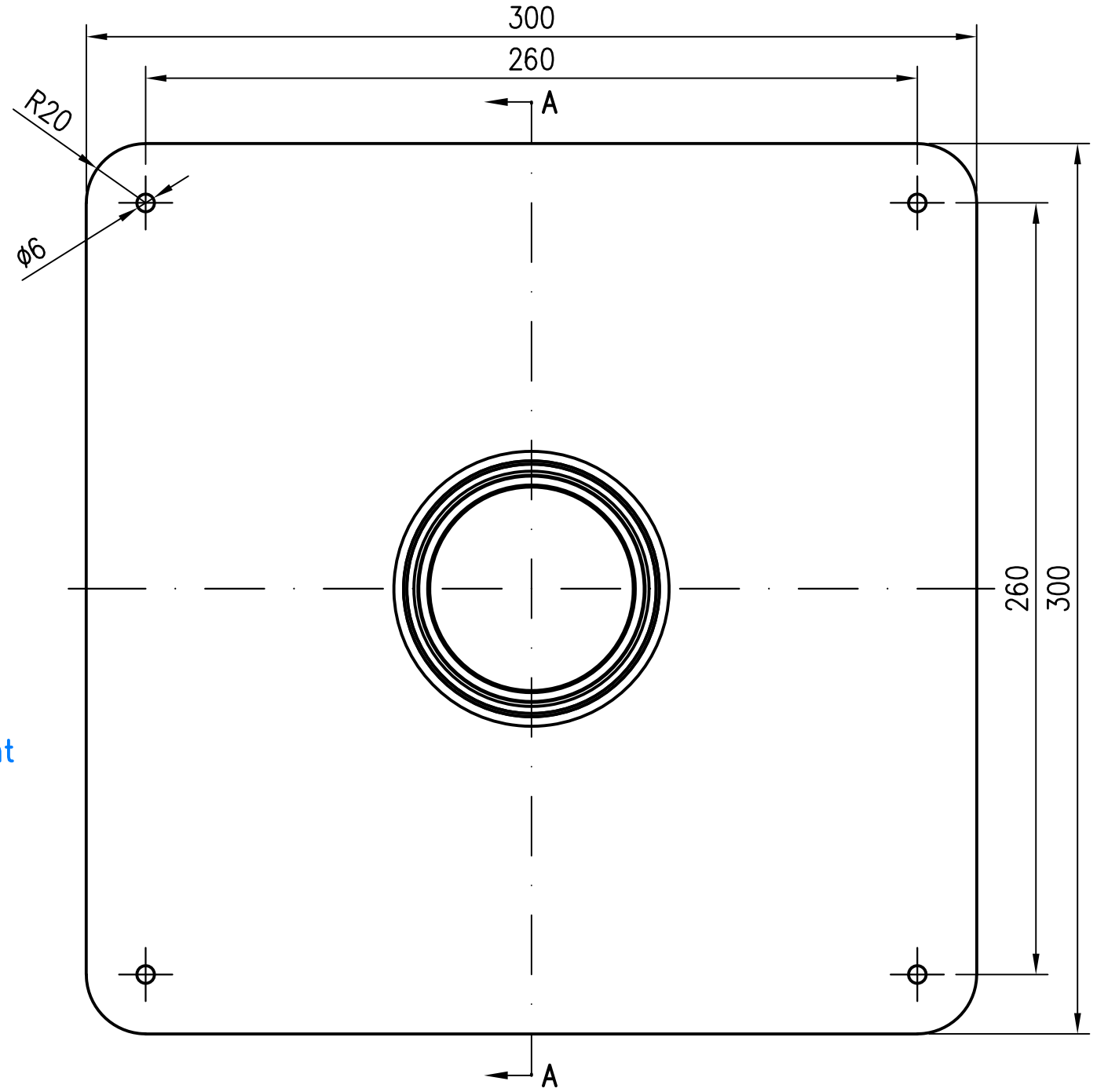

Rohrende leicht eingezogen

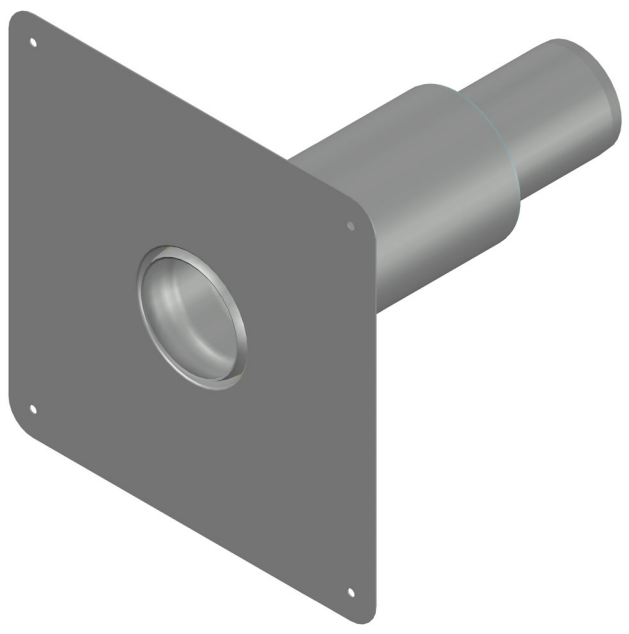

DETAIL Z
MAßSTAB
1:1

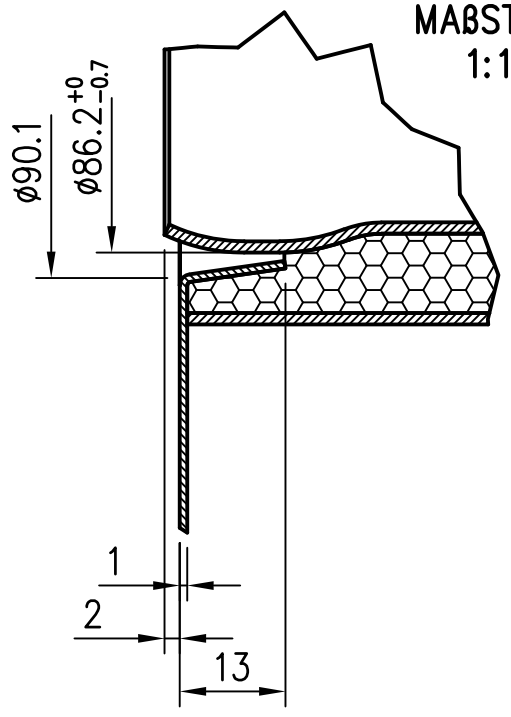

Prüfungsnummer:				Werkstoff: Rohr DN70 & DN100: 1.4571 Flansch: 1.4301			
				Maßstab 1:2	Zul. Abw. DIN EN 1124–3	Benennung Vario Kant Speier DN70	Zeichnungs Nr. 22994.070X
				2024	Tag	Name	mit Brandschutzhülse zum bauseitigen Abkanten	Ersatz für:
				Gez.	31.05.	Hausmann		
				Gepr.	31.05.24	He	EDV–Art.Nr. 22994.070X	ersetzt durch:
				Norm.	18.06.24	Schm	22994070X.DWG	
Index	Änderung	Tag	Name	LORO®			Bauvorhaben	Gewicht kg 2,40

Diese Zeichnung ist urheberrechtlich geschuetzt und bleibt unser Eigentum. Sie darf weder ganz noch teilweise vervielfaeltigt und nicht an Dritte weitergegeben werden.