Diese Zeichnung ist urheberrechtlich geschuetzt und bleibt unser Eigentum. Sie darf weder ganz noch teilweise vervielfaeltigt und nicht an Dritte weitergegeben werden.

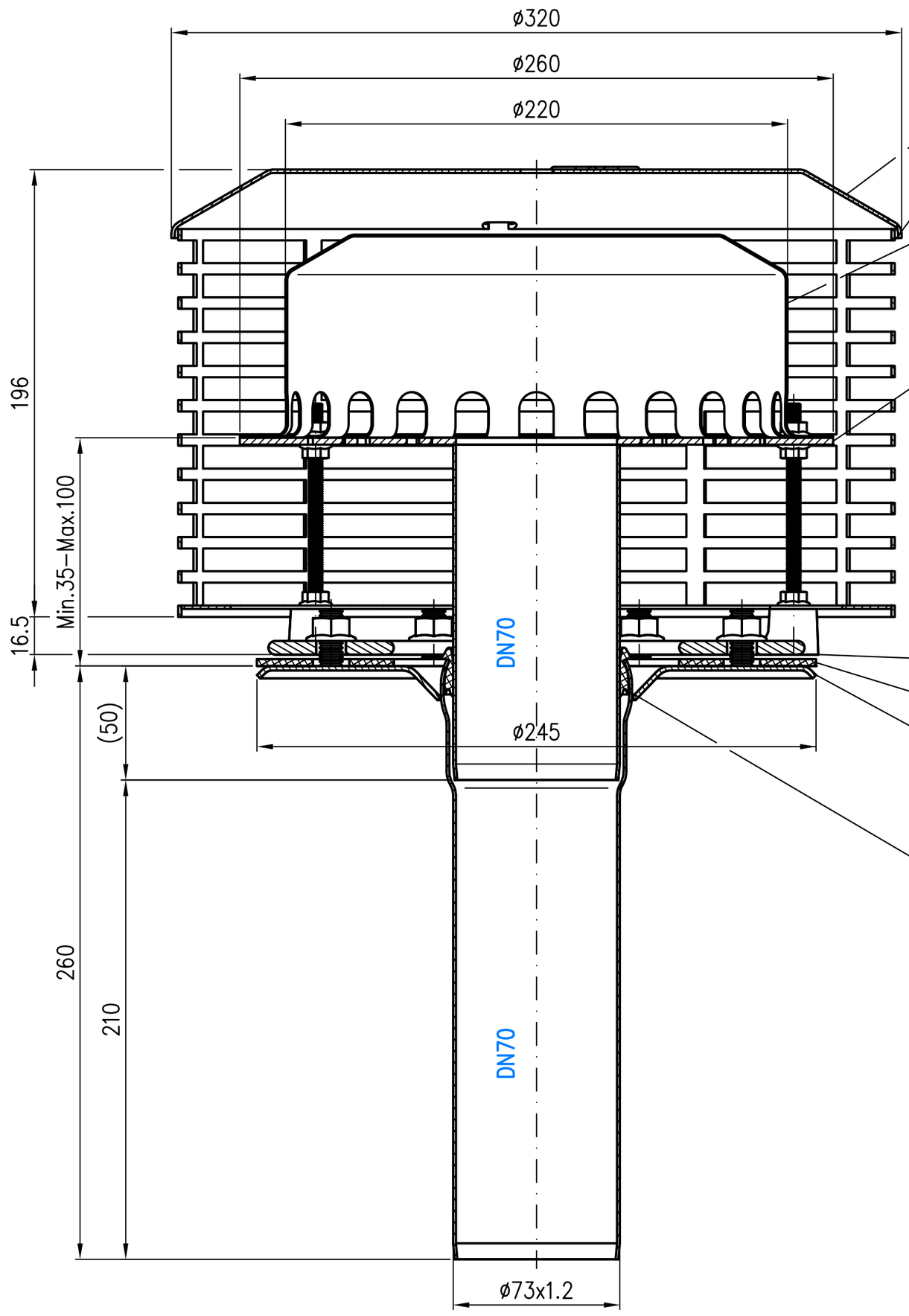

Siebkorbeinheit
EDV–Art.Nr. 19494.000X
Im Lieferumfang:
Siebkorbdeckel
EDV–Art.Nr.: 14096.000X
Siebkorb
EDV–Art.Nr.: 14095.000X

DRAINJET Not–Haube
EDV–Art.Nr. 21009.000X
Im Lieferumfang:
3x Sechskantschraube mit Flansch
EN1665–M6x16–A2
Mat.Nr. 310081

Wehrstutzen DN70
EDV–Art.Nr. 13528.070X
Im Lieferumfang:
9x Sechskantmutter mit Flansch
EN1661–M6–A4
Mat.Nr. 310859
3x Gewindestange
DIN976–M6x110–A4
Mat.Nr. 312156

Unterteileinheit DN70
EDV–Art.Nr. 21908.070X
Im Lieferumfang:
Losflansch DN70
EDV–Art.Nr.: 21905.070X
Kompressionsdichtung
EDV–Art.Nr.: 21920.070X
Unterteil DN70
EDV–Art.Nr.: 21968.070X
Im Lieferumfang:
6x Sechskantmutter mit Flansch
EN1661–M10–A4
Mat.Nr. 310004
Dichtelement DN70
EDV–Art.Nr.: 00911.070X

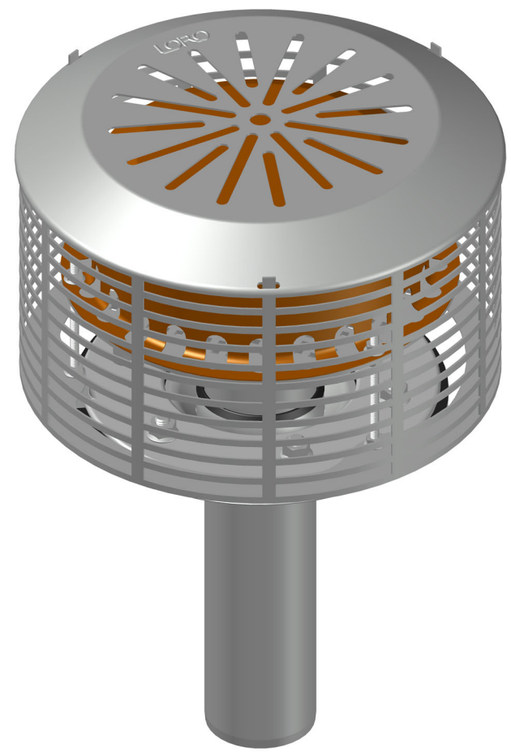

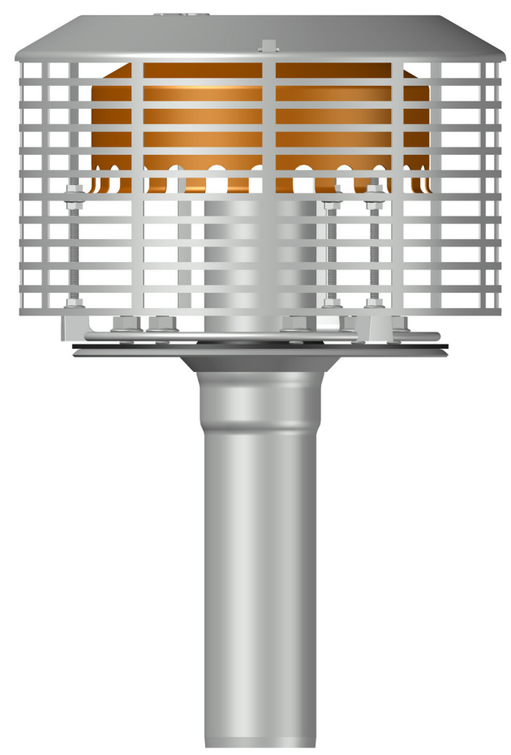

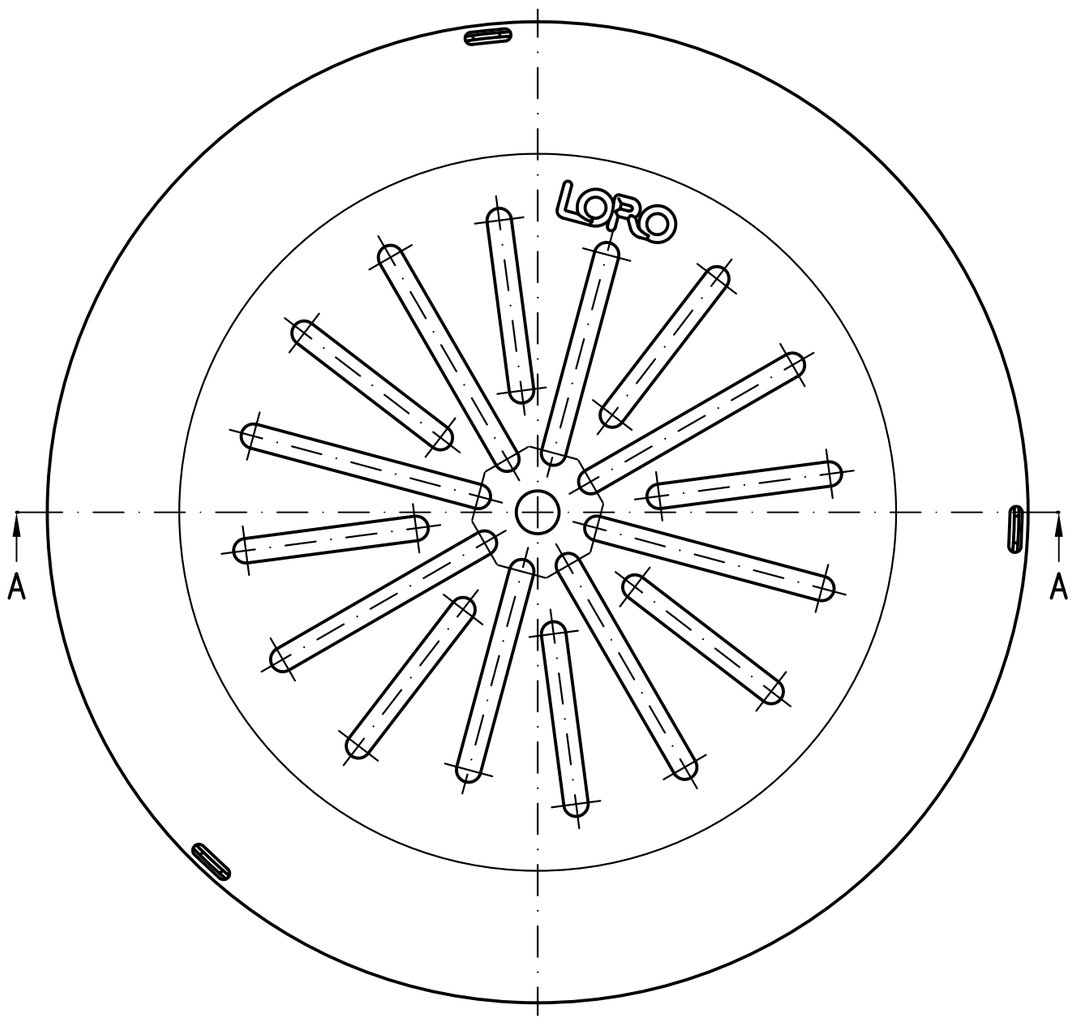

Werkstoff: Grundkörper DN70 aus Edelstahl	Maßstab 1:2	Zul. Abw. DIN EN 1124–3	Benennung Notentwässerung DN70
	2025 Tag	Name	mit höhenvariablem Wehr
	Gez. 13.02	Rudolph	für Druckströmung
	Gepr. 10.03.25	He	EDV–Art.Nr. 21314.070X
	Norm. 08.04.25	Schm	21314.070X.DWG
			Bauvorhaben

Zeichnungs Nr. 21314.070X
Ersatz für:
ersetzt durch:
Gewicht kg 6.5

LORO

Prüfungsnummer: P.02.49.51

Index	Änderung	Tag	Name