Diese Zeichnung ist urheberrechtlich geschuetzt und bleibt unser Eigentum. Sie darf weder ganz noch teilweise vervielfaeltigt und nicht an Dritte weitergegeben werden.

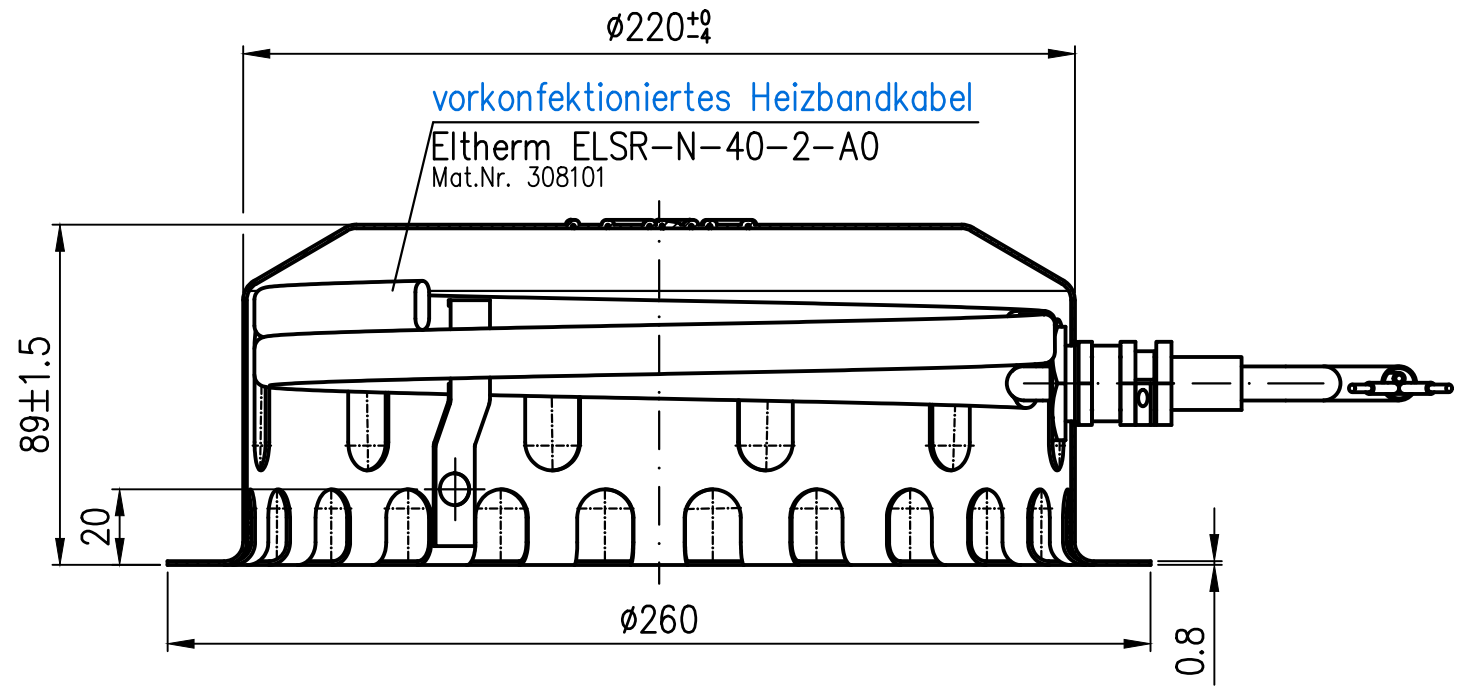

Im Lieferumfang
3x Sechskantschraube mit Flansch EN1665-M6x16-A2
Mat.Nr. 310081

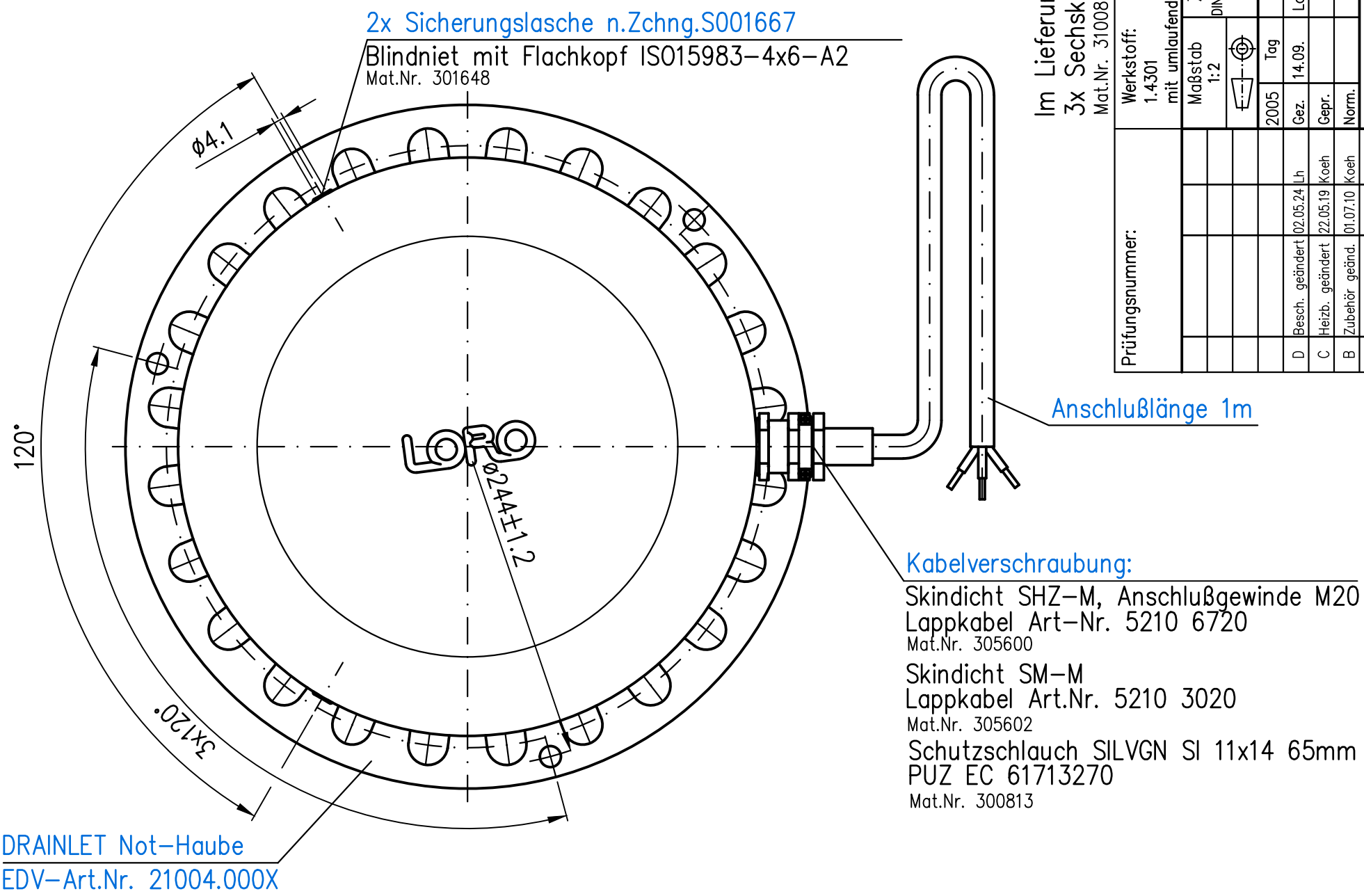

| Prüfungsnummer: | | |