SCHNITT A–A

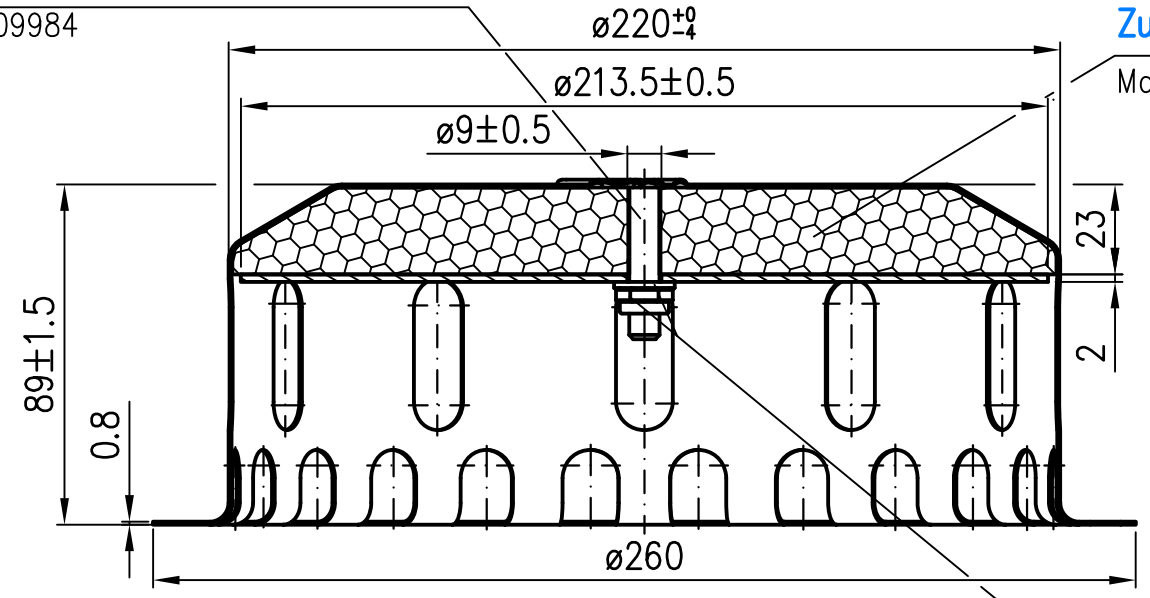

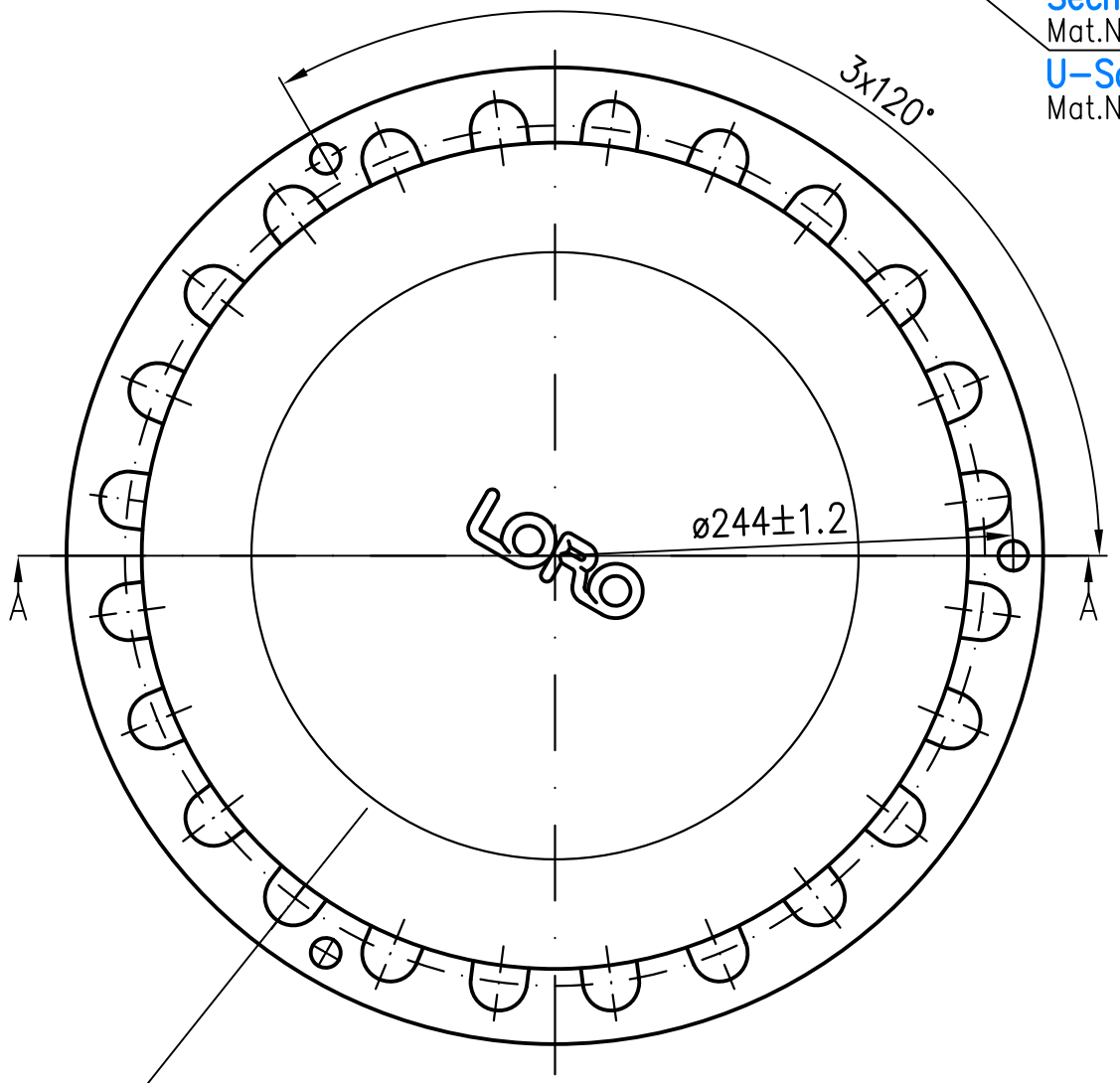

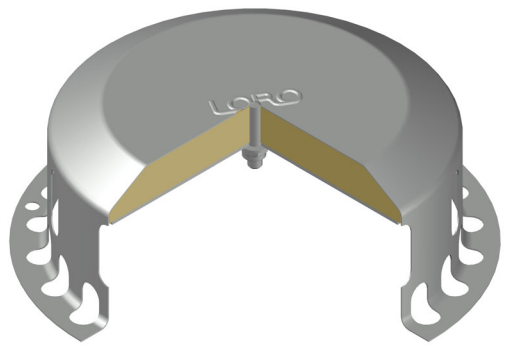

Im Lieferumfang:
3x Sechskantschraube mit Flansch EN1665–M6x16–A2
Mat.Nr. 310081

Prüfungsnummer:				Werkstoff: 1.4301, Platine, Schaum				
				Maßstab 1:2		Zul. Abw. DIN 8585	Benennung DRAINLET–Brandschutzhaube	Zeichnungs Nr. 21006.000X
				2009	Tag	Name	für Flachdachabläufe	Ersatz für:
				Gez.	12.06.	Koeh		
				Gepr.	18.09.24	He	EDV–Art.Nr. 21006.000X	ersetzt durch:
				Norm.	18.09.24	Schm	21006000XD.DWG	
Index	Änderung	Tag	Name	LORO®			Bauvorhaben	Gewicht kg 1.3

Diese Zeichnung ist urheberrechtlich geschuetzt und bleibt unser Eigentum. Sie darf weder ganz noch teilweise vervielfaeltigt und nicht an Dritte weitergegeben werden.