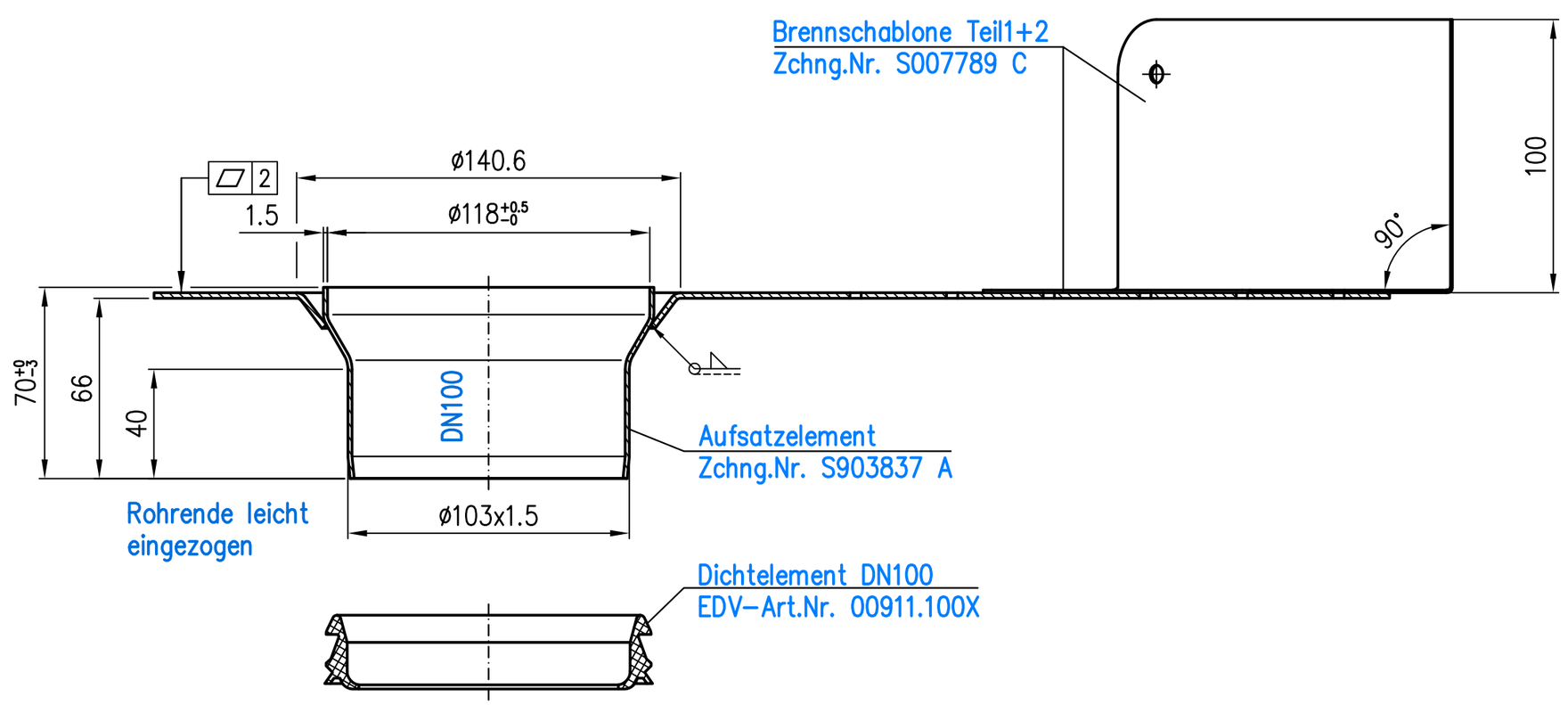

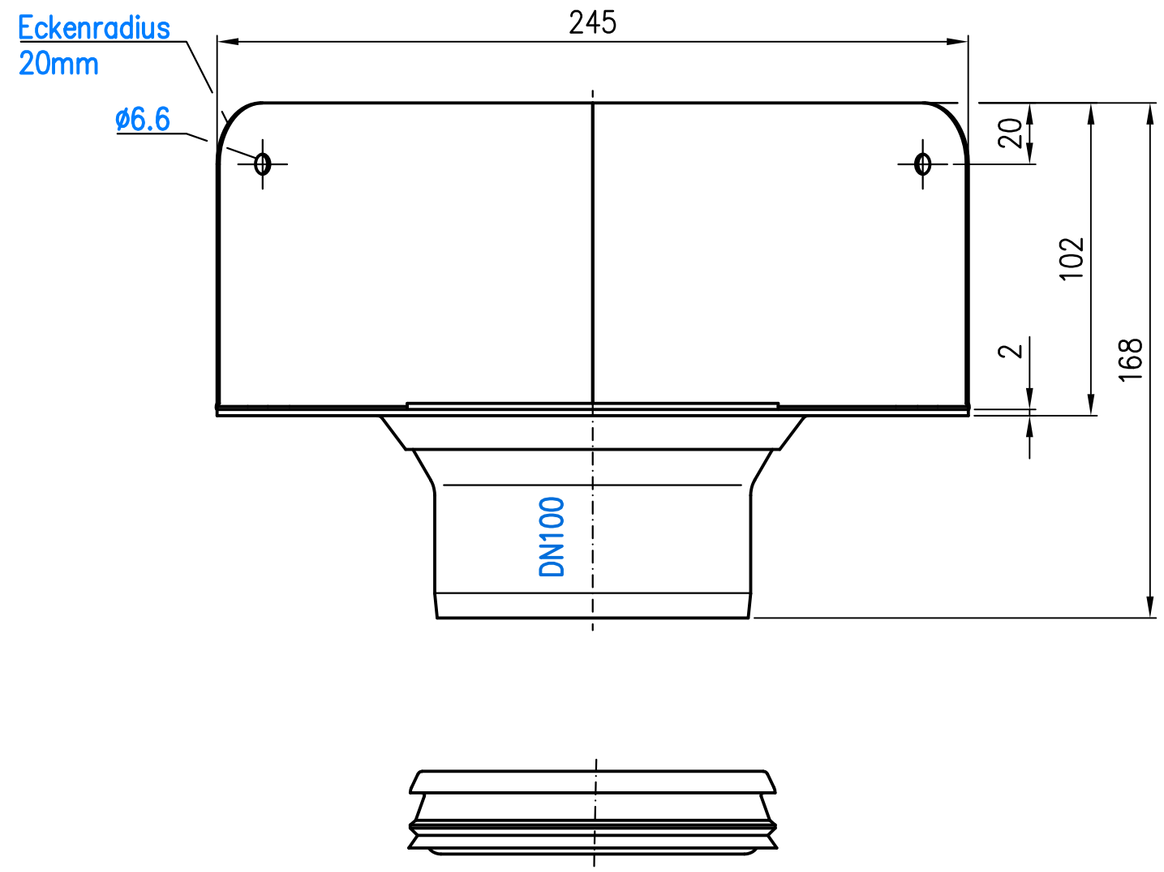

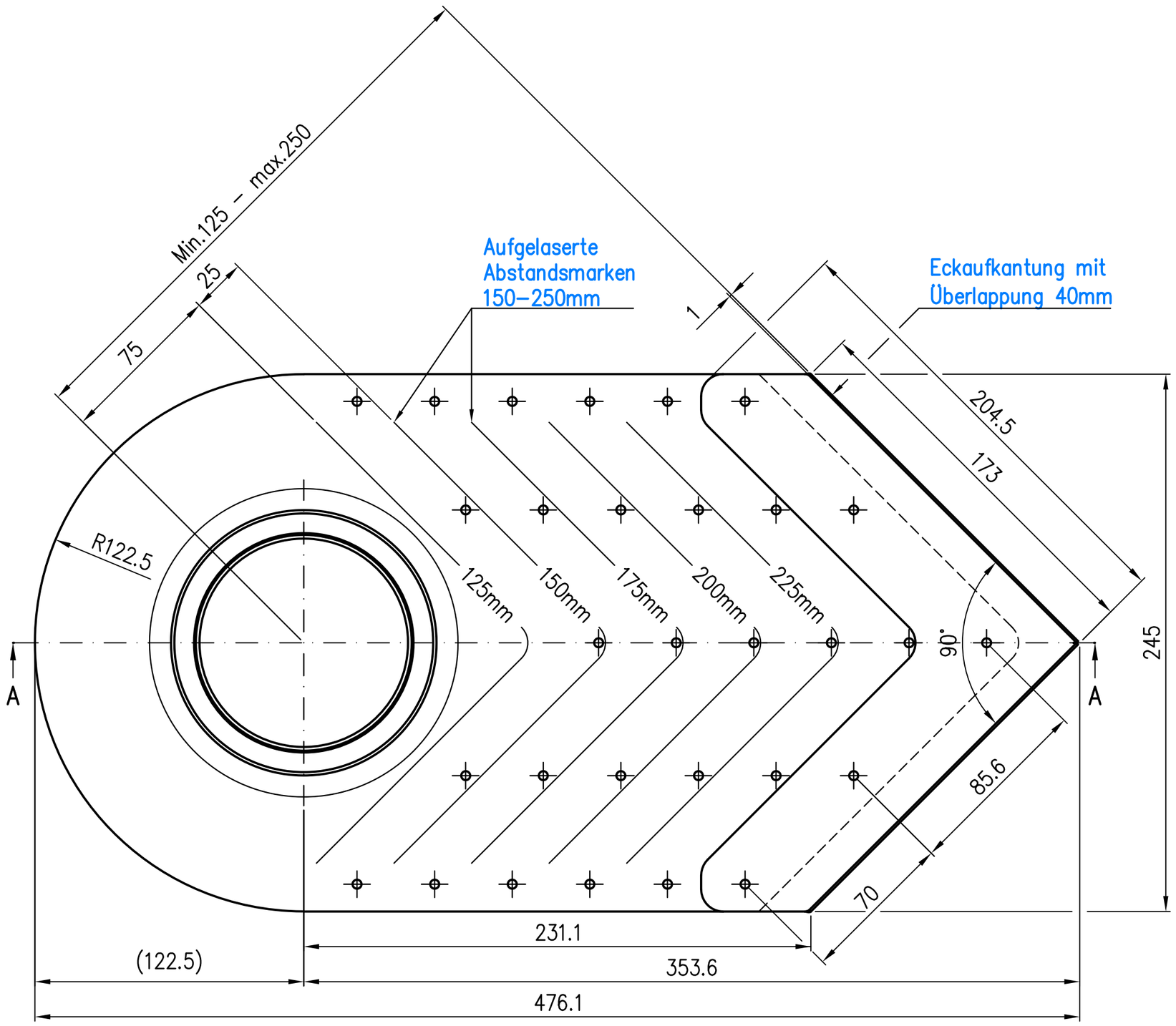

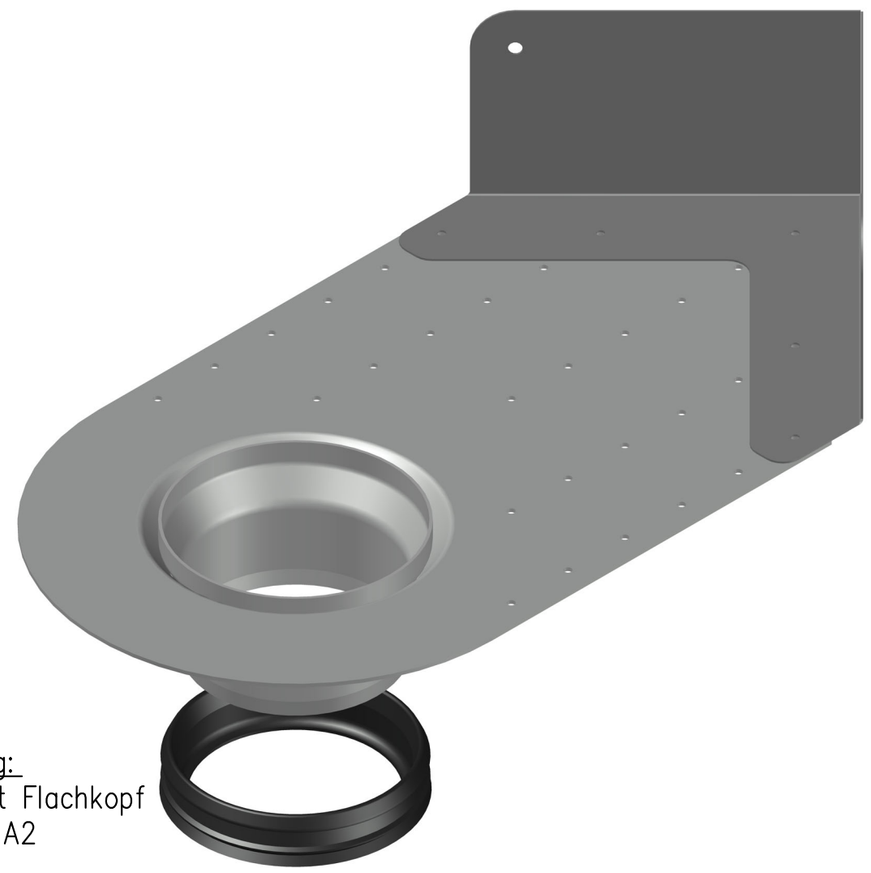

Im Lieferumfang:
5x Blindniet mit Flachkopf
ISO15983-4x6-A2
Mat.Nr. 301648

Prüfungsnummer:				Werkstoff: Rohr DN70: 1.4301, Rohr DN80: 1.4404 Flansch: 1.4301			
				Maßstab 1:2	Zul. Abw. DIN EN 1124-3	Benennung: Aufsatzelement DN70 Serie V-AK	Zeichnungs Nr.: 20463.070X
				2022	Tag	Name	mit Abstand 125–250mm und Eckaufkantung zum baus. Kürzen	Ersatz für:
				Gez.	21.02.	Rudolph		
				Gepr.	09.10.24	Jä	EDV-Art.Nr. 20463.070X	ersetzt durch:
				Norm.	09.10.24	Schm	20463.070X.DWG	
Index	Änderung	Tag	Name	LORO®			Bauvorhaben	Gewicht kg 1.9

Diese Zeichnung ist urheberrechtlich geschuetzt und bleibt unser Eigentum. Sie darf weder ganz noch teilweise vervielfaeltigt und nicht an Dritte weitergegeben werden.