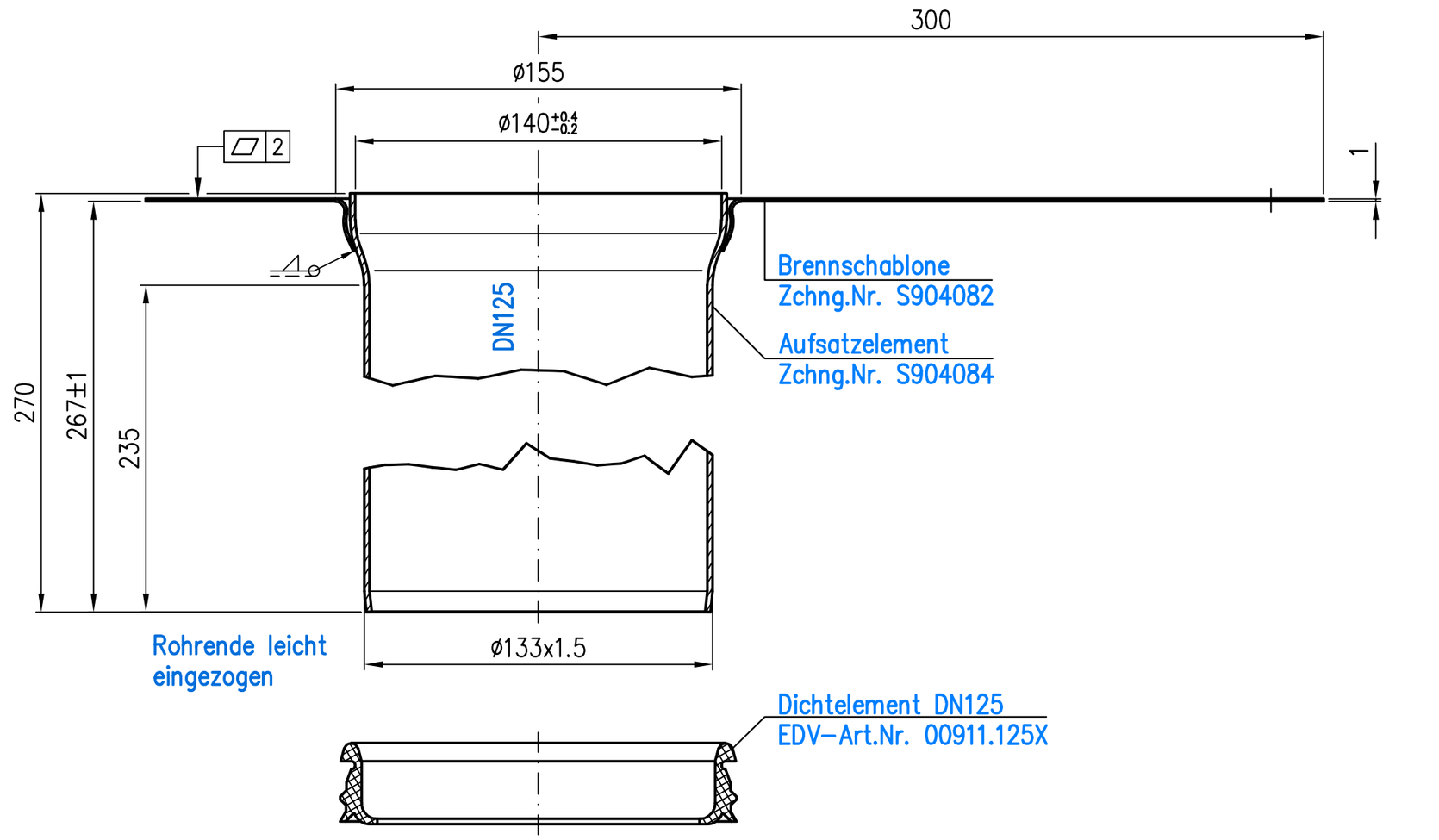

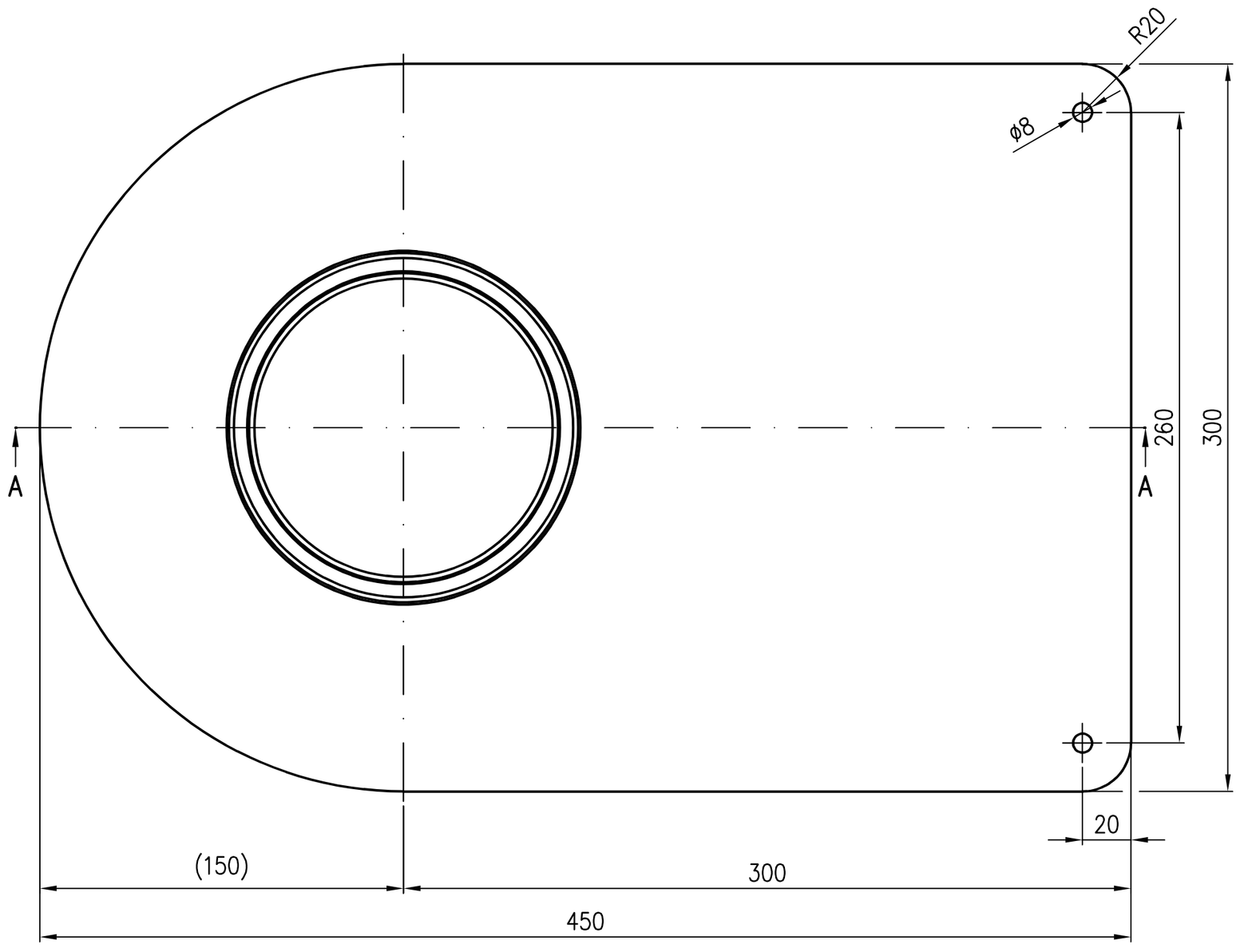

Prüfungsnummer:				Werkstoff: Rohr: 1.4404 gebeizt Blech: 1.4301 gebeizt			
				Maßstab 1:2	Zul. Abw. DIN EN 1124-3 ISO 2768-m	Benennung Aufsatzelement DN100 Serie V-AK	Zeichnungs Nr. 20462.100X
				2021	Tag	Name	variabel mit Aufkantflansch Länge 300mm, Rohrlänge 270mm	Ersatz für:
				Gez.	13.12.	Rudolph		
				Gepr.	21.02.22	He	EDV-Art.Nr. 20462.100X	ersetzt durch:
				Norm.	22.02.22	Schm	20462.100X.DWG	
Index	Änderung	Tag	Name	LORO®			Bauvorhaben

Diese Zeichnung ist urheberrechtlich geschuetzt und bleibt unser Eigentum. Sie darf weder ganz noch teilweise vervielfaeltigt und nicht an Dritte weitergegeben werden.