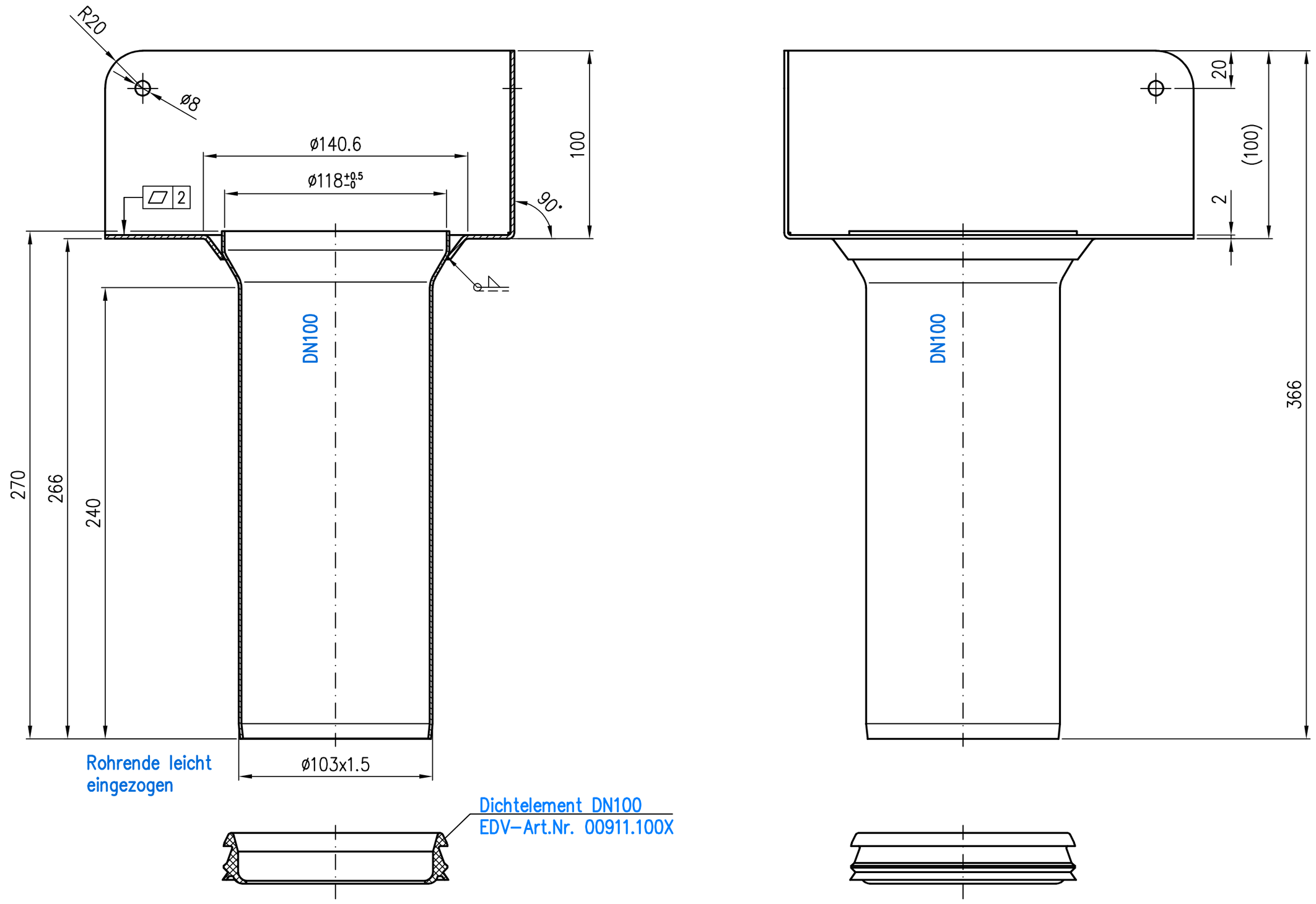

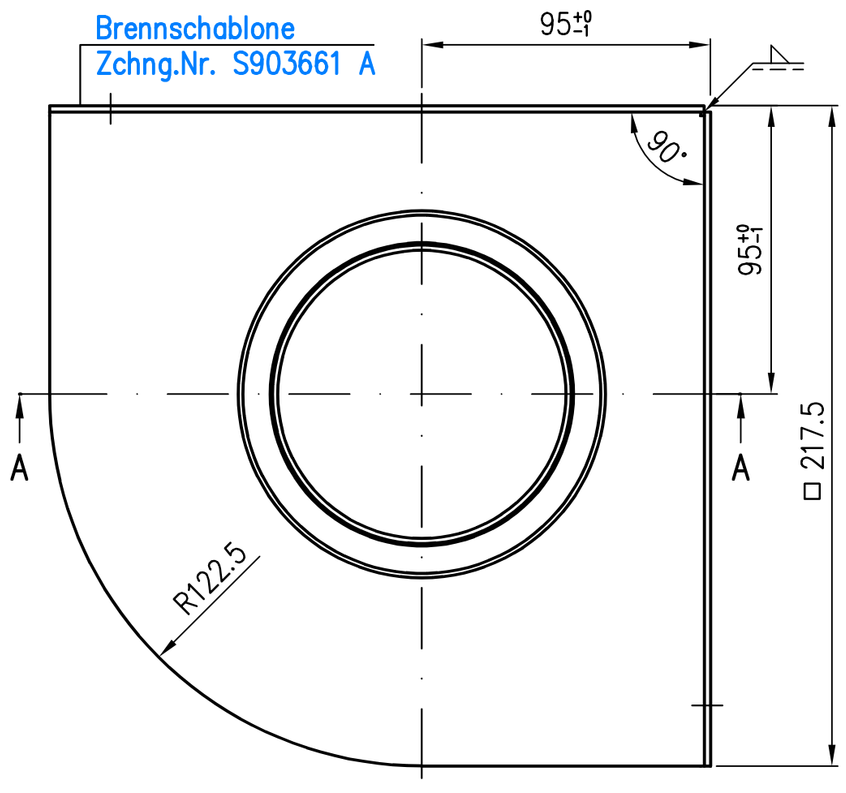

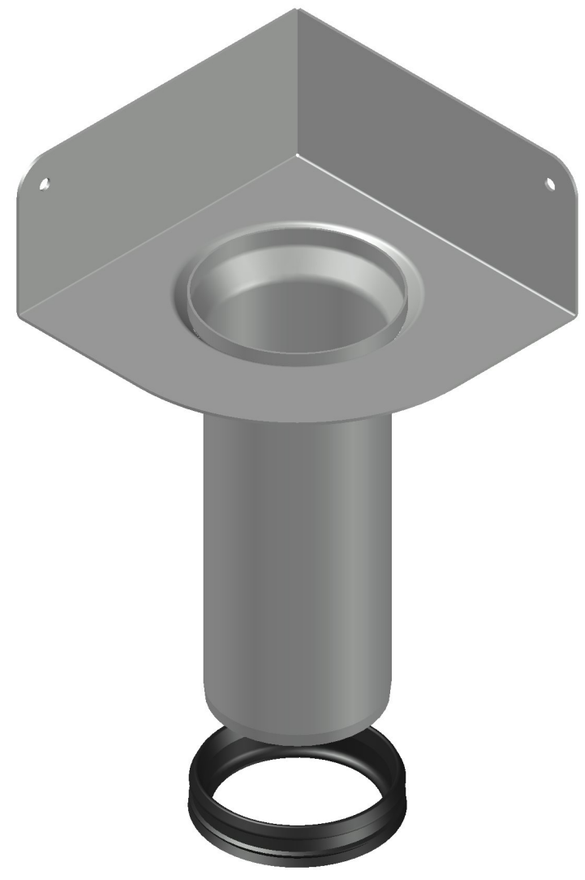

Prüfungsnummer:				Werkstoff: Rohr: 1.4571 gebeizt Flansch: 1.4301 gebeizt			
				Maßstab 1:2	Zul. Abw. DIN EN 1124-3 ISO 2768-m	Benennung Aufsatzelement DN70 Serie V-FL	Zeichnungs Nr. 20455.070X
				2018	Tag	Name	mit Eckflansch, Länge 270mm	Ersatz für:
				Gez.	13.09.	Rudolph		
				Gepr.	14.06.22	He	EDV-Art.Nr. 20455.070X	ersetzt durch:
				Norm.	22.06.22	Schm	20455.070X.DWG	
Index	Änderung	Tag	Name	LORO®			Bauvorhaben	

Diese Zeichnung ist urheberrechtlich geschuetzt und bleibt unser Eigentum. Sie darf weder ganz noch teilweise vervielfaeltigt und nicht an Dritte weitergegeben werden.