Diese Zeichnung ist urheberrechtlich geschuetzt und bleibt unser Eigentum. Sie darf weder ganz noch teilweise vervielfaeltigt und nicht an Dritte weitergegeben werden.

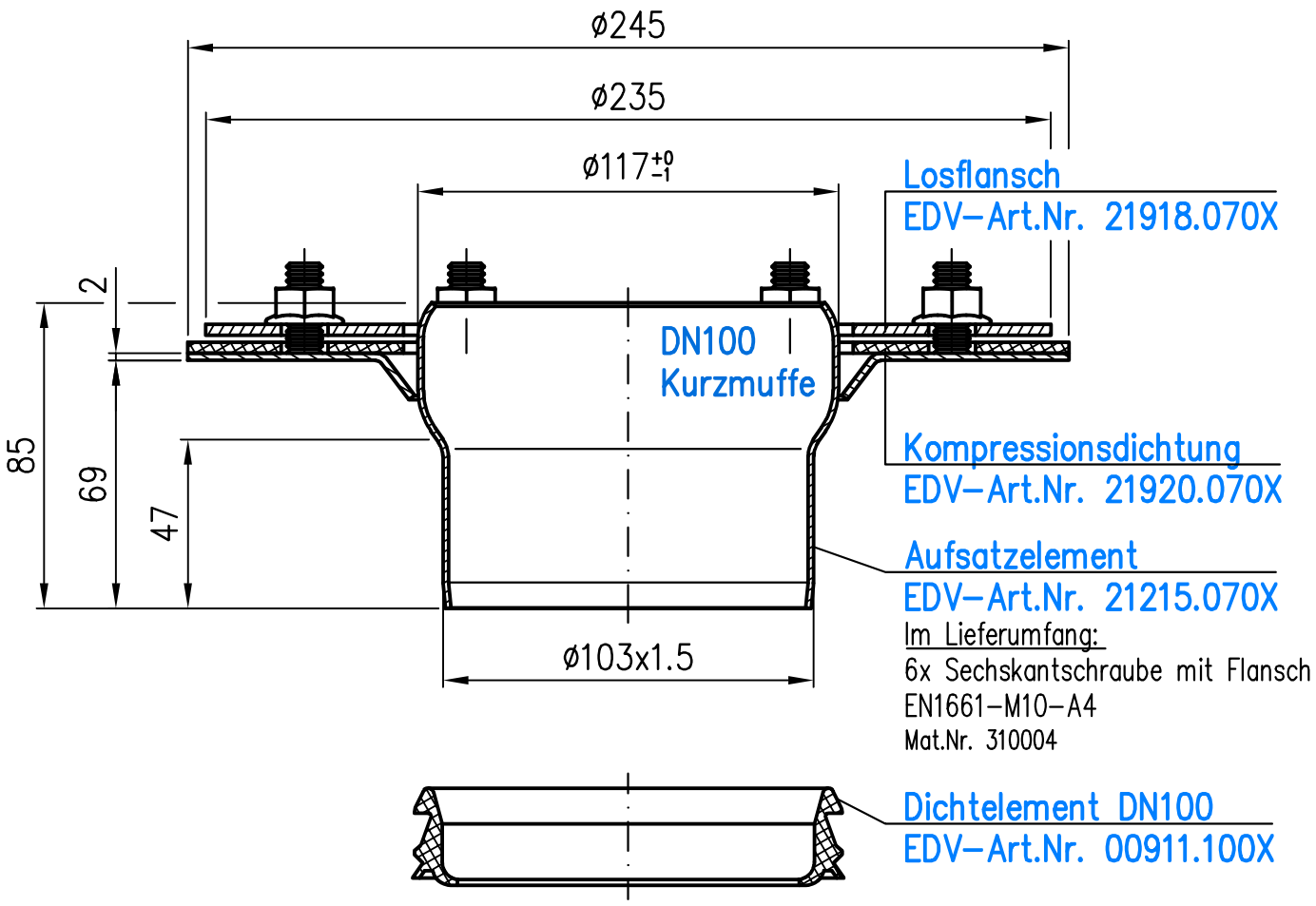

Werkstoff: Rohr: 1.4571 Flansch: 1.4301	Maßstab 1:2	Zul. Abw. DIN EN 1124-3 ISO 2768-m	Benennung Aufsatzelement DN70 Serie V-KL	Zeichnungs Nr. 20446.070X	
	2018	Tag	Name	mit Kurzmuffe und Klemmflansch	Ersatz für:
	Gez.	12.11.	Haase	EDV-Art.Nr. 20446.070X	ersetzt durch:
	Gepr.	10.05.22	He	20446.070X.DWG	
	Norm.	10.05.22	Schm	Bauvorhaben	

LORO®
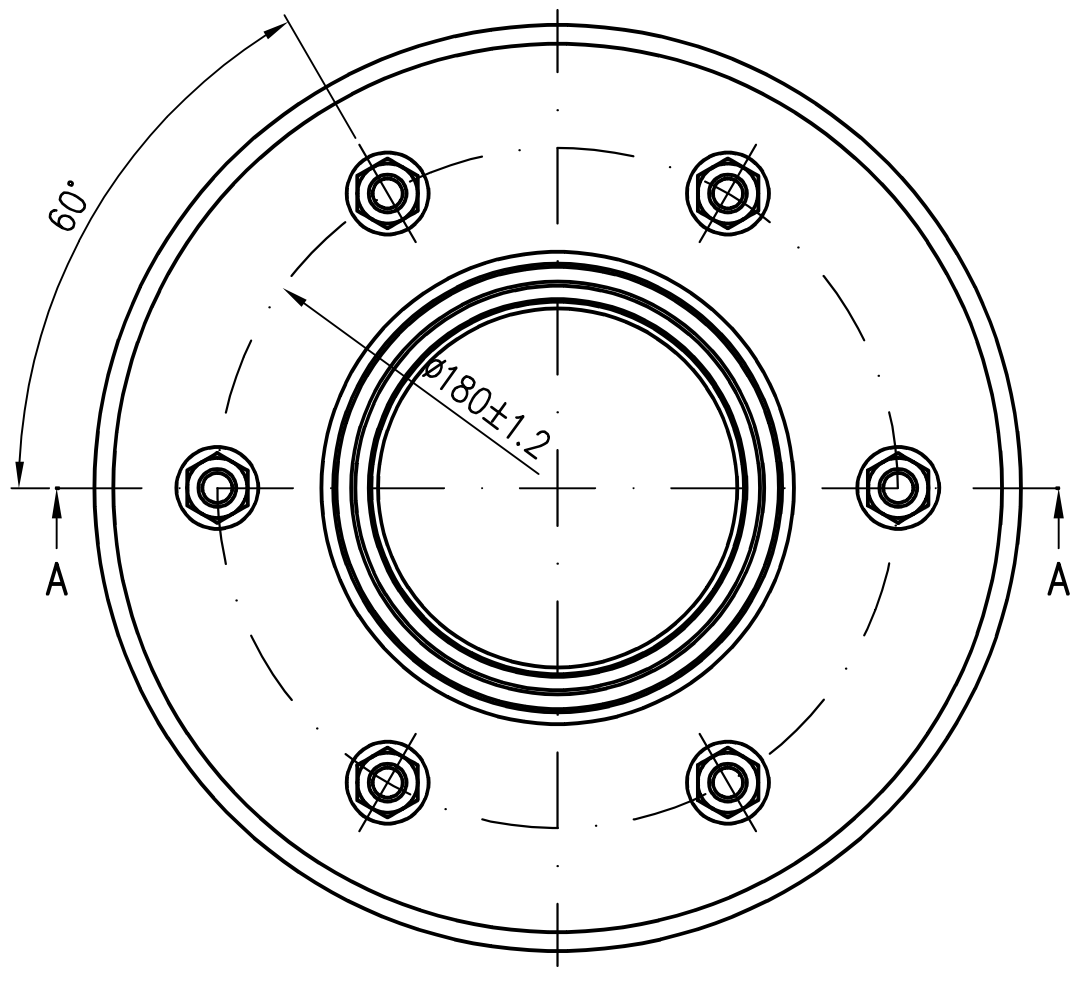
Prüfungsnummer:	Index	Änderung	Tag	Name