Diese Zeichnung ist urheberrechtlich geschuetzt und bleibt unser Eigentum. Sie darf weder ganz noch teilweise vervielfaeltigt und nicht an Dritte weitergegeben werden.

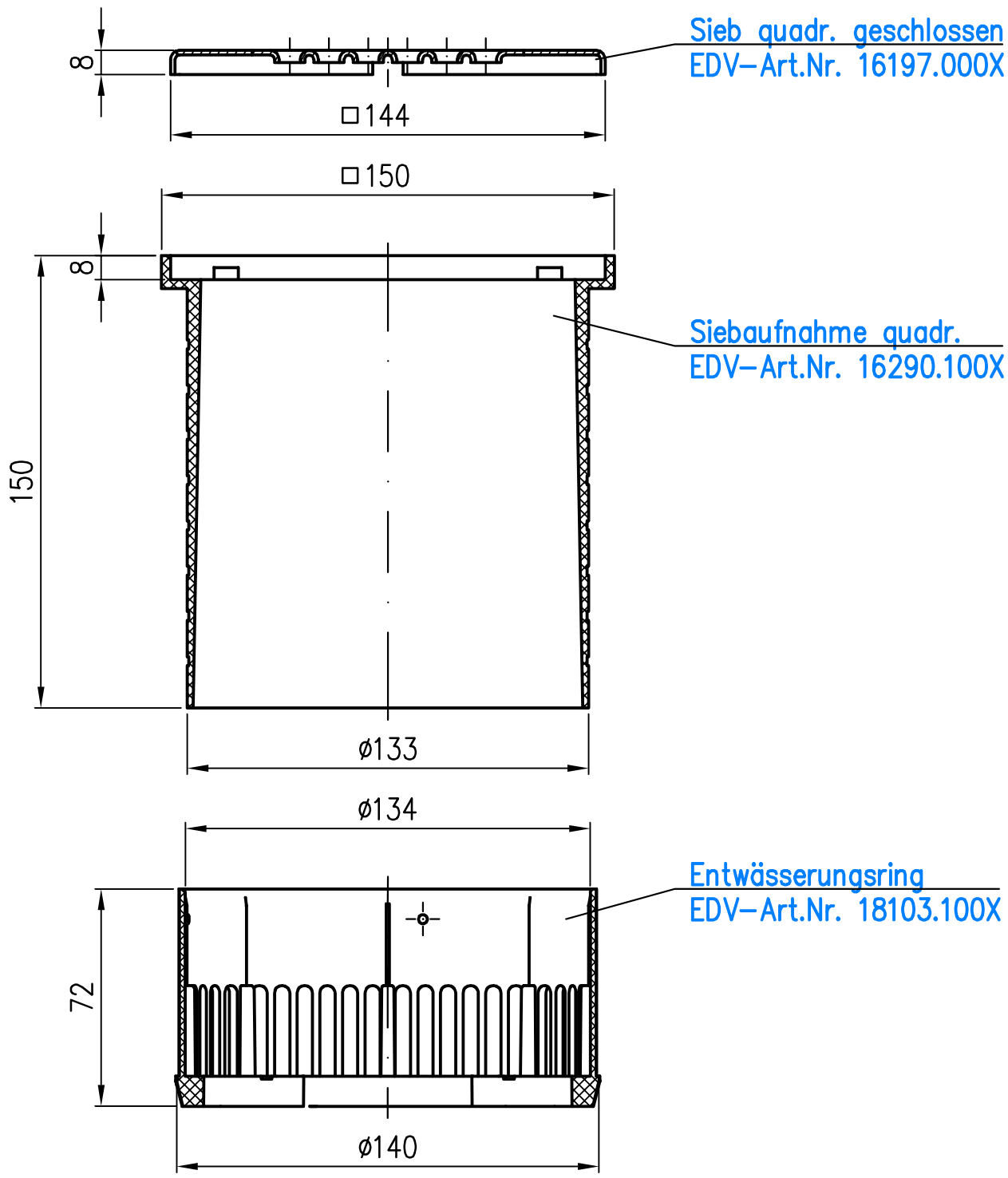

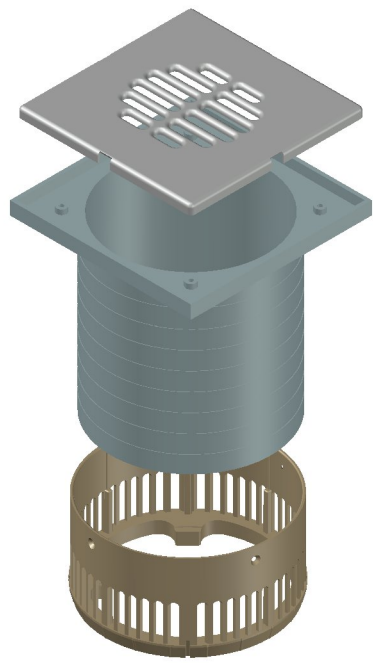

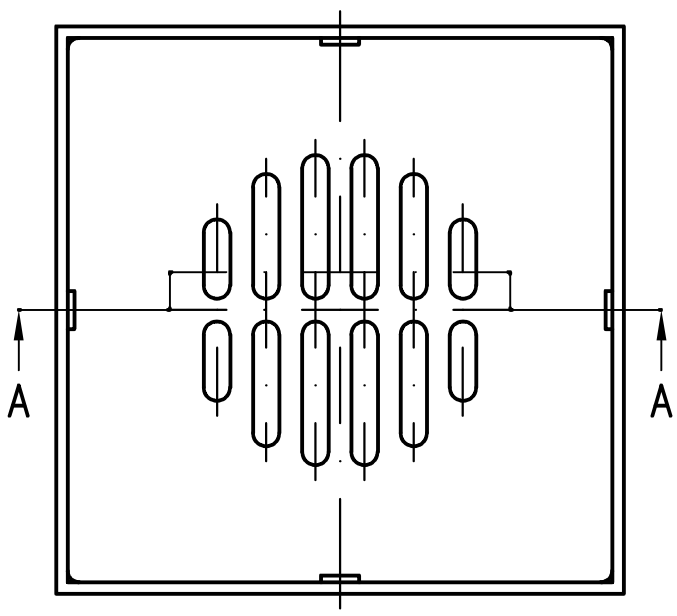

Werkstoff:	Maßstab 1:2	Zul. Abw.	Benennung Siebeinheit DN100 Serie V	Zeichnungs Nr. 20424.100X	
	2021 Tag	Name	Sieb quad. ohne Rohrdurchführung Siebaufnahme und Entwässerung	Ersatz für:	
	Gez. 13.12.	Rudolph	EDV-Art.Nr. 20424.100X	ersetzt durch:	
	Gepr. 28.01.22	He	20424.100X.DWG		
	Norm. 02.02.22	Schm	Bauvorhaben		

LORO®

Prüfungsnummer:	Index	Änderung	Tag	Name