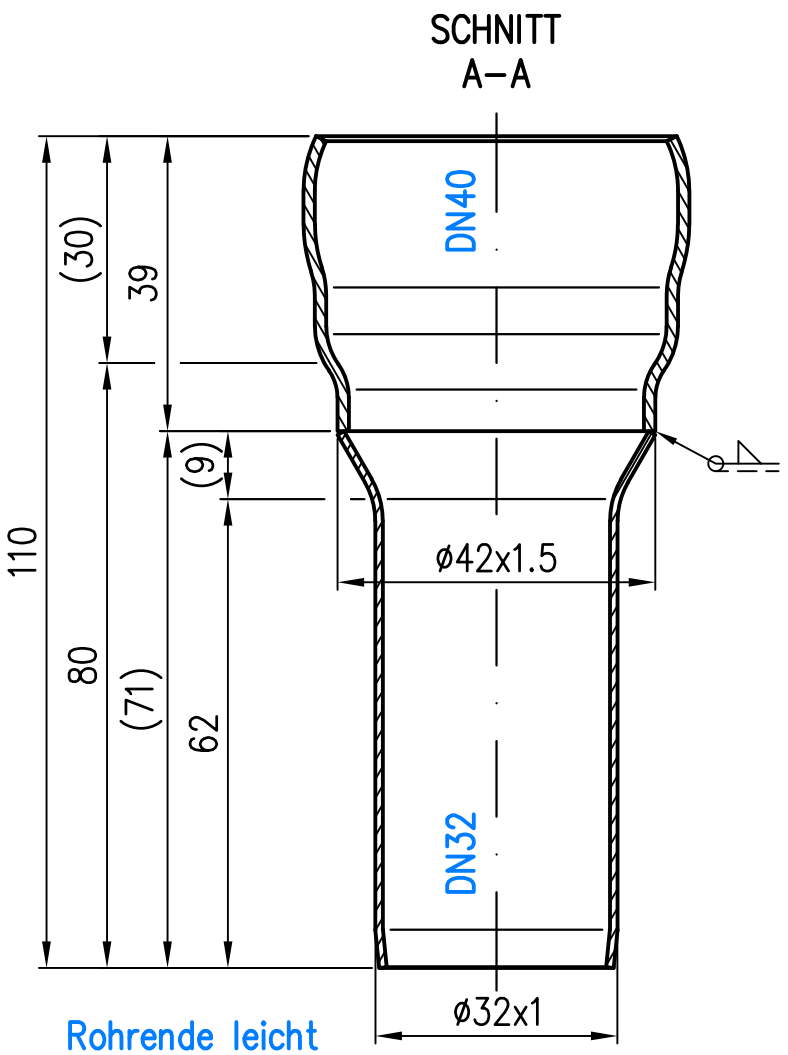

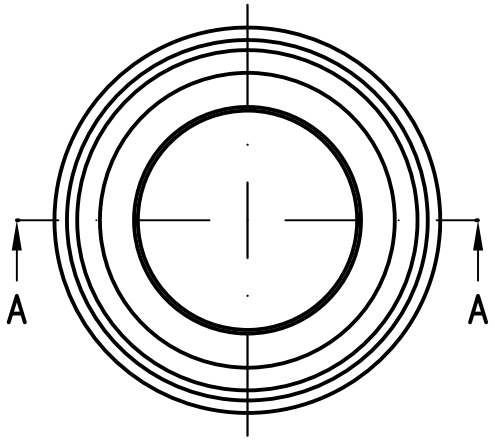

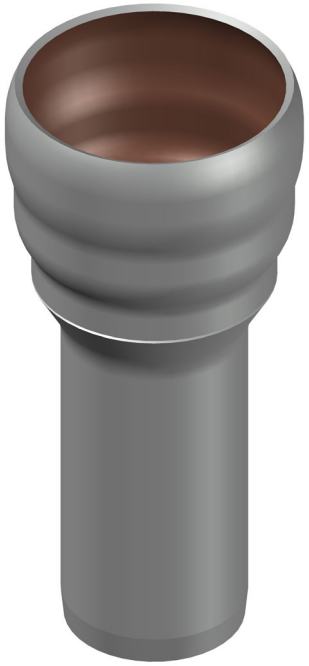

Prüfungsnummer:	Werkstoff: E195 EN10305 feuerverzinkt mit Innenbeschichtung		
Maßstab 1:1	Zul. Abw. DIN EN 1123–2	Benennung Abgleichstück DN40/32	Zeichnungs Nr. 19602.ALOX
2008 / Tag / Name			Ersatz für:
Gez. 22.04. Koeh			
Gepr.		EDV–Art.Nr. 19602.ALOX	ersetzt durch:
Norm.		19602.ALOX.DWG	
LORO®		Bauvorhaben	Gewicht kg 0.10

Index	Änderung	Tag	Name

Diese Zeichnung ist urheberrechtlich geschuetzt und bleibt unser Eigentum. Sie darf weder ganz noch teilweise vervielfaeltigt und nicht an Dritte weitergegeben werden.