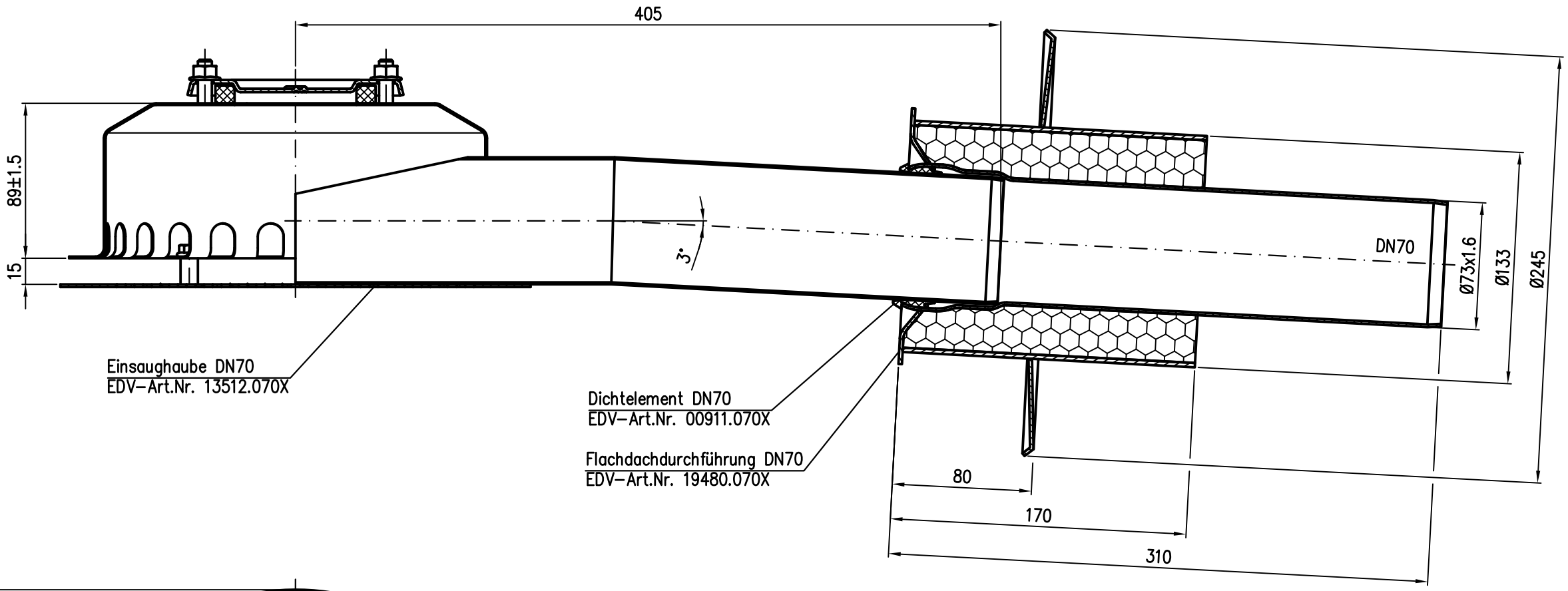

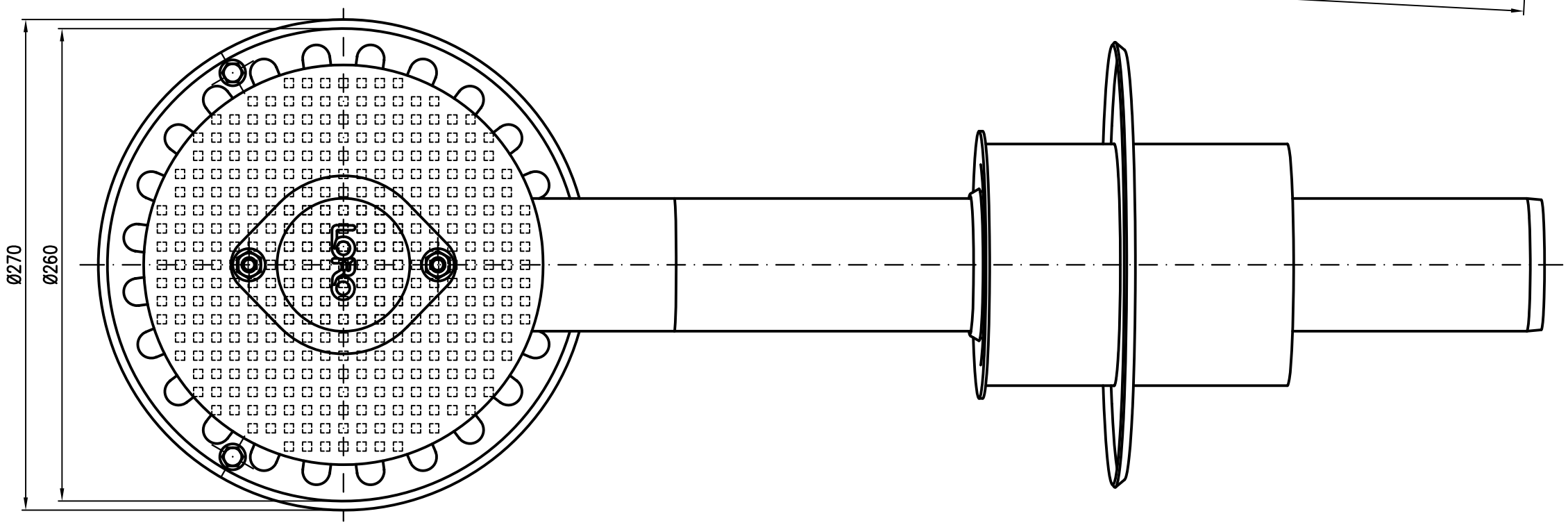

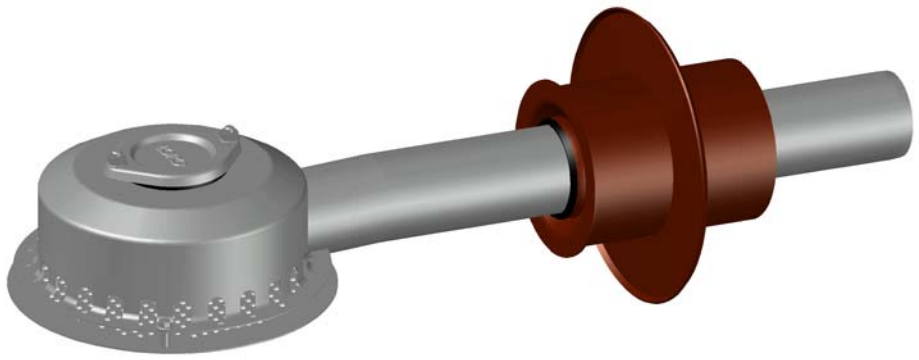

Werkstoff Einsaughaube: 1.4301
Werkstoff Dachdurchführung: St 14-03, E195 EN10305

Index	Änderung	Tag	Name					
				Maßstab 1:2		Zul.Abw. DIN EN1124-3	Benennung Hauptentwässerung	Zeichnungs Nr. 19522.070X
				2017	Tag	Name	Durchführung DN70 Druckströmung	Ersatz für:
				Gez.	11.05.	Koeh	EDV-Art.Nr. 19522.070X	ersetzt durch:
				Gepr.			19522.070X.DWG	
				Norm.			LORO®	Bauvorhaben

Diese Zeichnung ist urheberrechtlich geschuetzt und bleibt unser Eigentum. Sie darf weder ganz noch teilweise vervielfaeltigt und nicht an Dritte weitergegeben werden.