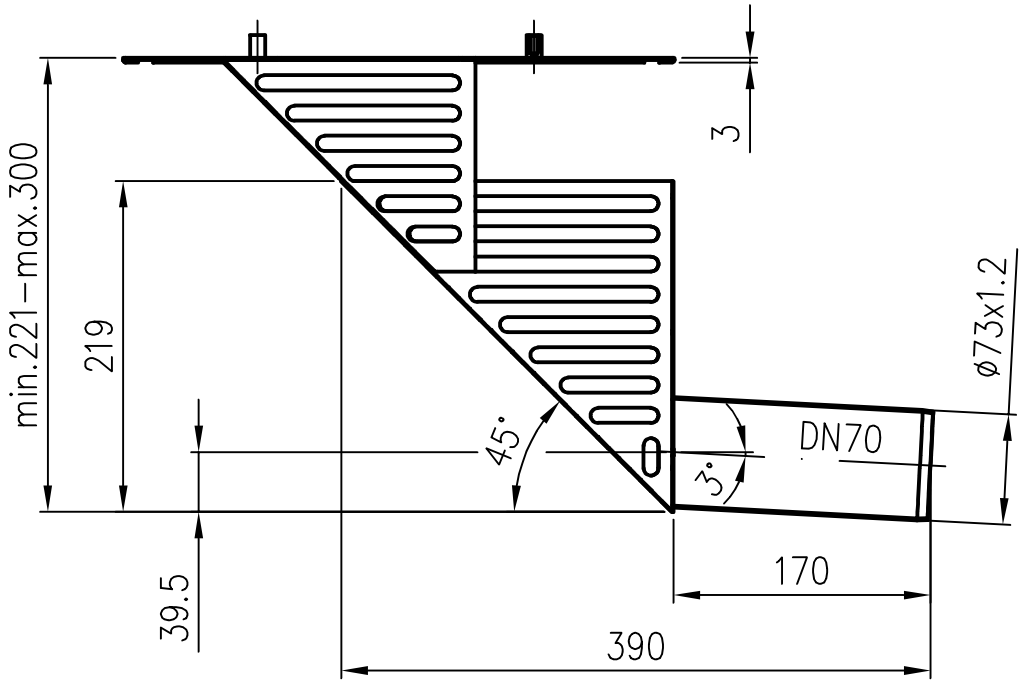

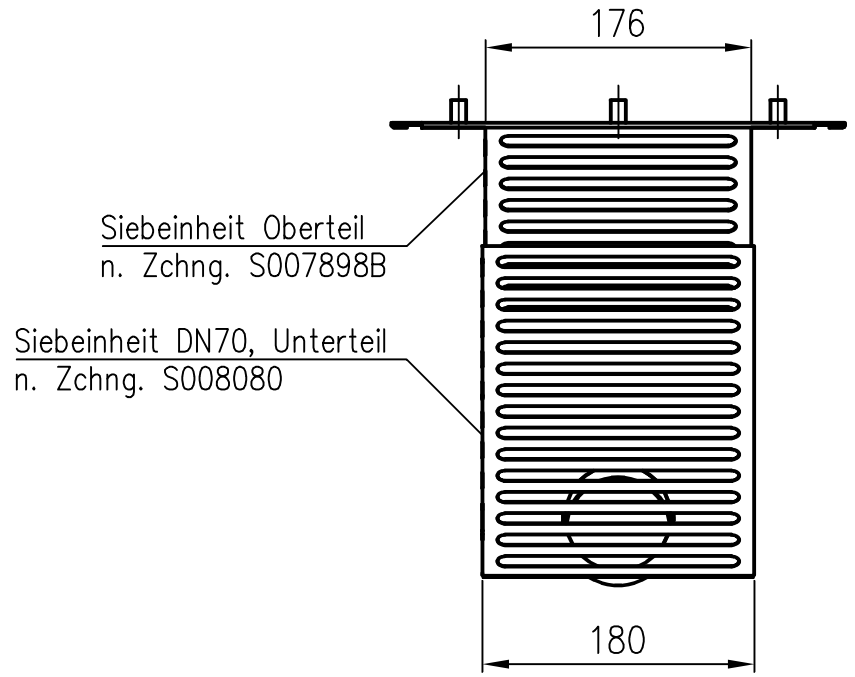

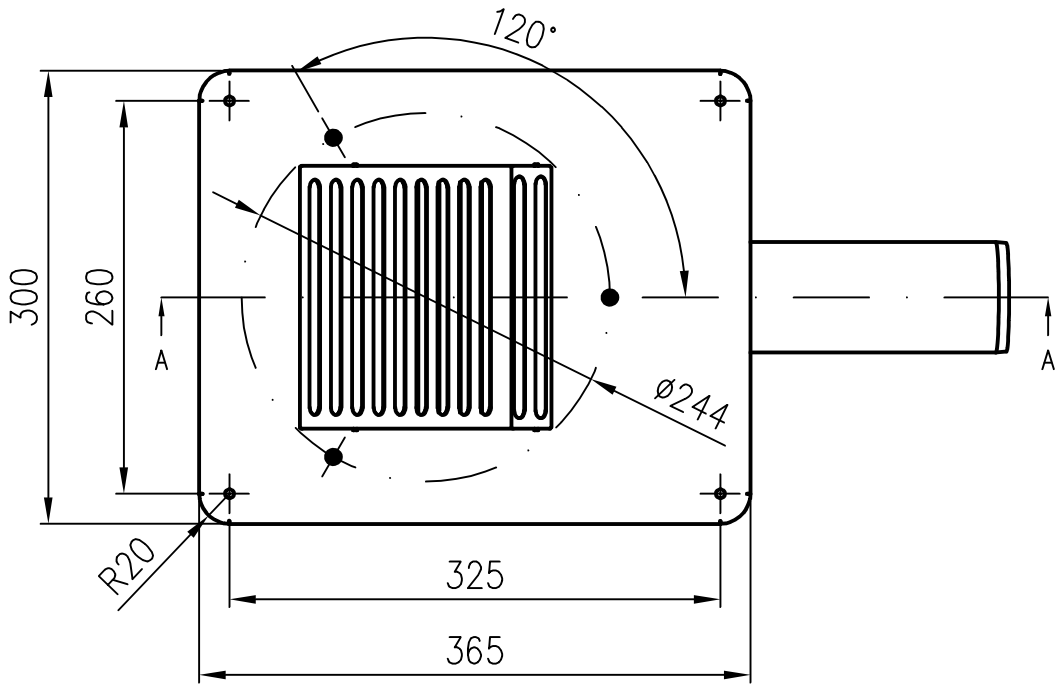

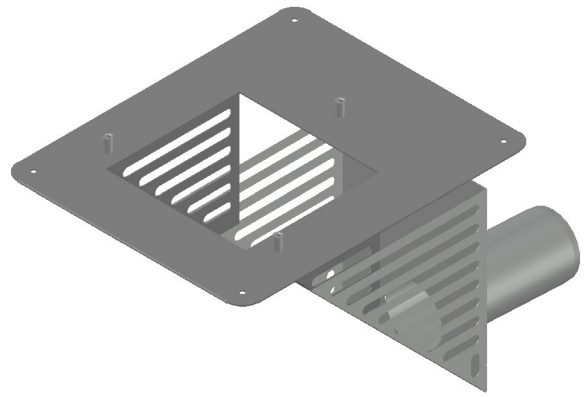

				Werkstoff: 1.4301				
				Maßstab 1:5		Zul. Abw. ISO 2768–m DIN EN 1124–3	Benennung Attika Siebaufsatz DN70	Zeichnungs Nr. 19497070X
				2019	Tag	Name	Umkehrdach, zum variablen Höhenausgleich	Ersatz für:
				Gez.	02.05.	Rudolph		
				Gepr.	15.05.19	He.	EDV–Art.Nr. 19497.070X	ersetzt durch:
				Norm.	15.05.19	Schm.	19497070X.dwg	
Index	Änderung	Tag	Name	LORO®			Bauvorhaben	

Diese Zeichnung ist urheberrechtlich geschuetzt und bleibt unser Eigentum. Sie darf weder ganz noch teilweise vervielfaeltigt und nicht an Dritte weitergegeben werden.