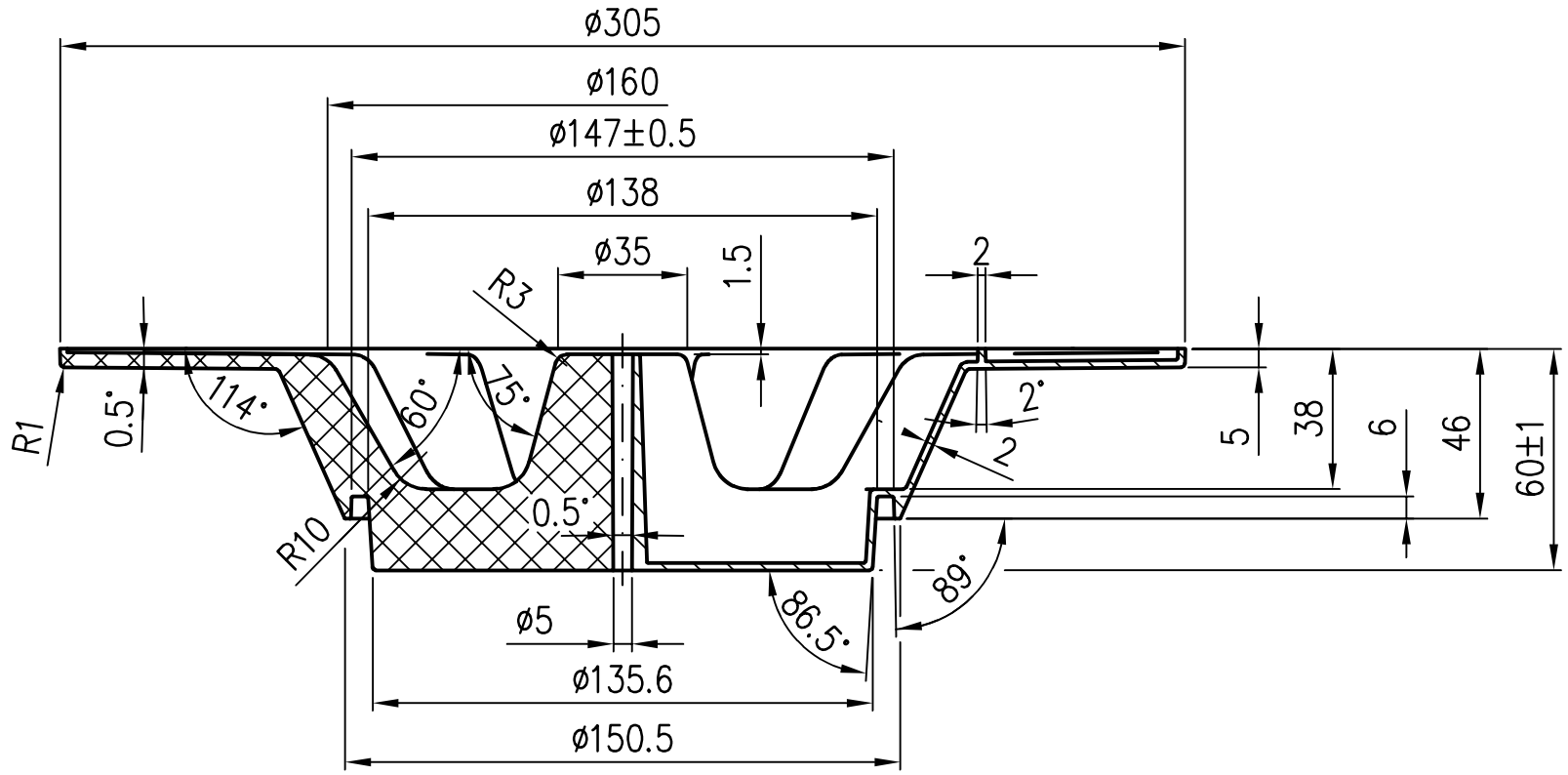

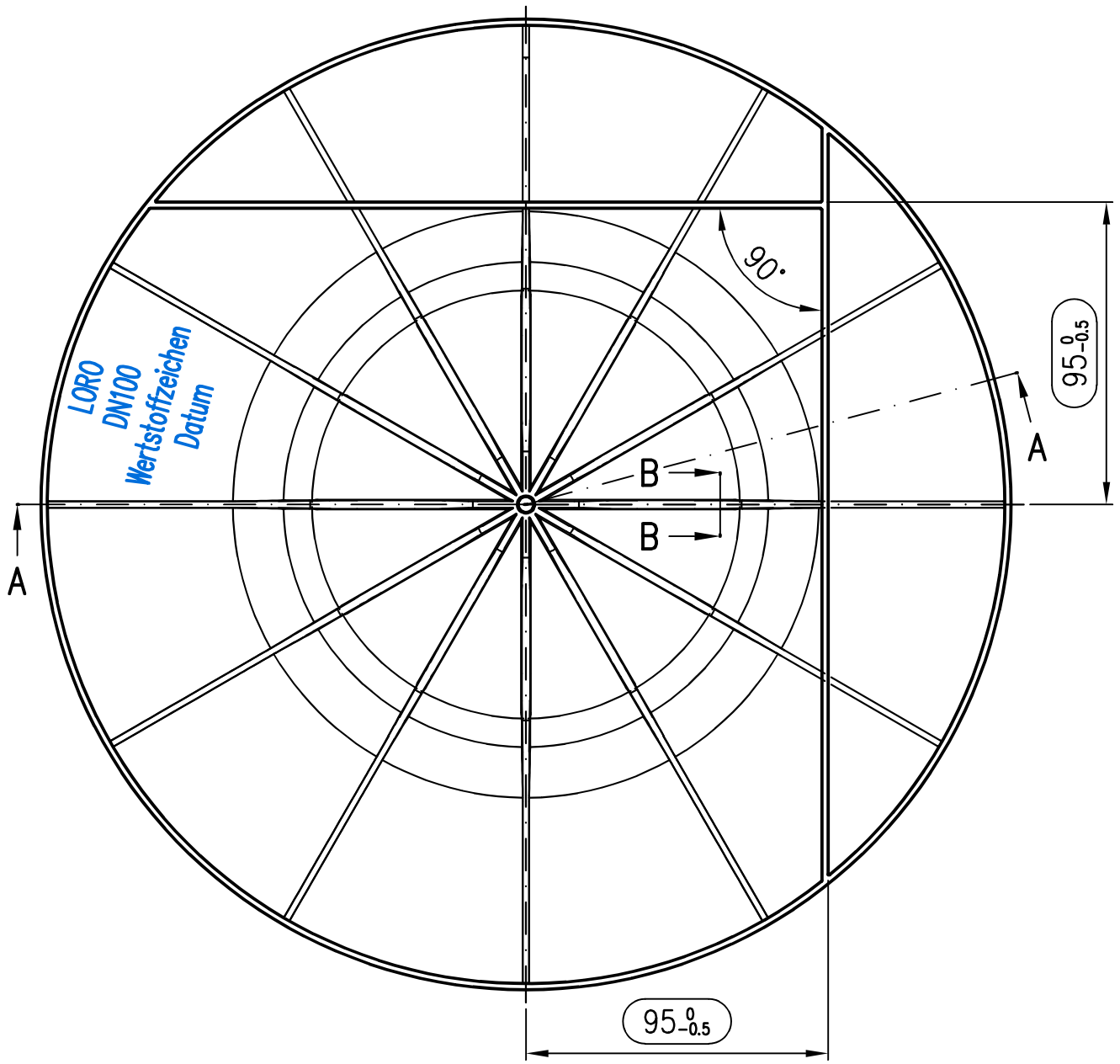

SCHNITT B–B
Maßstab: 1:2

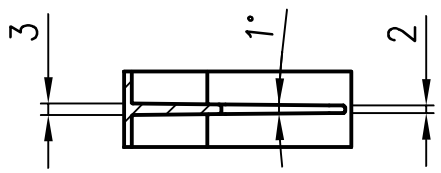

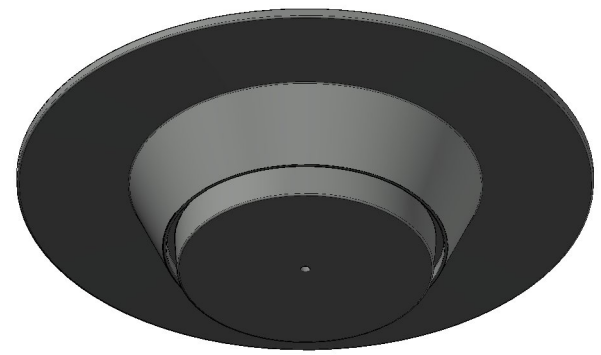

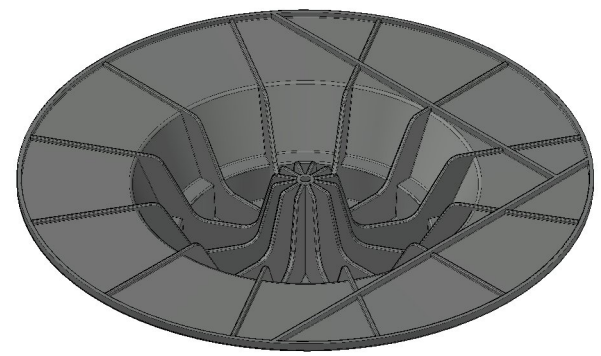

Unbemaßte Radien=0.3mm

Prüfungsnummer:				Werkstoff: PP Sabic QR675K			
				Maßstab 1:2	Zul. Abw. DIN 20457–TG6	Benennung Schalungspilz DN100	Zeichnungs Nr. 18110.100X
				2021	Tag	Name	Ersatz für:
				Gez.	23.12	Rudolph	
				Gepr.	28.02.22	He	EDV–Art.Nr. 18110.100X
				Norm.	02.02.22	Schm	ersetzt durch:
Index	Änderung	Tag	Name	LORO®			18110.100X.dwg
							Bauvorhaben

Diese Zeichnung ist urheberrechtlich geschuetzt und bleibt unser Eigentum. Sie darf weder ganz noch teilweise vervielfaeltigt und nicht an Dritte weitergegeben werden.