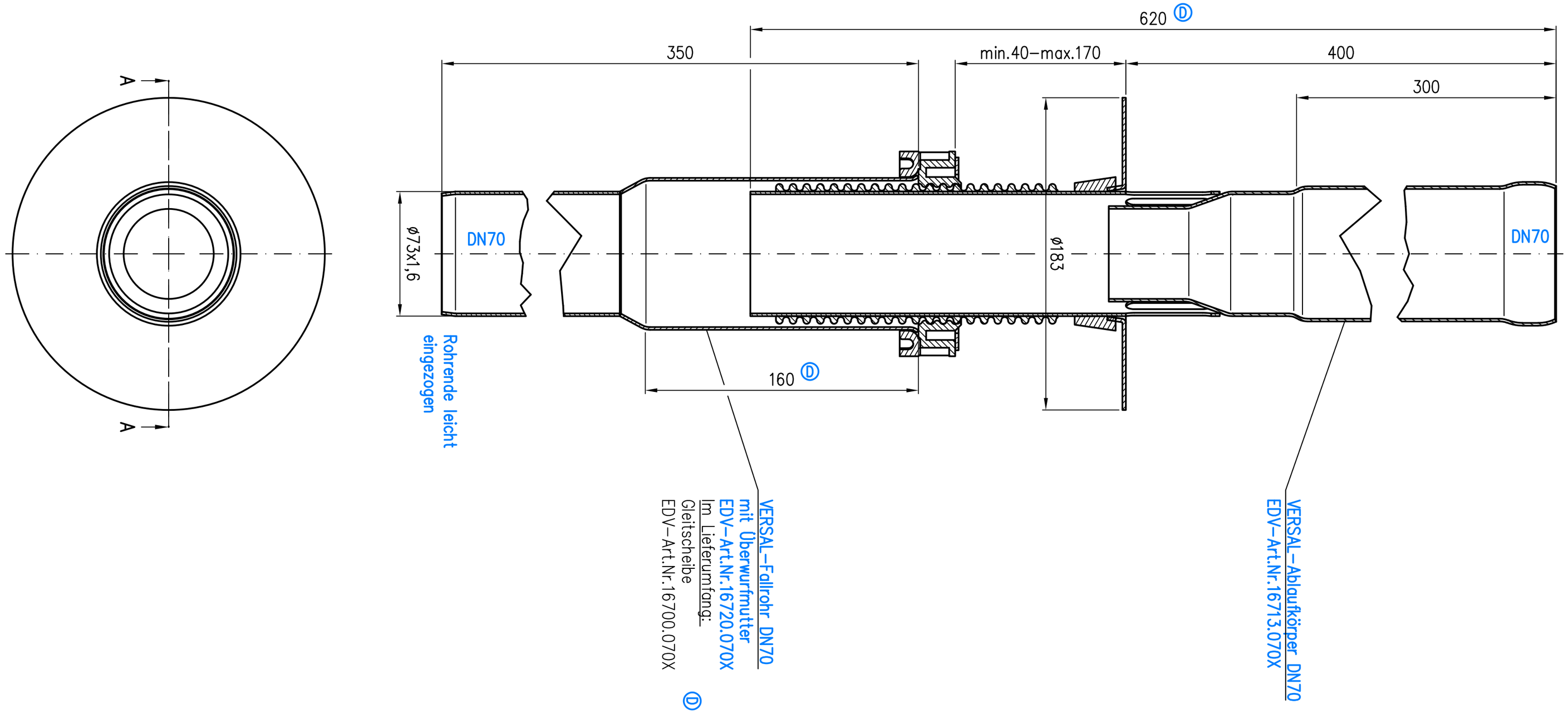

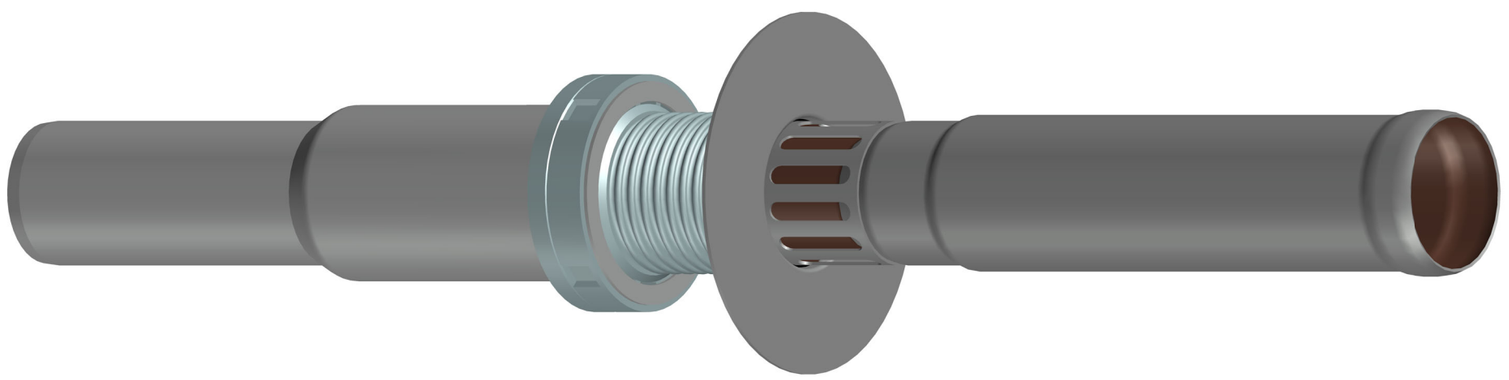

Index	Änderung	Tag	Name
E	Gleitscheibe ergen.	17.04.26	Müller
D	min.40 war 100	14.04.14	Koeh
C	Flansch geänd.	06.12.12	Koeh
B	ø183 war ø134	09.03.12	Koeh
A	überarbeitet	14.01.11	Koeh

Prüfungsnummer: P.03.J.19

Werkstoff: Grundkörper DN70 Stahl feuerverzinkt mit Innenbeschichtung

Maßstab 1:2

Zul. Abw. DIN EN1123–2

	Tag	Name
2005		
Gez.	01.06	Koeh
Gepr.	20.05	He
Norm.	27.05	Schm

LORO®

Benennung: VERSAL–Direktablauf DN70

für untere Balkone Serie J
Deckenstärke 40 – 170mm
EDV–Art.Nr. 16748.070X
16748070XE.DWG

Zeichnungs Nr.: 16748070X E

Ersatz für: 16748070X D

ersetzt durch:

Bauvorhaben

Gewicht kg: 3,9

Diese Zeichnung ist urheberrechtlich geschuetzt und bleibt unser Eigentum. Sie darf weder ganz noch teilweise vervielfaeltigt und nicht an Dritte weitergegeben werden.