Diese Zeichnung ist urheberrechtlich geschuetzt und bleibt unser Eigentum. Sie darf weder ganz noch teilweise vervielfaeltigt und nicht an Dritte weitergegeben werden.

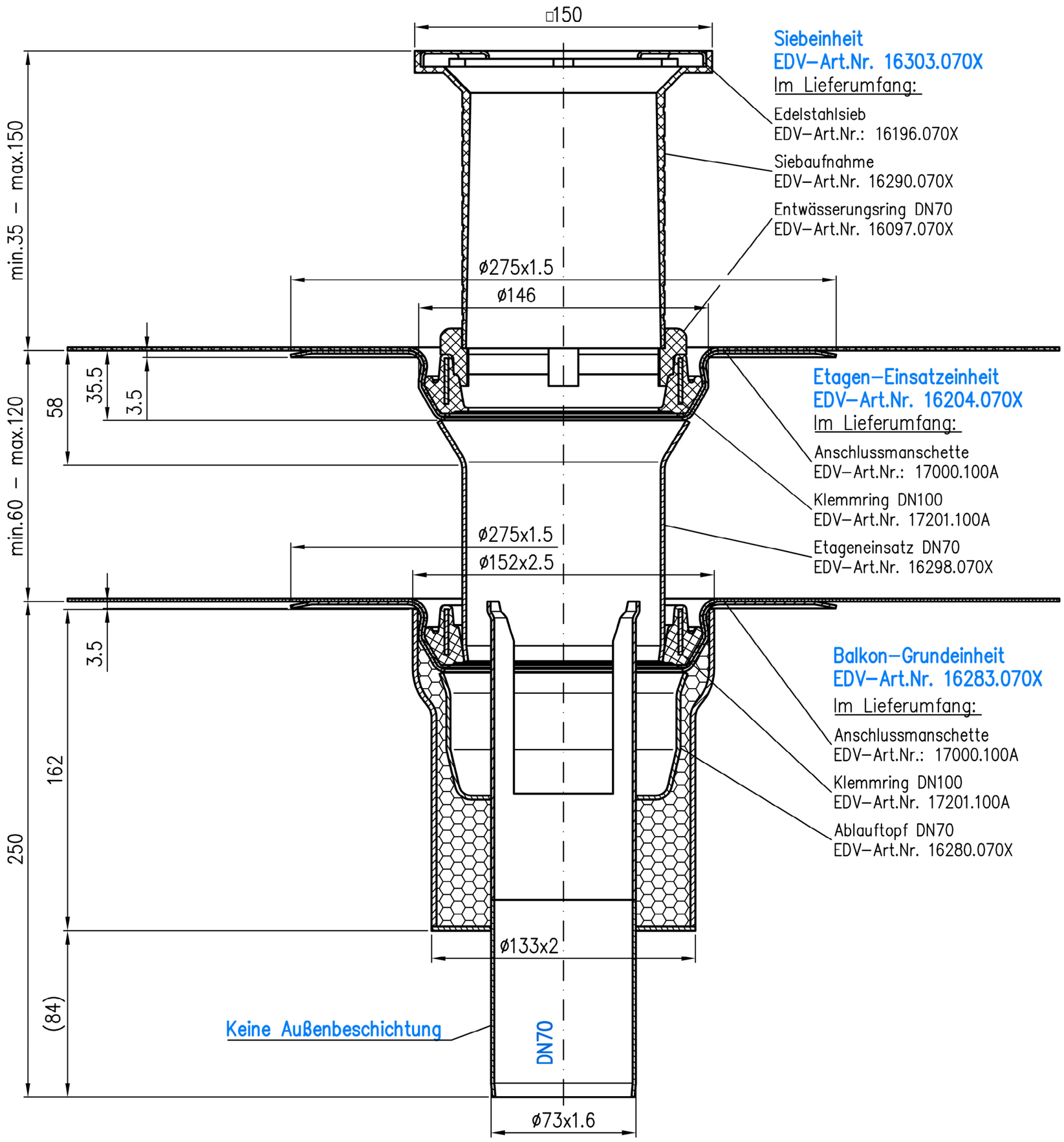

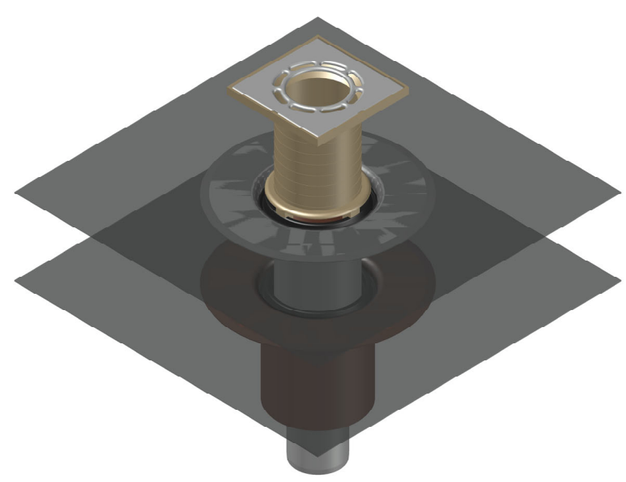

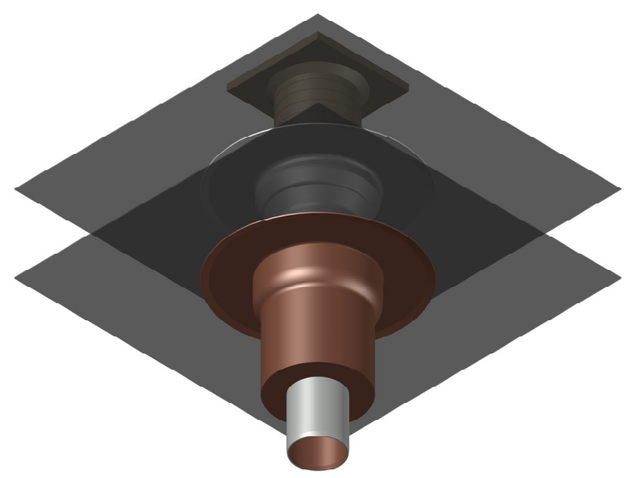

Werkstoff: Grundkörper DN70 Stahl feuerverzinkt mit Innenbeschichtung			
Maßstab 1:2	Zul. Abw. DIN EN 1123-2 DIN EN 1253	Benennung LX–Direktablauf DN70	Zeichnungs Nr. 16399.070X
		zweiteilig für Brandschutz Serie H	Ersatz für:
		EDV–Art.Nr. 16399.070X	ersetzt durch:
		16399.070X.DWG	
		Bauvorhaben	Gewicht kg 7,30

	2014	Tag	Name
	Gez.	28.02.	Koeh
	Gepr.	12.03.25	He
	Norm.	17.03.25	Schm

LORO

Prüfungsnummer:	Index	Änderung	Tag	Name