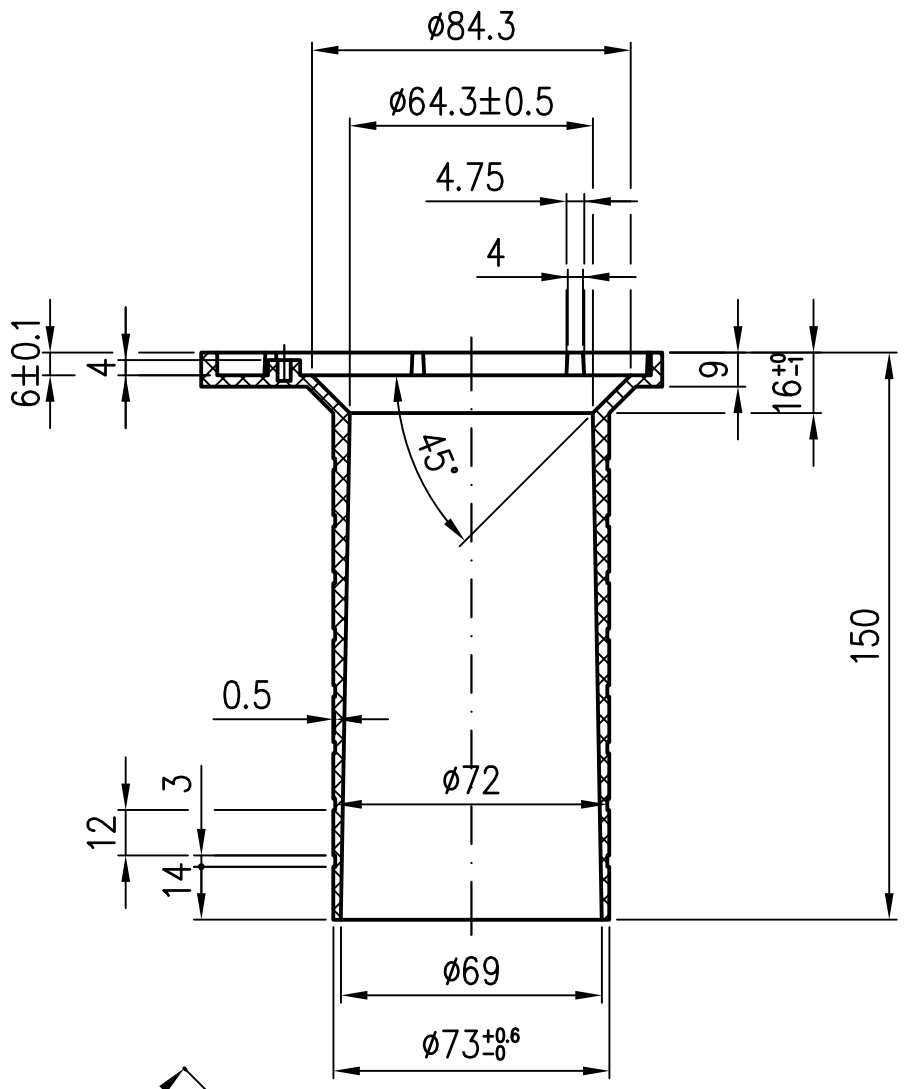

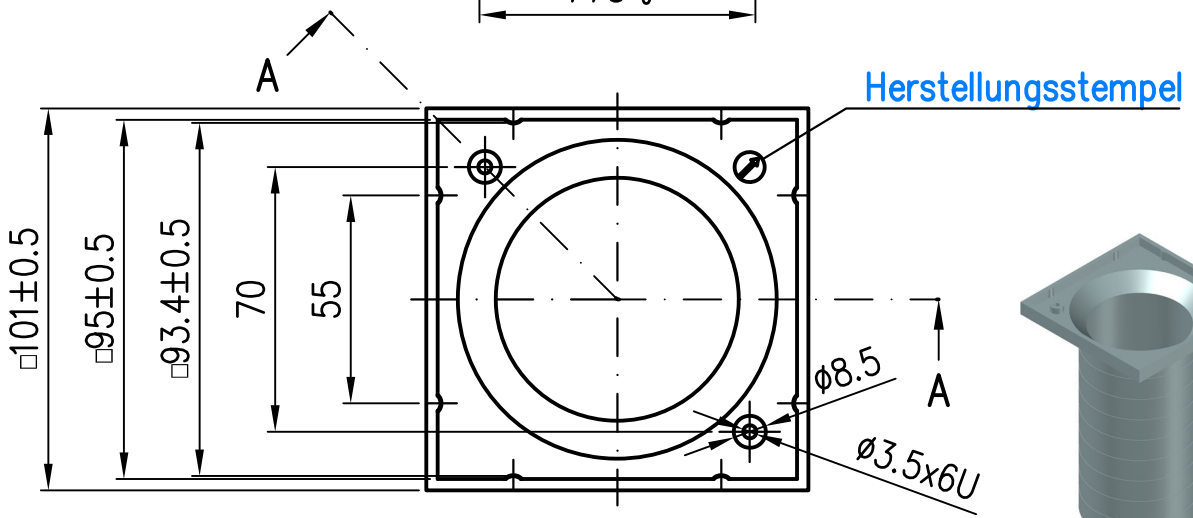

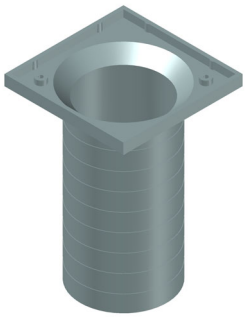

Prüfungsnummer: P13.3.28	Werkstoff: PP Sabic QR675K Mat.Nr. 300533		
Maßstab 1:2	Zul. Abw. ISO 20457-TG	Benennung: Siebaufnahme □100mm	Zeichnungs Nr.: 15094.000X
2005 / Tag / Name		Kunststoff für Aufbauhöhe 35-150mm	Ersatz für:
Gez. 26.09. Koeh			
Gepr. 22.10.24 He		EDV-Art.Nr. 15094.000X	ersetzt durch:
Norm. 04.11.24 Schm		15094.000X.DWG	
Index / Änderung / Tag / Name	LORO®	Bauvorhaben	Gewicht kg 0.1

Diese Zeichnung ist urheberrechtlich geschuetzt und bleibt unser Eigentum. Sie darf weder ganz noch teilweise vervielfaeltigt und nicht an Dritte weitergegeben werden.