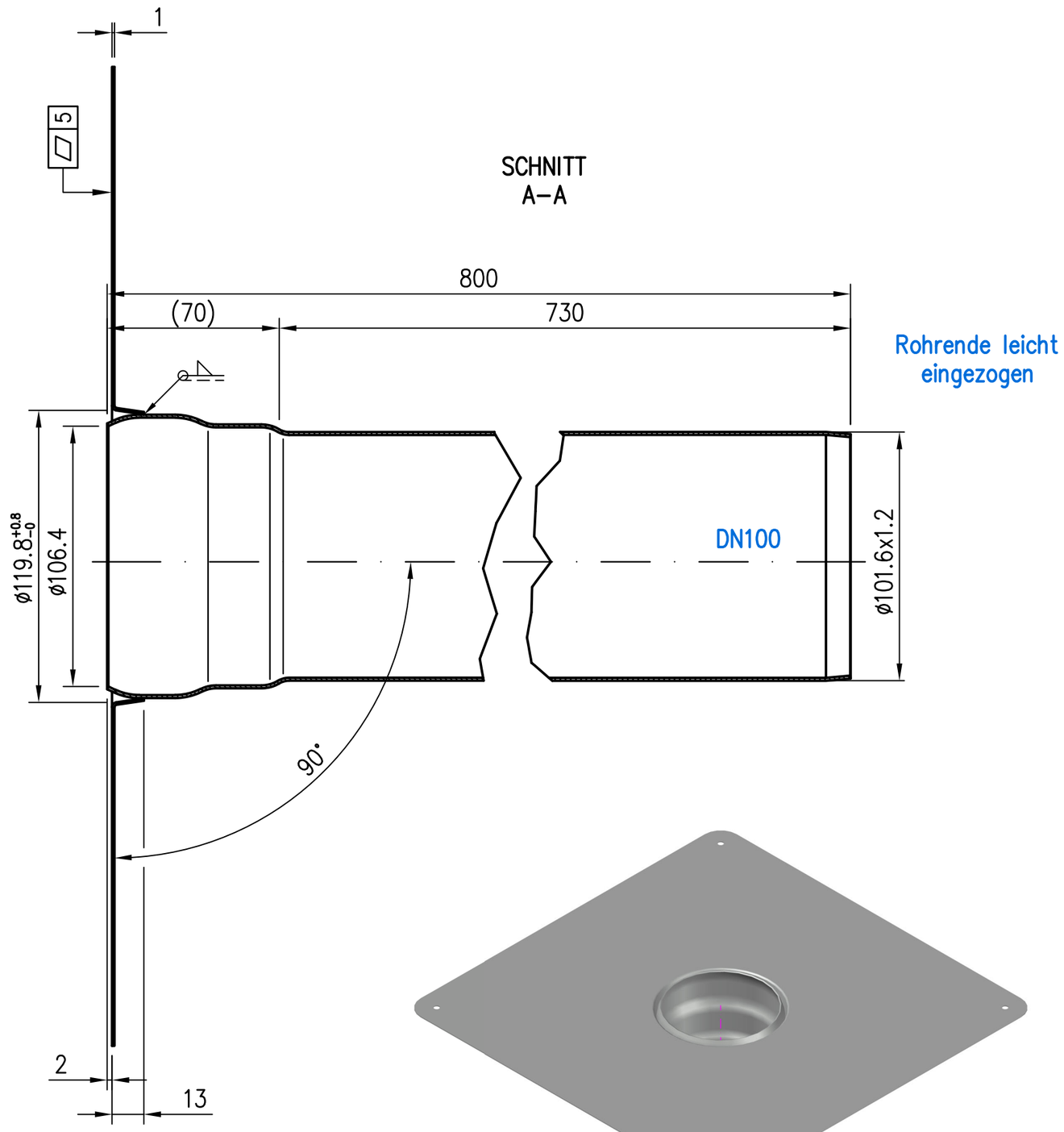

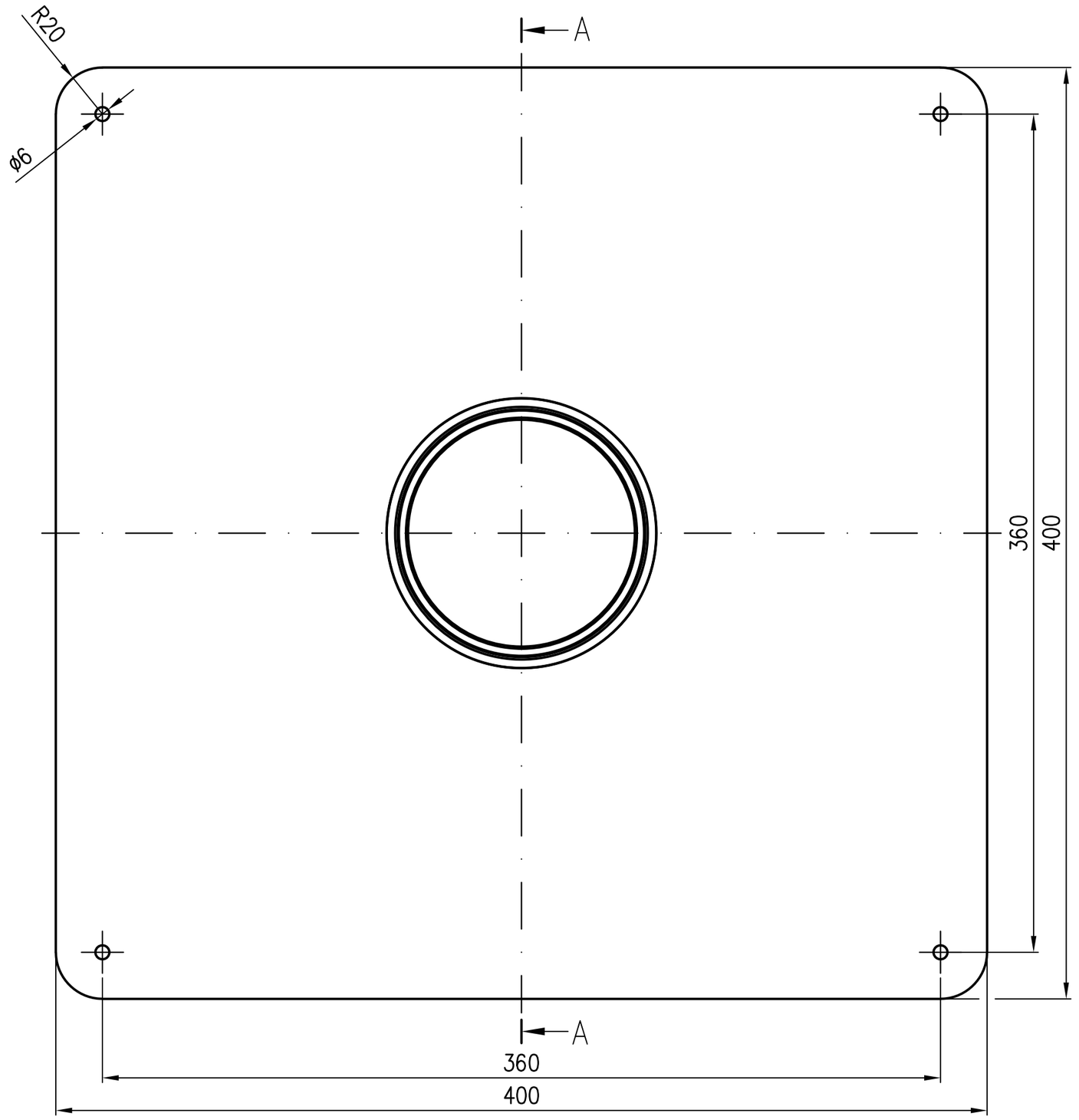

Prüfungsnummer:		Werkstoff: 1.4301	
Maßstab 1:2	Zul. Abw. DIN EN 1124–3	Benennung: Speier DN100	Zeichnungs Nr.: 15072.100X
2022 / Tag / Name		zum bauseitigen Abkanten	Ersatz für:
Gez. 11.03. Rudoph			
Gepr. 31.05.24 He		EDV–Art.Nr. 15072.100X	ersetzt durch:
Norm. 18.06.24 Schm		15072100XB.DWG	
Index / Änderung / Tag / Name	LORO®	Bauvorhaben	Gewicht kg 3,60

Diese Zeichnung ist urheberrechtlich geschuetzt und bleibt unser Eigentum. Sie darf weder ganz noch teilweise vervielfaeltigt und nicht an Dritte weitergegeben werden.