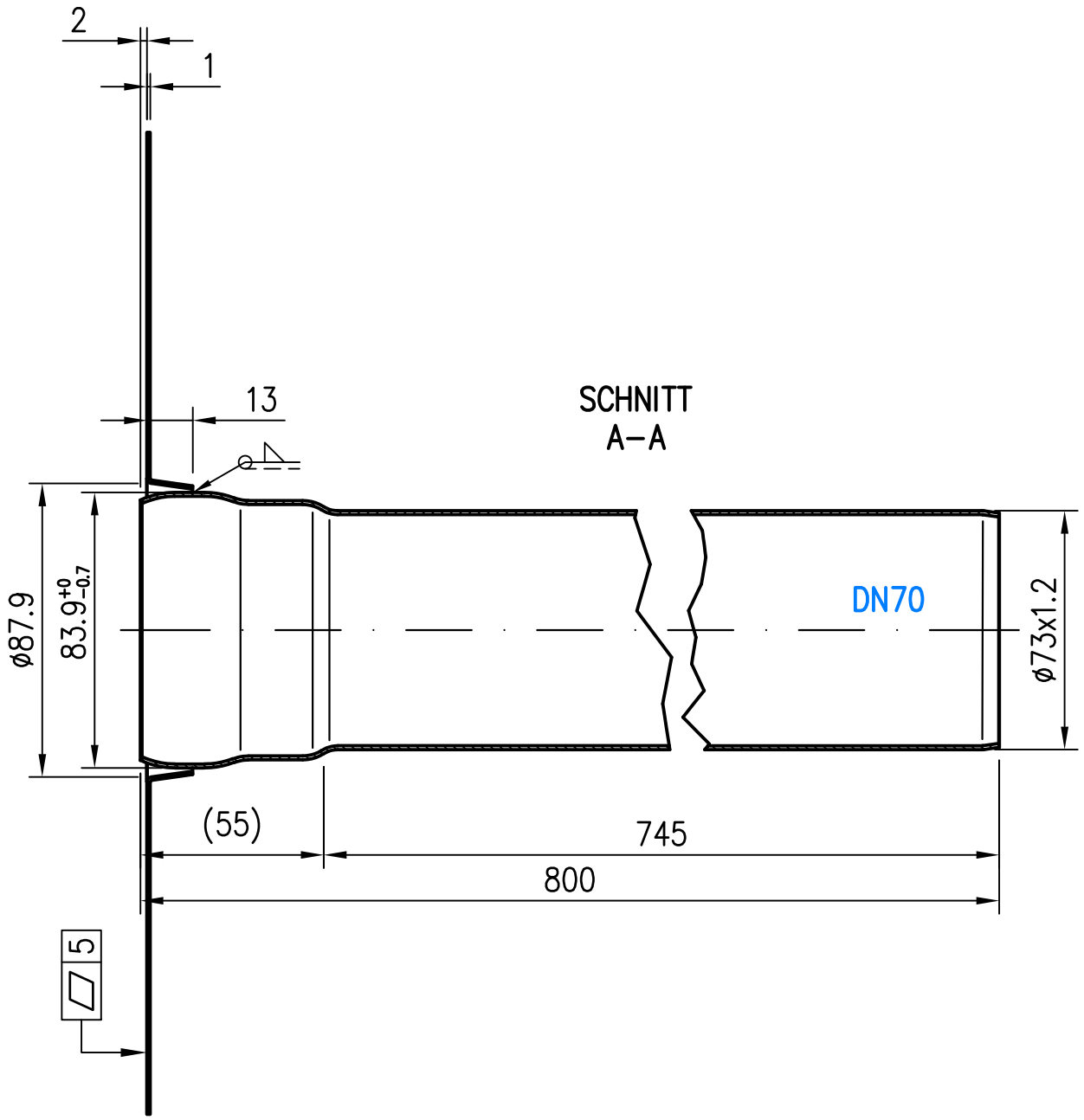

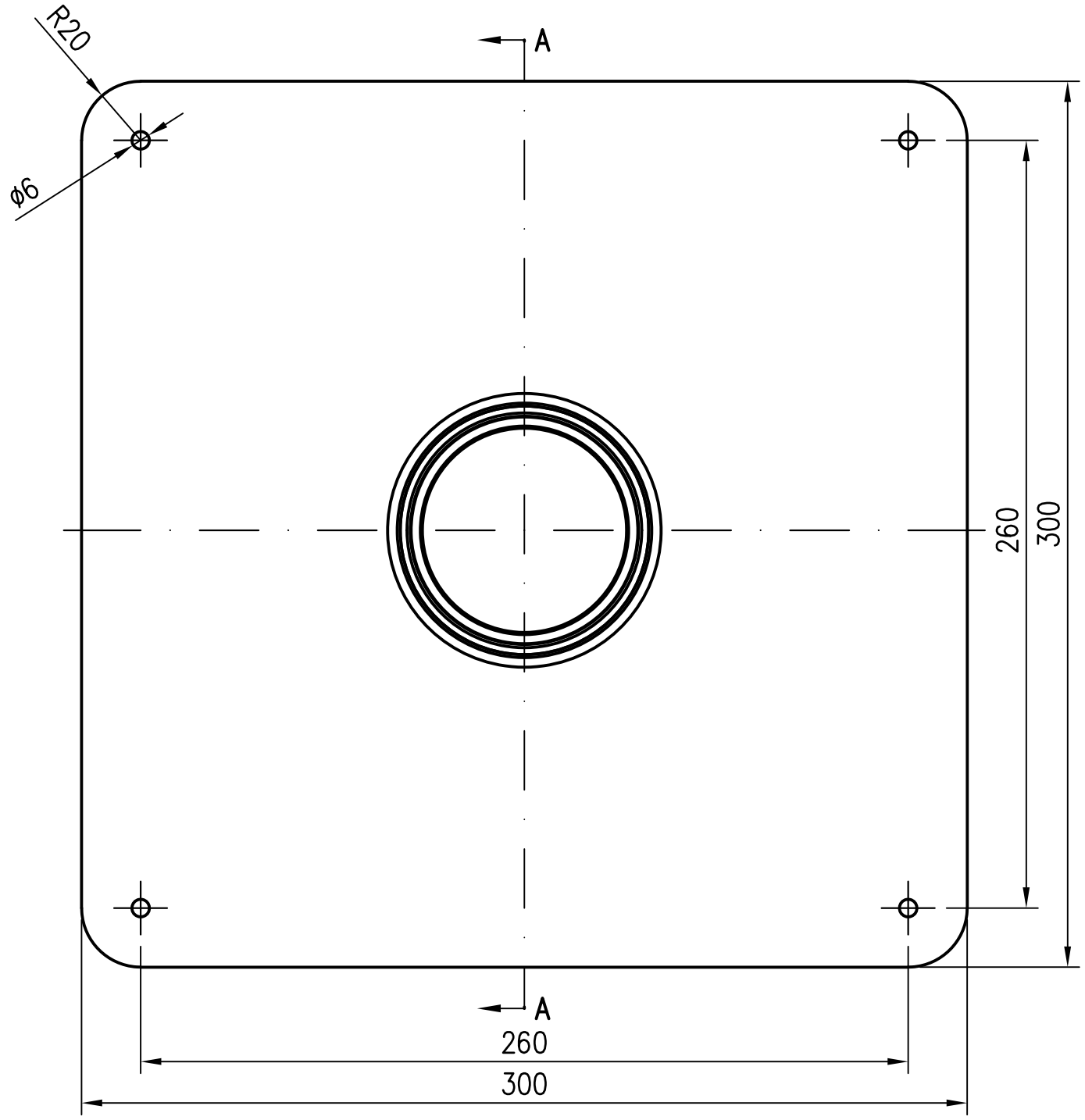

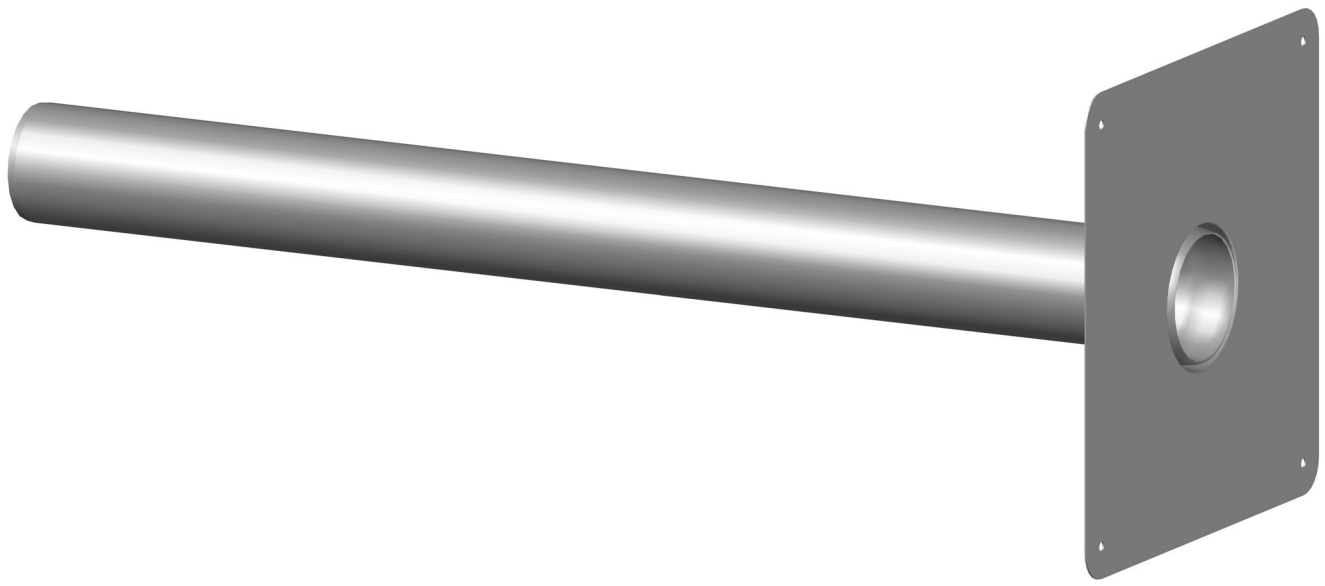

Prüfungsnummer:				Werkstoff: 1.4301			
				Maßstab 1:2	Zul. Abw. DIN EN 1124–3	Benennung Speier DN70	Zeichnungs Nr. 15072.070X
				2016	Tag	Name	zum bauseitigen Abkanten
				Gez.	13.07.	Rudolph	
				Gepr.	31.05.24	He	EDV–Art.Nr. 15072.070X
				Norm.	18.06.24	Schm	15072070XA.DWG
Index	Änderung	Tag	Name	LORO®			Bauvorhaben

Ersatz für:

ersetzt durch:

Gewicht kg 2,40

Diese Zeichnung ist urheberrechtlich geschuetzt und bleibt unser Eigentum. Sie darf weder ganz noch teilweise vervielfaeltigt und nicht an Dritte weitergegeben werden.