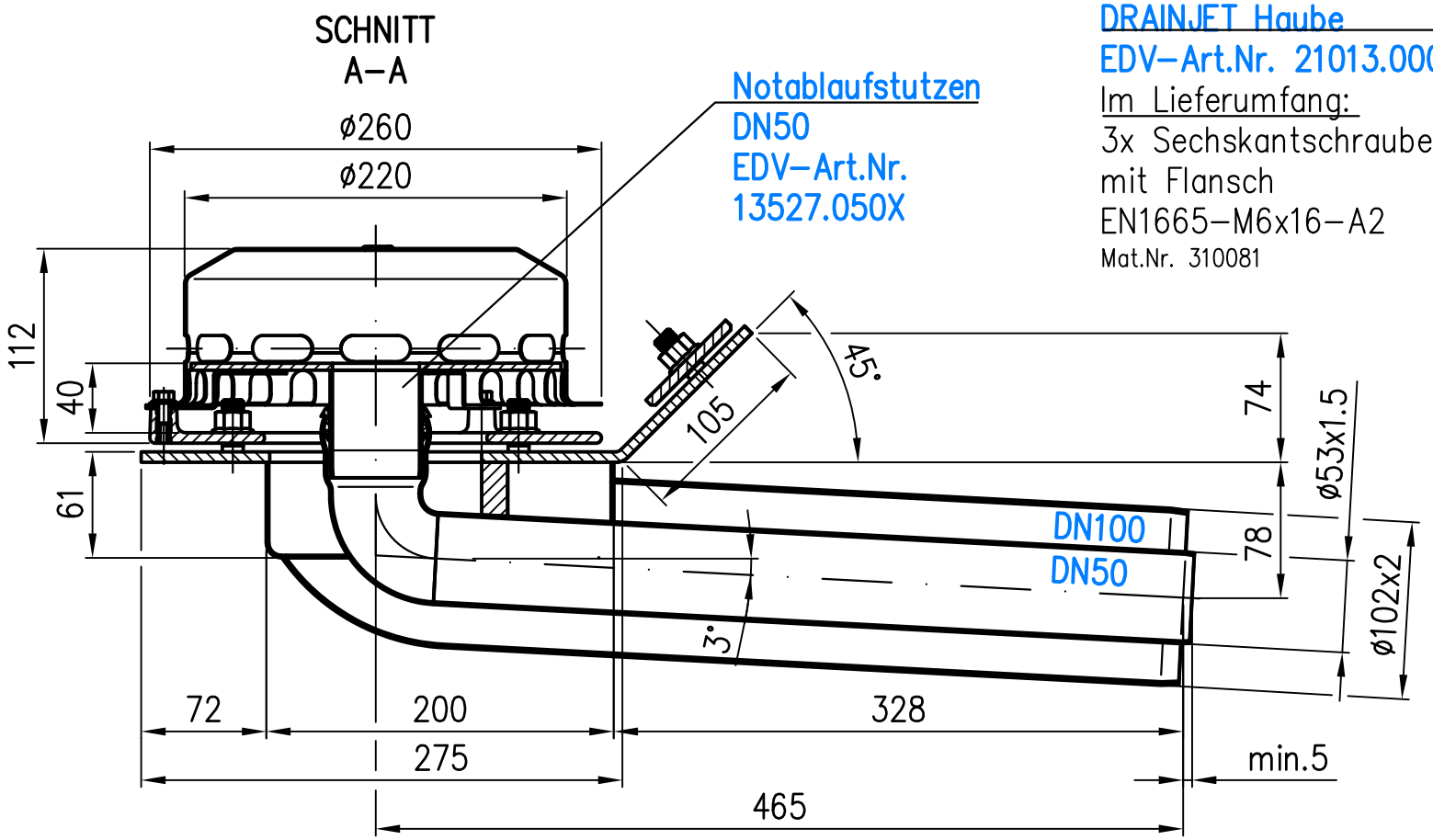


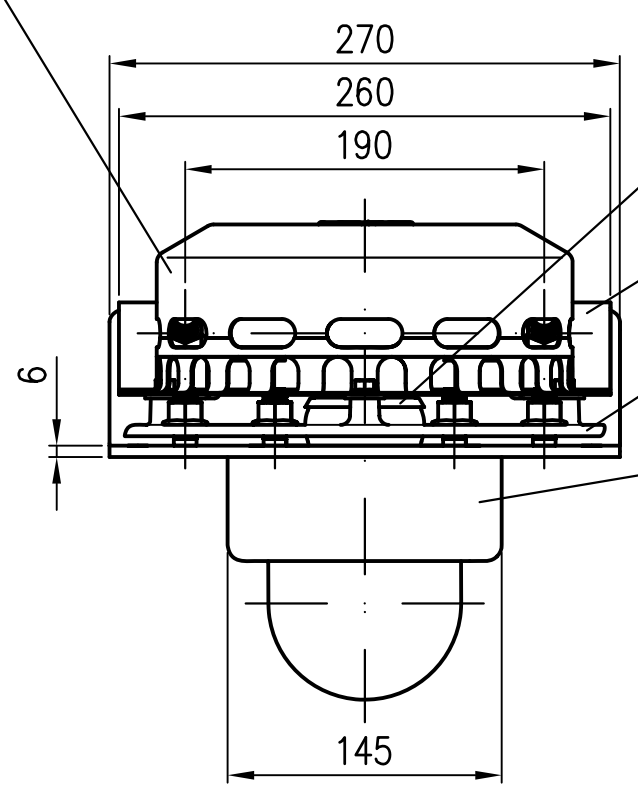


Attikaablauf RAINSTAR
EDV–Art.Nr. 13644.100X
Im Lieferumfang:

Dichtelement DN50
EDV–Art.Nr. 00911.050X

Losflansch
EDV–Art.Nr. 01378.000X

Losflansch DN100
EDV–Art.Nr. 19929.100X

Grundkörper DN100/50
EDV–Art.Nr. 13575.100X
Im Lieferumfang:
8x Sechskantmutter mit Flansch
EN1661–M12–A4
Mat.Nr. 312355

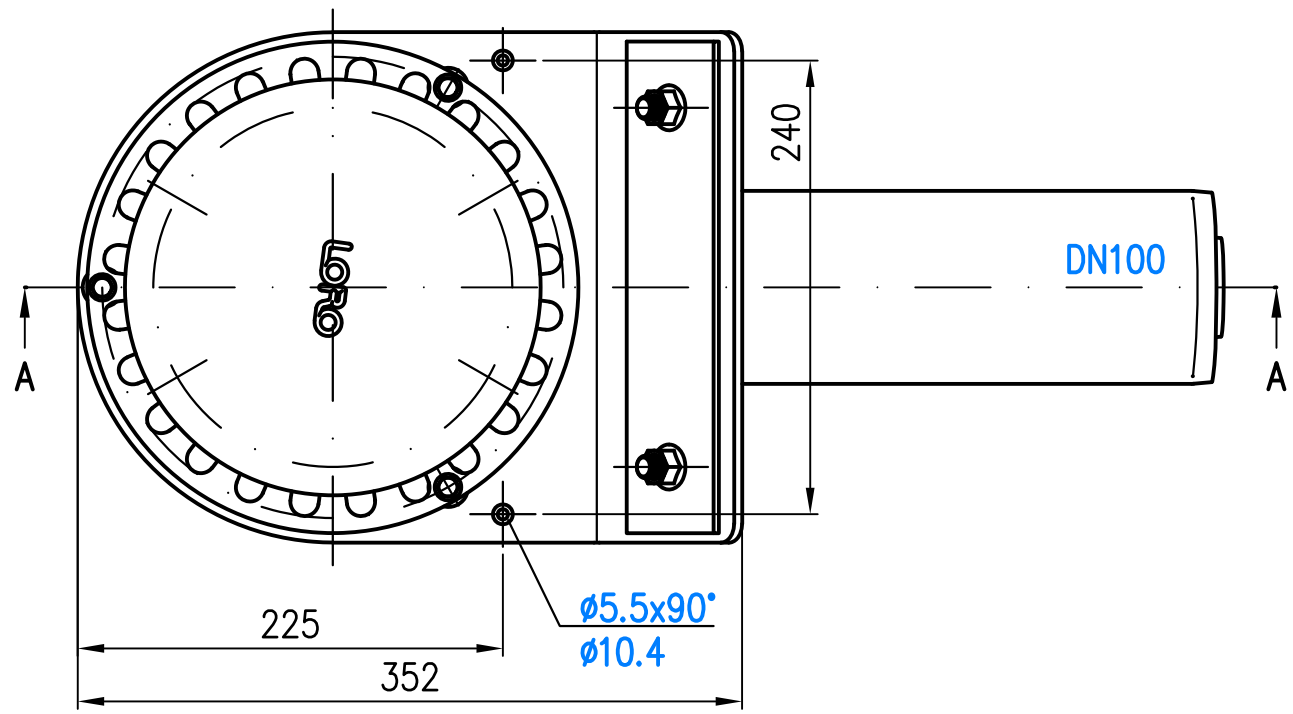


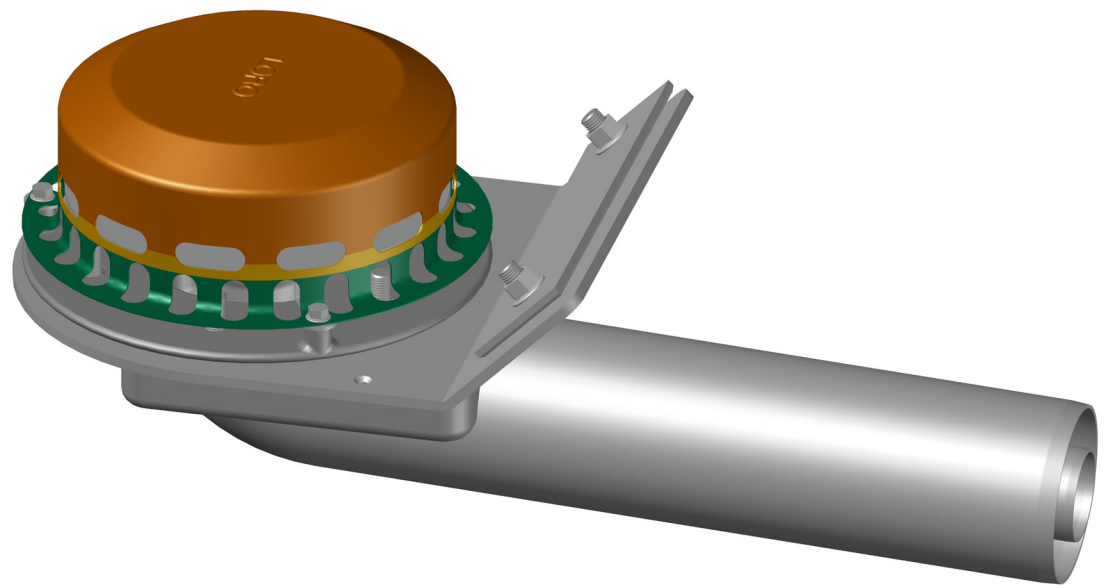

| | | | | | | | |
|---|---|---|---|---|---|---|---|
| Prüfungsnummer: | | | | Werkstoff: Grundkörper Stahl feuerverzinkt | | | |
| | | | | Maßstab 1:5 | Zul. Abw. DIN EN 1123–2 DIN EN 1253 ISO 2768–m | Benennung RAINSTAR Attika | Zeichnungs Nr. 13614.100X |
| | | | | 2022 | Tag | Name | Haupt–Not–Kombiablauf DN100/50, für Bitumenabdichtg. | Ersatz für: |
| | | | | Gez. | 29.04. | Koehlhoff | | |
| | | | | Gepr. | 22.11.24 | He | EDV–Art.Nr. 13614.100X | ersetzt durch: |
| | | | | Norm. | 22.11.24 | Schm | 13614.100X_3D.DWG | |
| Index | Änderung | Tag | Name | LORO® | | | Bauvorhaben | Gewicht kg 11,00 |

Diese Zeichnung ist urheberrechtlich geschuetzt und bleibt unser Eigentum. Sie darf weder ganz noch teilweise vervielfaeltigt und nicht an Dritte weitergegeben werden.