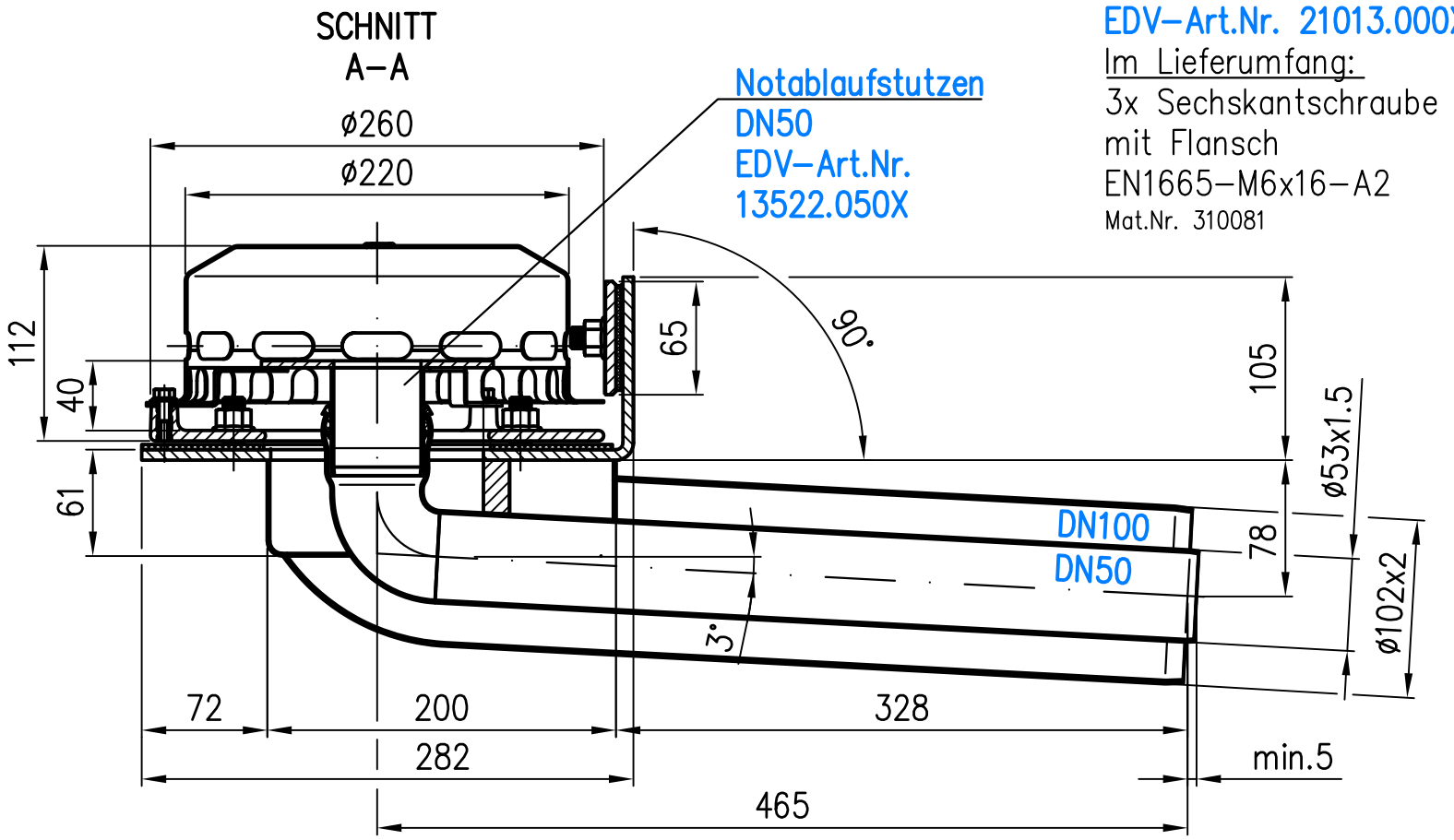

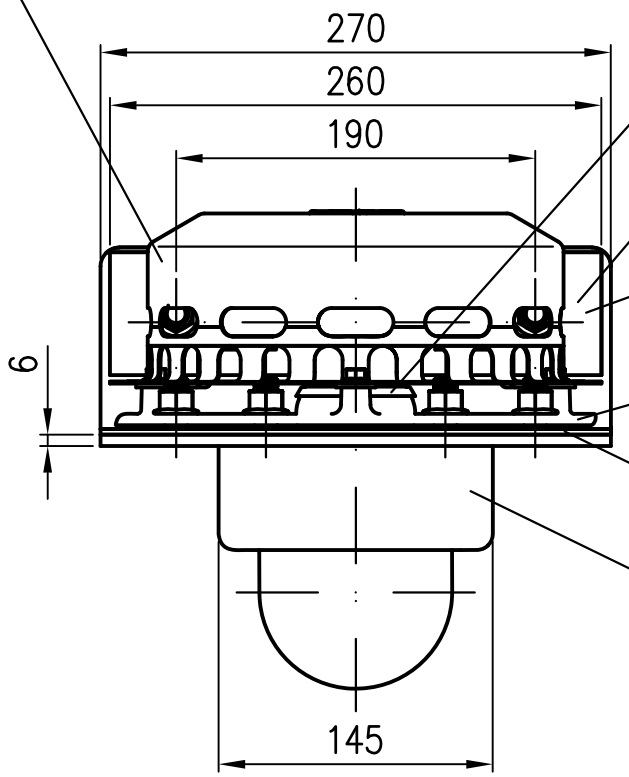

Attikaablauf RAINSTAR
EDV–Art.Nr. 13645.100X

Im Lieferumfang:

Dichtelement DN50
EDV–Art.Nr. 00911.050X

Losflansch
EDV–Art.Nr. 01378.000X

Kompressionsdichtung
EDV–Art.Nr. 21811.000X

Losflansch DN100
EDV–Art.Nr. 19929.100X

Kompressionsdichtung
EDV–Art.Nr. 21810.100X

Grundkörper DN100/50
EDV–Art.Nr. 13577.100X

Im Lieferumfang:

8x Sechskantmutter mit Flansch
EN1661–M12–A4
Mat.Nr. 312355

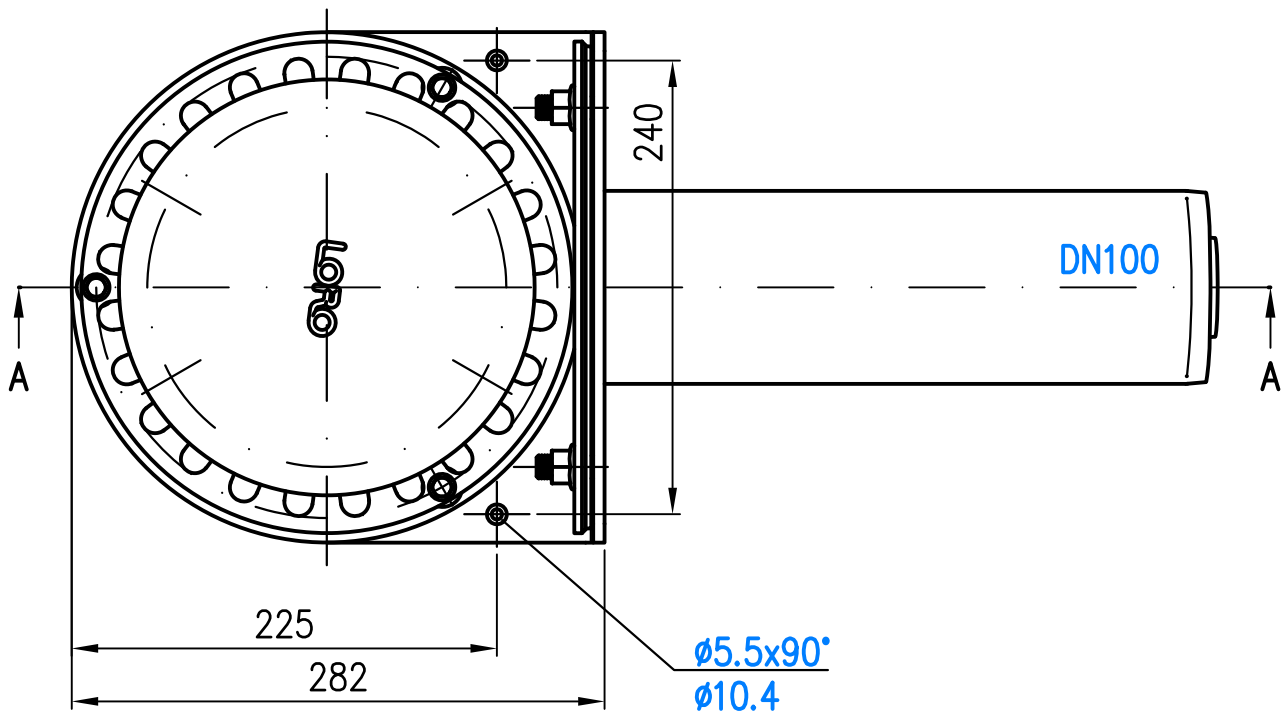

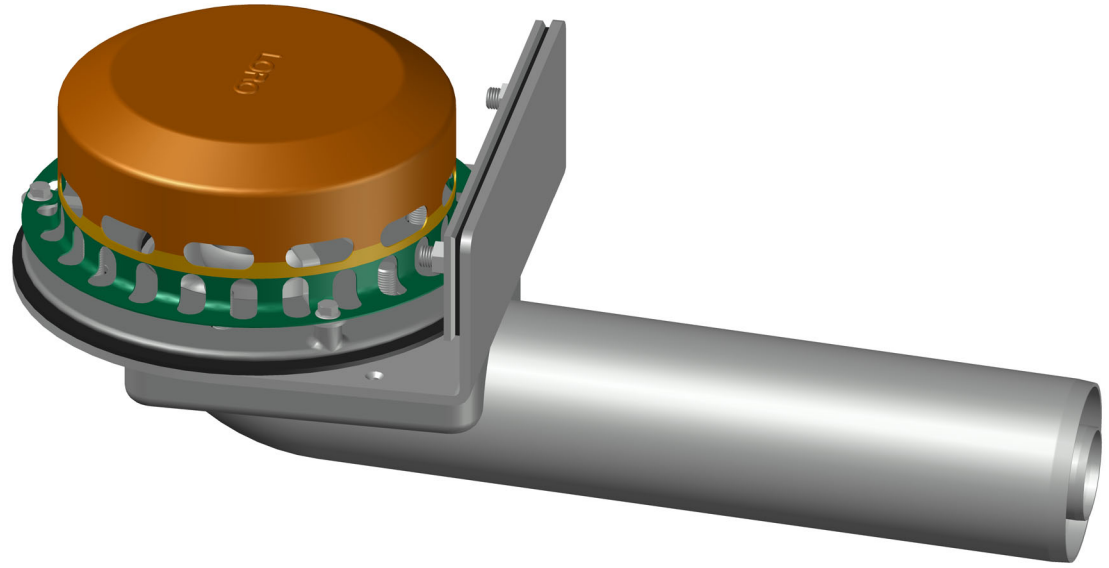

Prüfungsnummer:	Werkstoff: Grundkörper Stahl feuerverzinkt		
Maßstab 1:5	Zul. Abw. DIN EN 1123–2 DIN EN 1253 ISO 2768–m	Benennung: RAINSTAR Attika	Zeichnungs Nr.: 13607.100X
2018 / Tag	Name	Haupt–Not–Kombiablauf DN100/50, für Kunststoffabdg.	Ersatz für:
Gez. 06.12.	Koehlhoff	EDV–Art.Nr. 13607.100X	ersetzt durch:
Gepr. 22.11.24	He	13607.100X_3D.DWG	
Norm. 22.11.24	Schm	Bauvorhaben	Gewicht kg 11,00

Index	Änderung	Tag	Name

LORO®

Diese Zeichnung ist urheberrechtlich geschuetzt und bleibt unser Eigentum. Sie darf weder ganz noch teilweise vervielfaeltigt und nicht an Dritte weitergegeben werden.