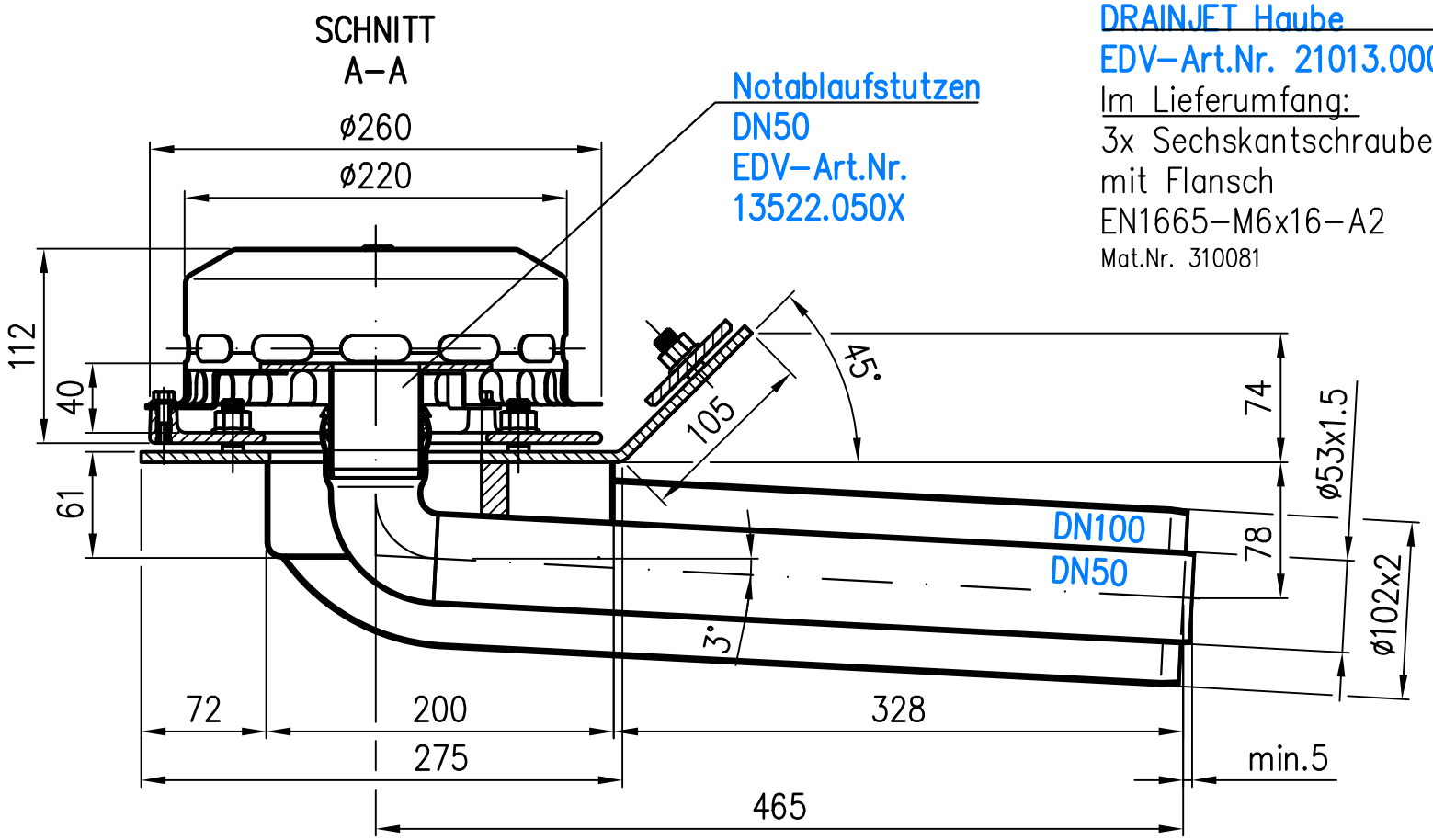

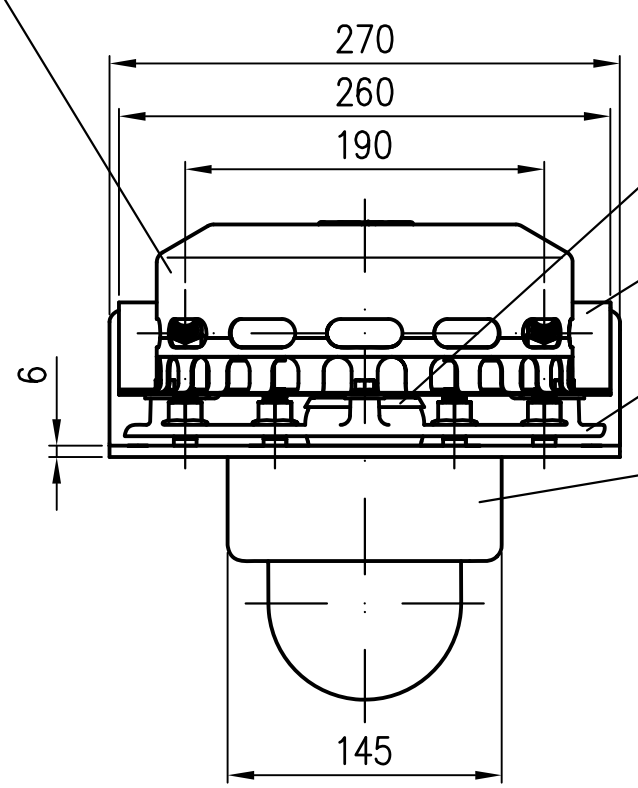

Attikaablauf RAINSTAR
EDV–Art.Nr. 13644.100X
Im Lieferumfang:

Dichtelement DN50
EDV–Art.Nr. 00911.050X

Losflansch
EDV–Art.Nr. 01378.000X

Losflansch DN100
EDV–Art.Nr. 19929.100X

Grundkörper DN100/50
EDV–Art.Nr. 13575.100X
Im Lieferumfang:
8x Sechskantmutter mit Flansch
EN1661–M12–A4
Mat.Nr. 312355

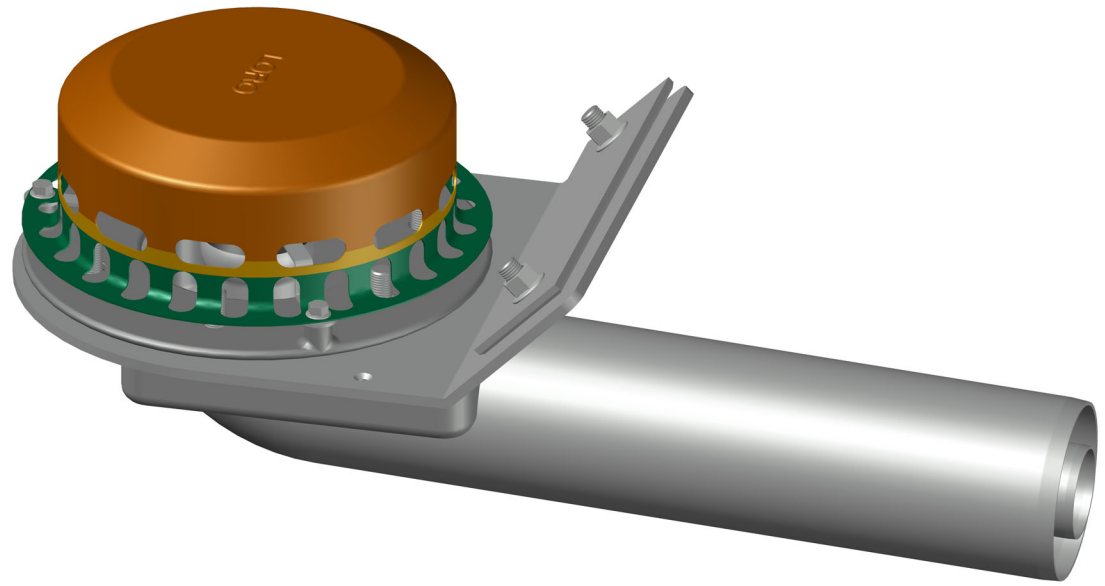

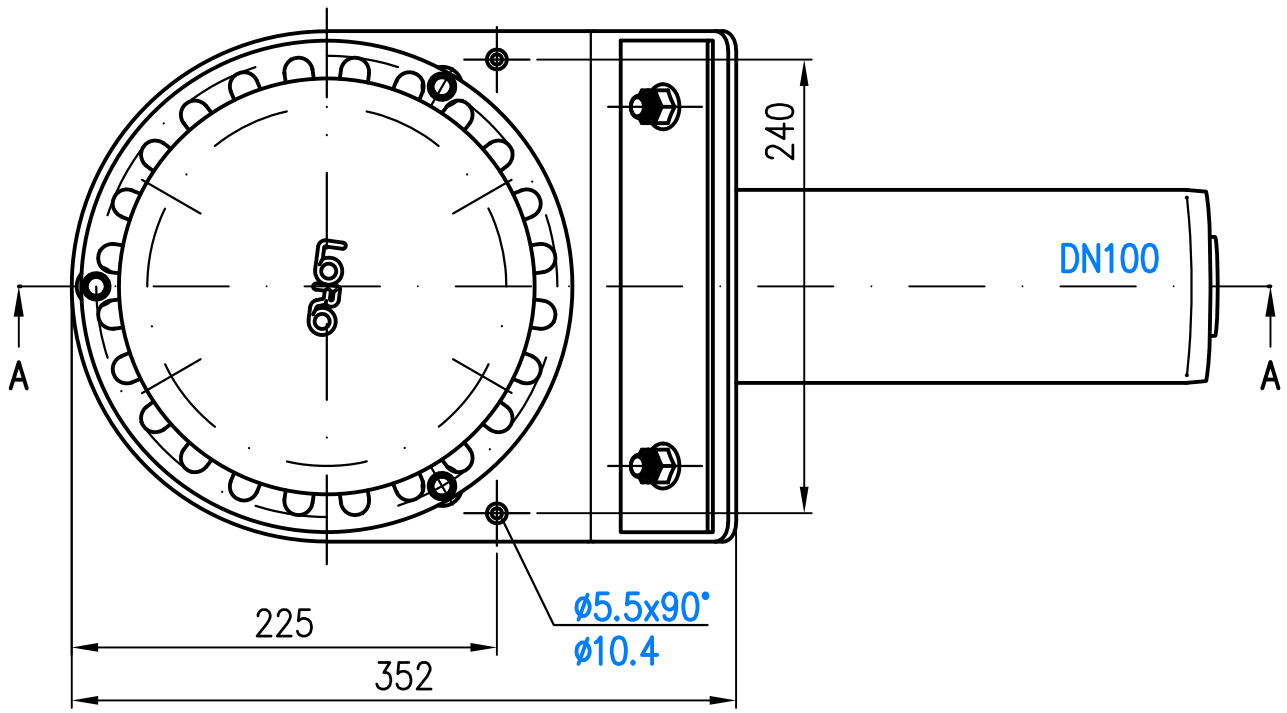

Prüfungsnummer:				Werkstoff: Grundkörper Stahl feuerverzinkt			
				Maßstab 1:5	Zul. Abw. DIN EN 1123–2 DIN EN 1253 ISO 2768–m	Benennung RAINSTAR Attika	Zeichnungs Nr. 13605.100X
				2018	Tag	Name	Haupt–Not–Kombiablauf DN100/50, für Bitumenabdichtg.	Ersatz für:
				Gez.	07.12.	Haase		
				Gepr.	22.11.24	He	EDV–Art.Nr. 13605.100X	ersetzt durch:
				Norm.	22.11.24	Schm	13605100X_3D.DWG	
Index	Änderung	Tag	Name	LORO®			Bauvorhaben	Gewicht kg 10,80

Diese Zeichnung ist urheberrechtlich geschuetzt und bleibt unser Eigentum. Sie darf weder ganz noch teilweise vervielfaeltigt und nicht an Dritte weitergegeben werden.