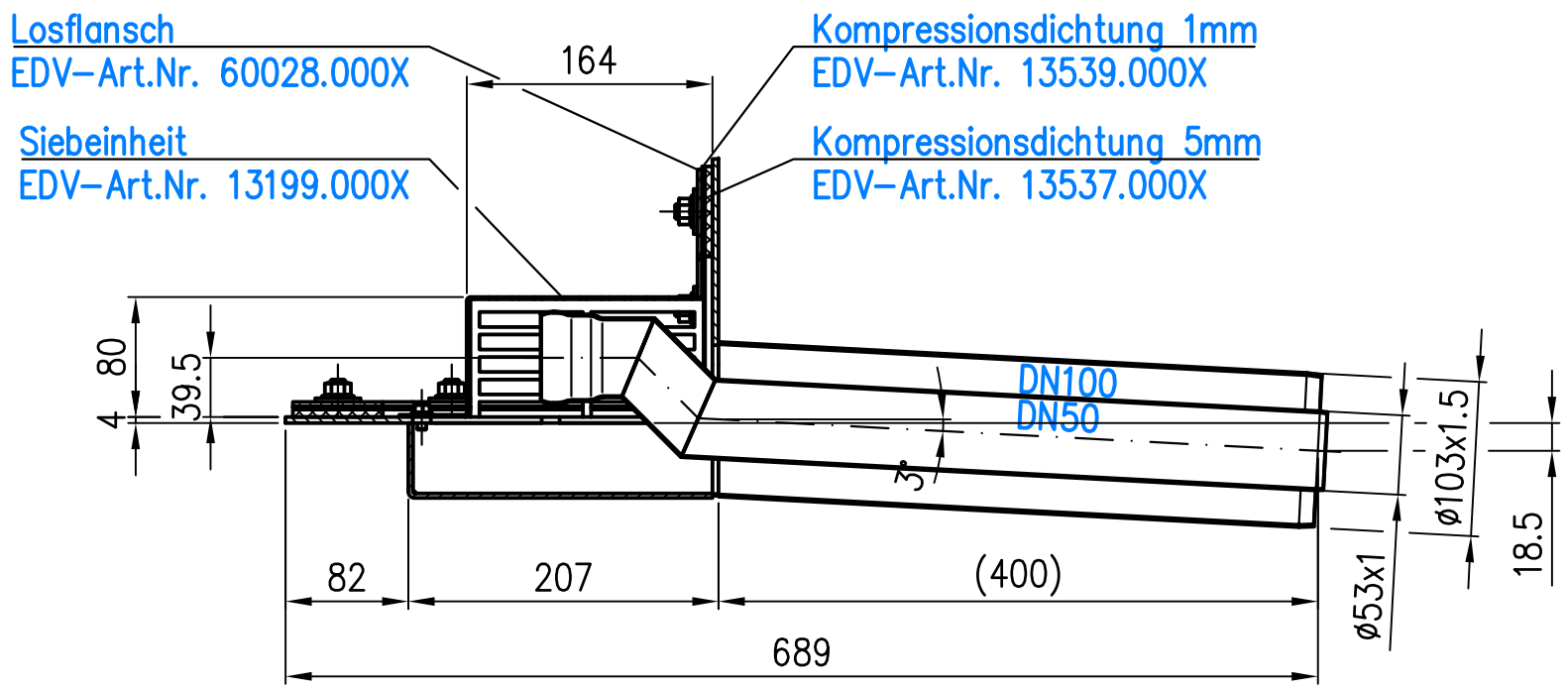


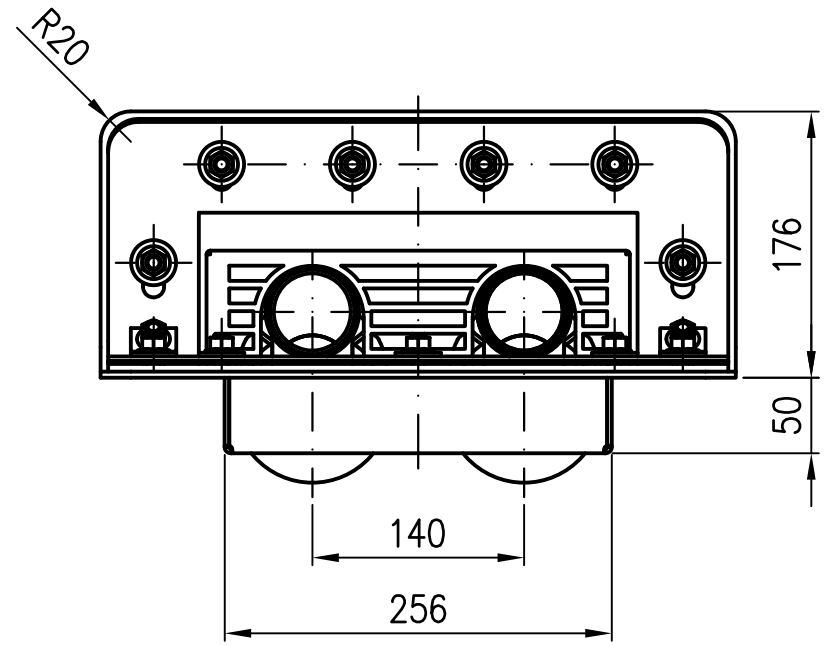


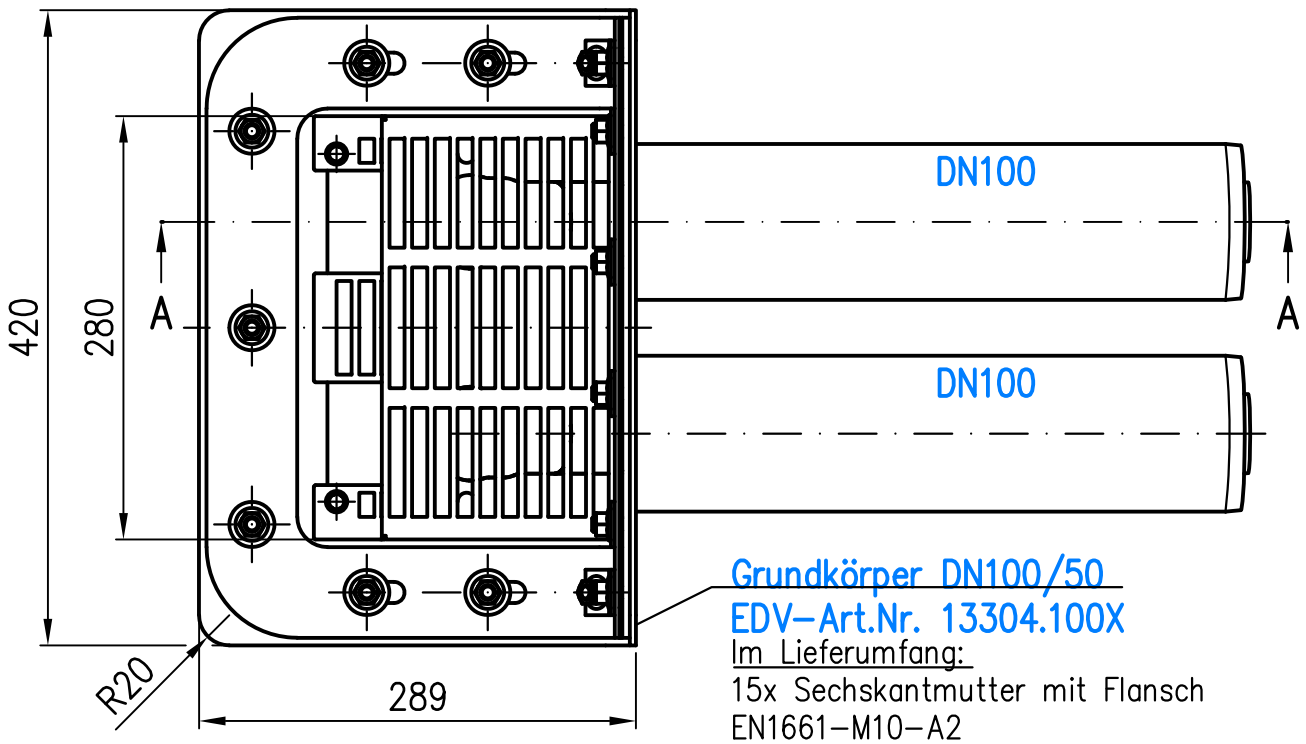


Grundkörper DN100/50
EDV–Art.Nr. 13304.100X

Im Lieferumfang:

15x Sechskantmutter mit Flansch
EN1661–M10–A2
Mat.Nr. 310004
13x Scheibe
ISO7093–10–A2
Mat.Nr. 310289
2x Klemmstück
Zchng.Nr. S901764

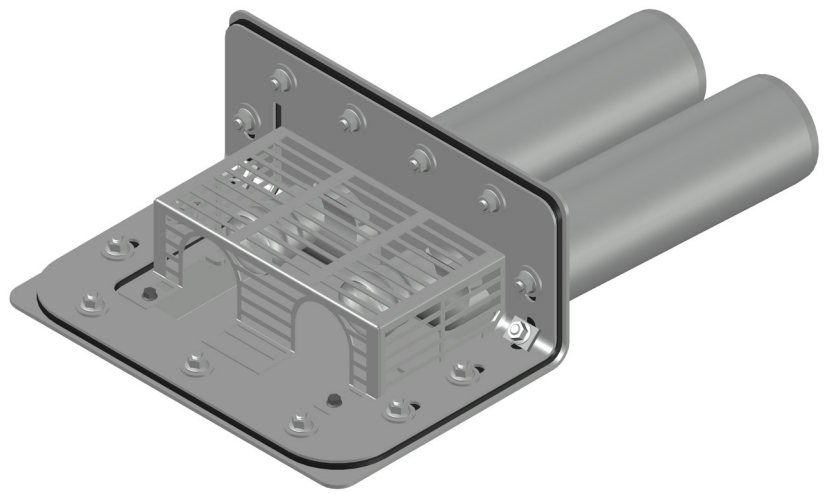

| | | | | | | | |
|---|---|---|---|---|---|---|---|
| Prüfungsnummer: P.01.43.53 | | | | Werkstoff: Grundkörper DN100/50 aus Edelstahl | | | |
| | | | | Maßstab 1:5 | Zul. Abw. DIN EN 1124–3 DIN EN 1253 | Benennung Attikaablauf DN100/50 | Zeichnungs Nr. 13541.100X |
| | | | | 2016 | Tag | Name | für DUOFLUX Rohr in Rohr | Ersatz für: |
| | | | | Gez. | 05.02. | Koeh | | |
| | | | | Gepr. | 30.01.25 | He | EDV–Art.Nr. 13541.100X | ersetzt durch: |
| | | | | Norm. | 04.02.25 | Schm | 13541.100X.DWG | |
| Index | Änderung | Tag | Name | LORO® | | | Bauvorhaben | Gewicht kg 13.9 |

Diese Zeichnung ist urheberrechtlich geschuetzt und bleibt unser Eigentum. Sie darf weder ganz noch teilweise vervielfaeltigt und nicht an Dritte weitergegeben werden.