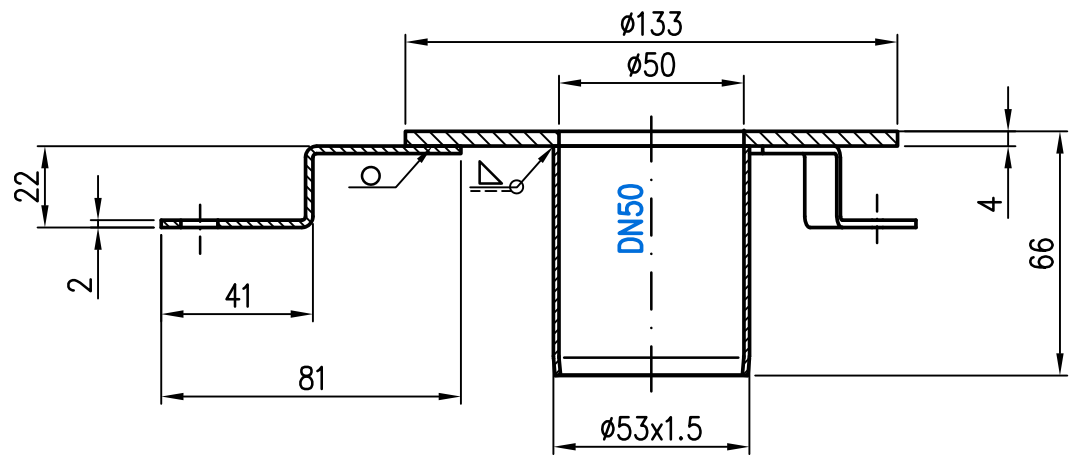

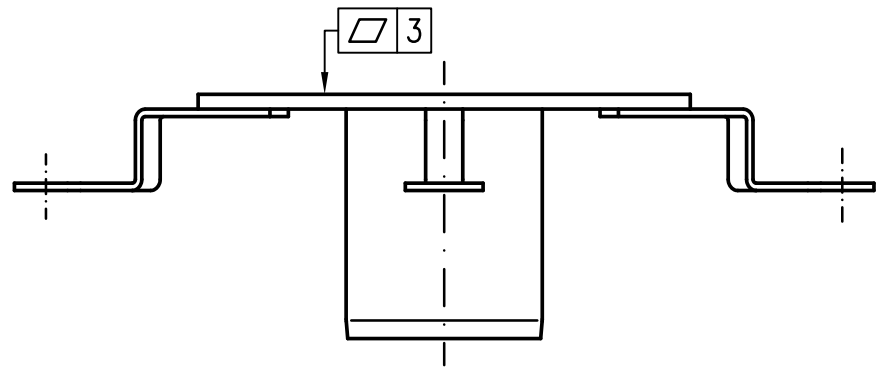

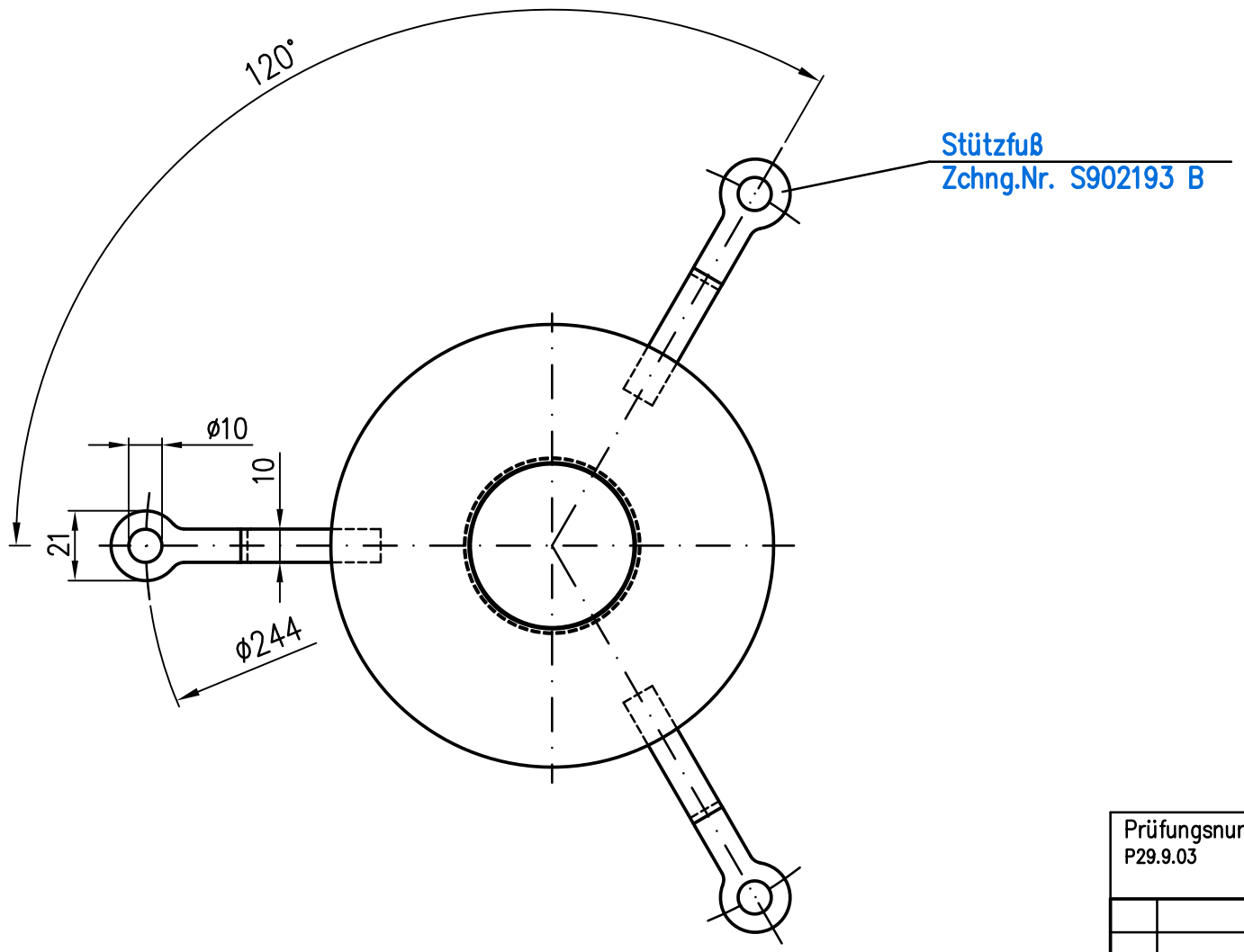

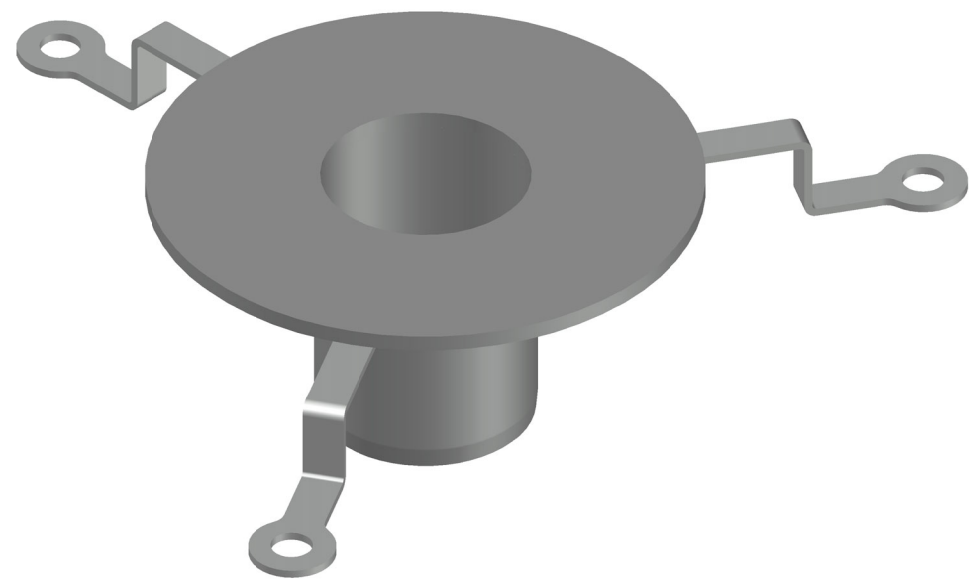

Prüfungsnummer: P29.9.03	Werkstoff: Rohr E195 EN10305, Flansch DD11, Stützfuß DC04 feuerverzinkt		
Maßstab 1:2	Zul.Abw. DIN EN1123-2 DIN ISO2768-m	Benennung Notablaufstutzen	Zeichnungs Nr. 13522050X
2020 / Tag / Name		Wehrhöhe 40mm	Ersatz für:
Gez. 22.01. Koeh			
Gepr. 31.01. He		EDV-Art.Nr. 13522.050X	ersetzt durch:
Norm. 18.02. Schm		13522.050X.DWG	
LORO®		Bauvorhaben	

Index	Änderung	Tag	Name

Diese Zeichnung ist urheberrechtlich geschützt und bleibt unser Eigentum. Sie darf weder ganz noch teilweise verfielfältigt und nicht an Dritte weitergegeben werden.