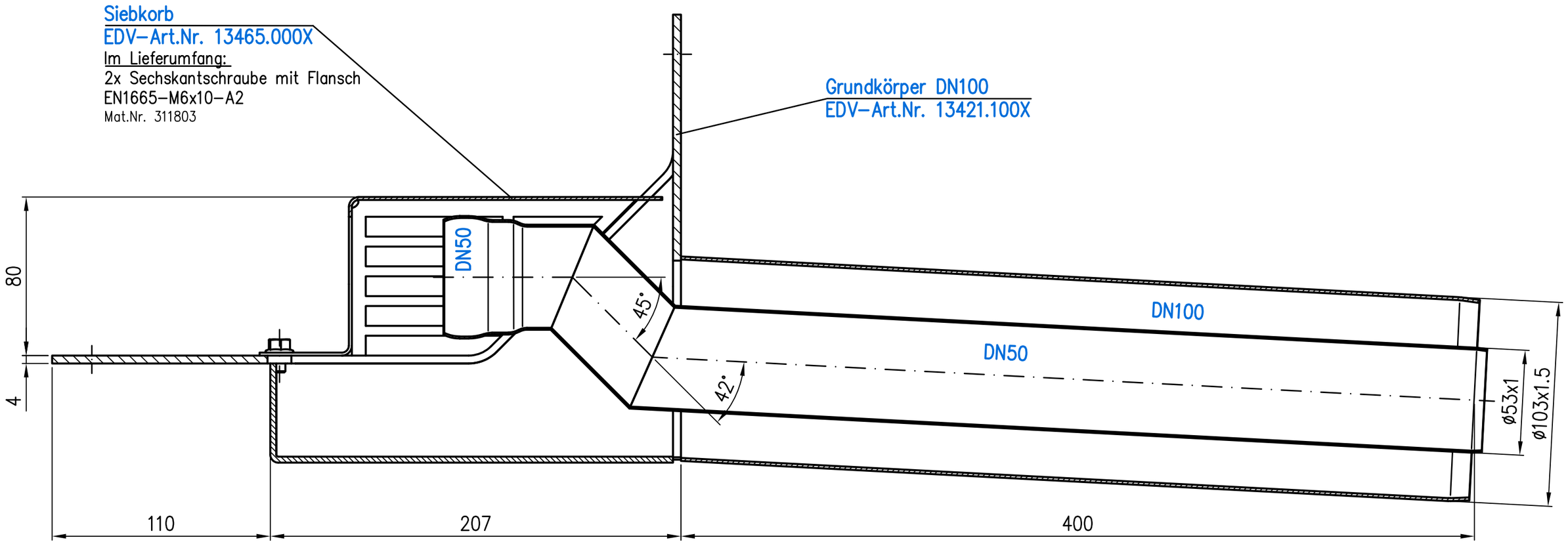

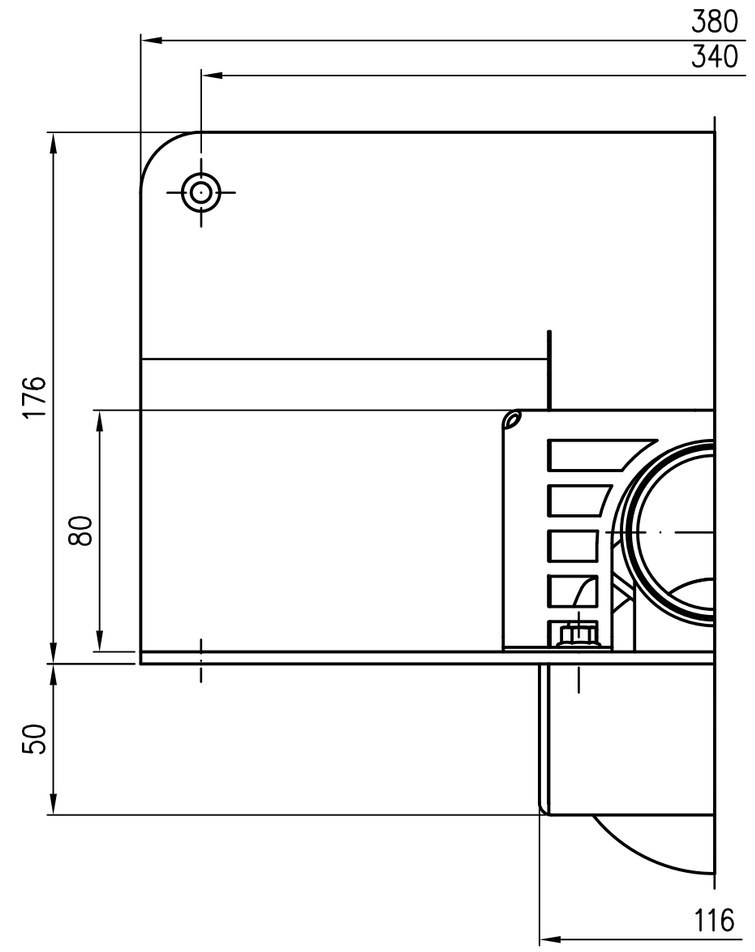

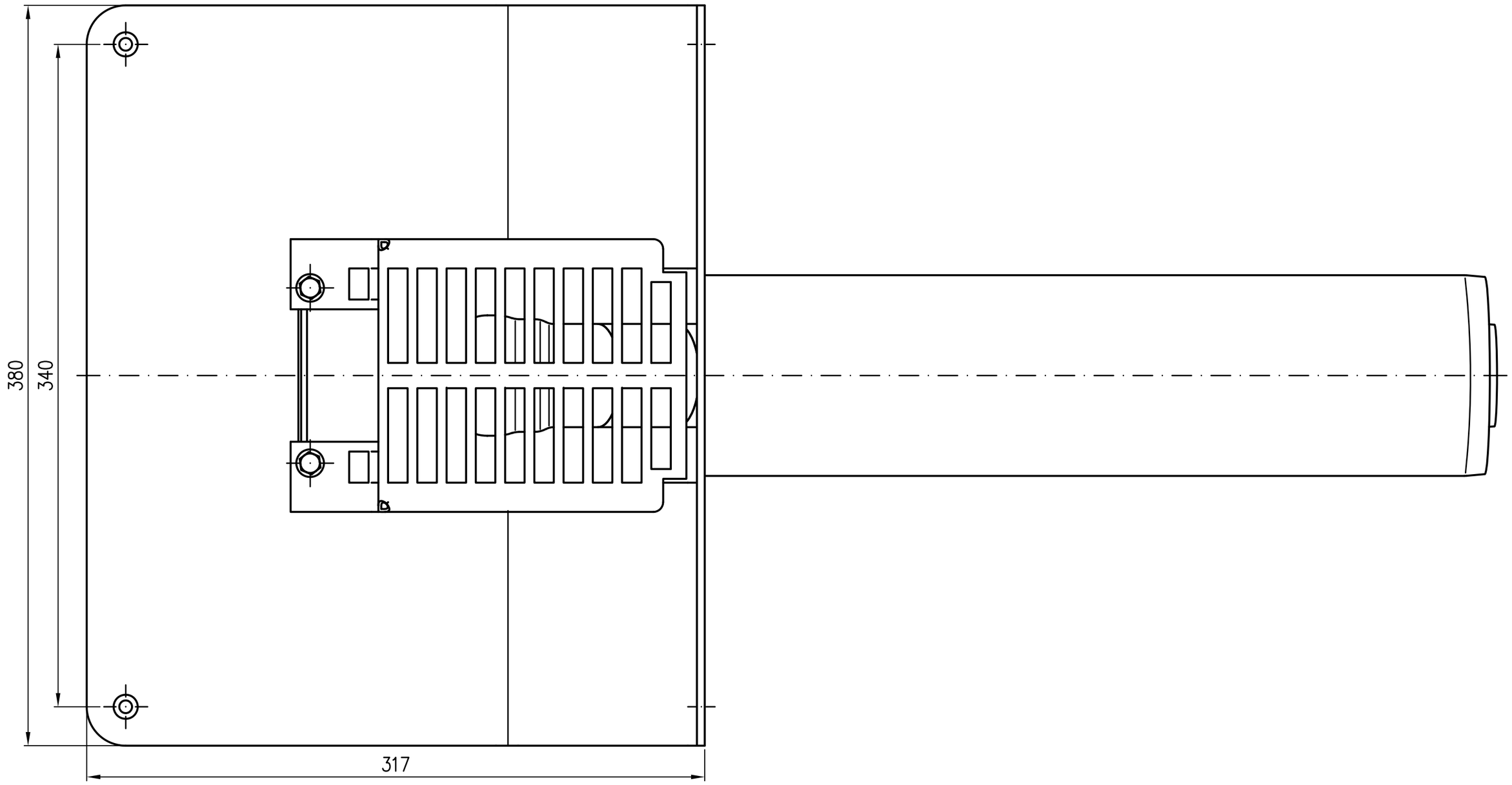

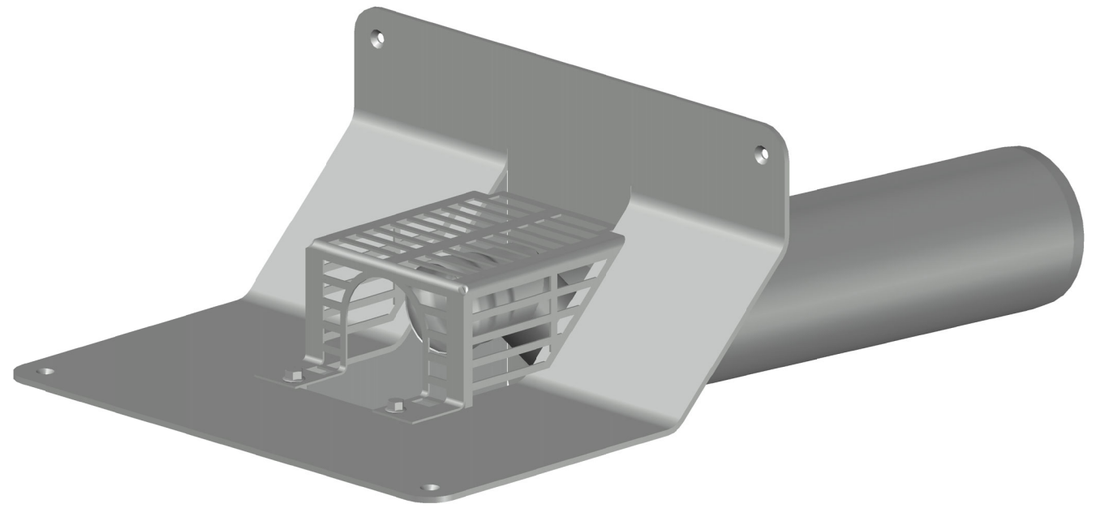

Prüfungsnummer: P13.8.39	Werkstoff: Grundkörper DN100/50 aus Edelstahl		
Maßstab 1:2	Zul.Abw. DIN EN1124-3 DIN EN1253	Benennung: Kaskadendurchführung DN100/50	Zeichnungs Nr. 13461.100X
2022 Tag	Name	mit Klebeflansch 45°	Ersatz für:
Gez. 26.06.	Koeh	Eingriff 50mm	
Gepr. 14.07.	He	EDV-Art.Nr. 13461.100X	ersetzt durch:
Norm. 14.07.	Schm	13461.100X.DWG	
Index / Änderung / Tag / Name	LORO®	Bauvorhaben	Gewicht kg 8,8

Diese Zeichnung ist urheberrechtlich geschuetzt und bleibt unser Eigentum. Sie darf weder ganz noch teilweise vervielfaeltigt und nicht an Dritte weitergegeben werden.