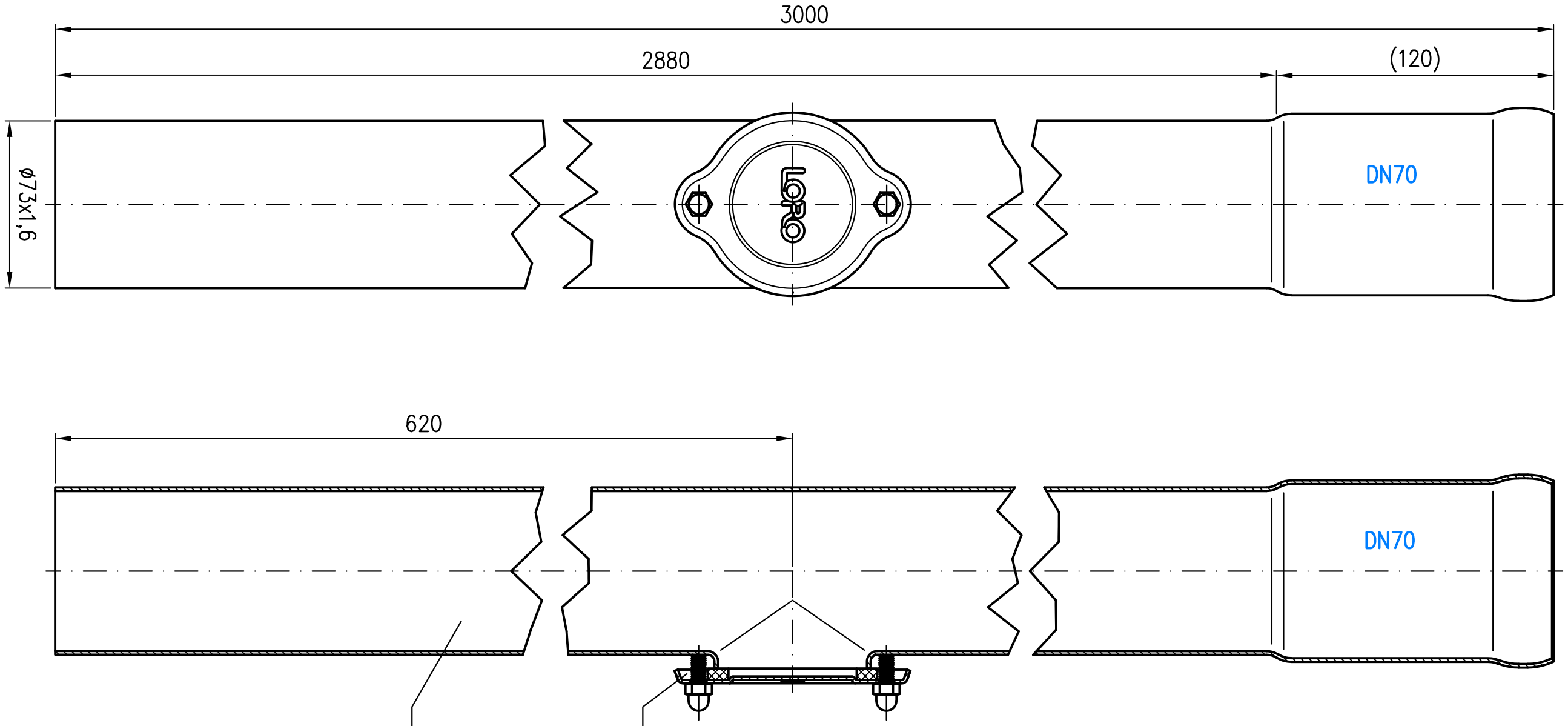


Deckel DN70
EDV-Art.Nr. 55880.070X
Im Lieferumfang:
1x Dichtung DN70
EDV-Art.Nr. 21813.070X
Mat.Nr. 303667
2x Sechskant-Hutmutter
DIN1587-M6-MS vernickelt
Mat.Nr. 303457
Rohr DN70
Zchng.Nr. S000378 C

| Prüfungsnummer: | Werkstoff: E195 EN10305 feuerverzinkt | | |
|---|---|---|---|
| Maßstab 1:2 | Zul. Abw. DIN EN 1123-2 | Benennung: Regenstandrohr DN70 | Zeichnungs Nr.: 055300700 |
| 2025 / Tag / Name | | mit runder Reinigungsöffnung 3000mm lang | Ersatz für: |
| Gez. 19.11. Brandes | | EDV-Art.Nr. 05530.0700 | ersetzt durch: |
| Gepr. 21.11.25 He | | 055300700.DWG | |
| Norm. 21.11.25 Schm | | Bauvorhaben | Gewicht kg 9,50 |

| Index | Änderung | Tag | Name |
|---|---|---|---|
| | | | |

Diese Zeichnung ist urheberrechtlich geschuetzt und bleibt unser Eigentum. Sie darf weder ganz noch teilweise vervielfaeltigt und nicht an Dritte weitergegeben werden.