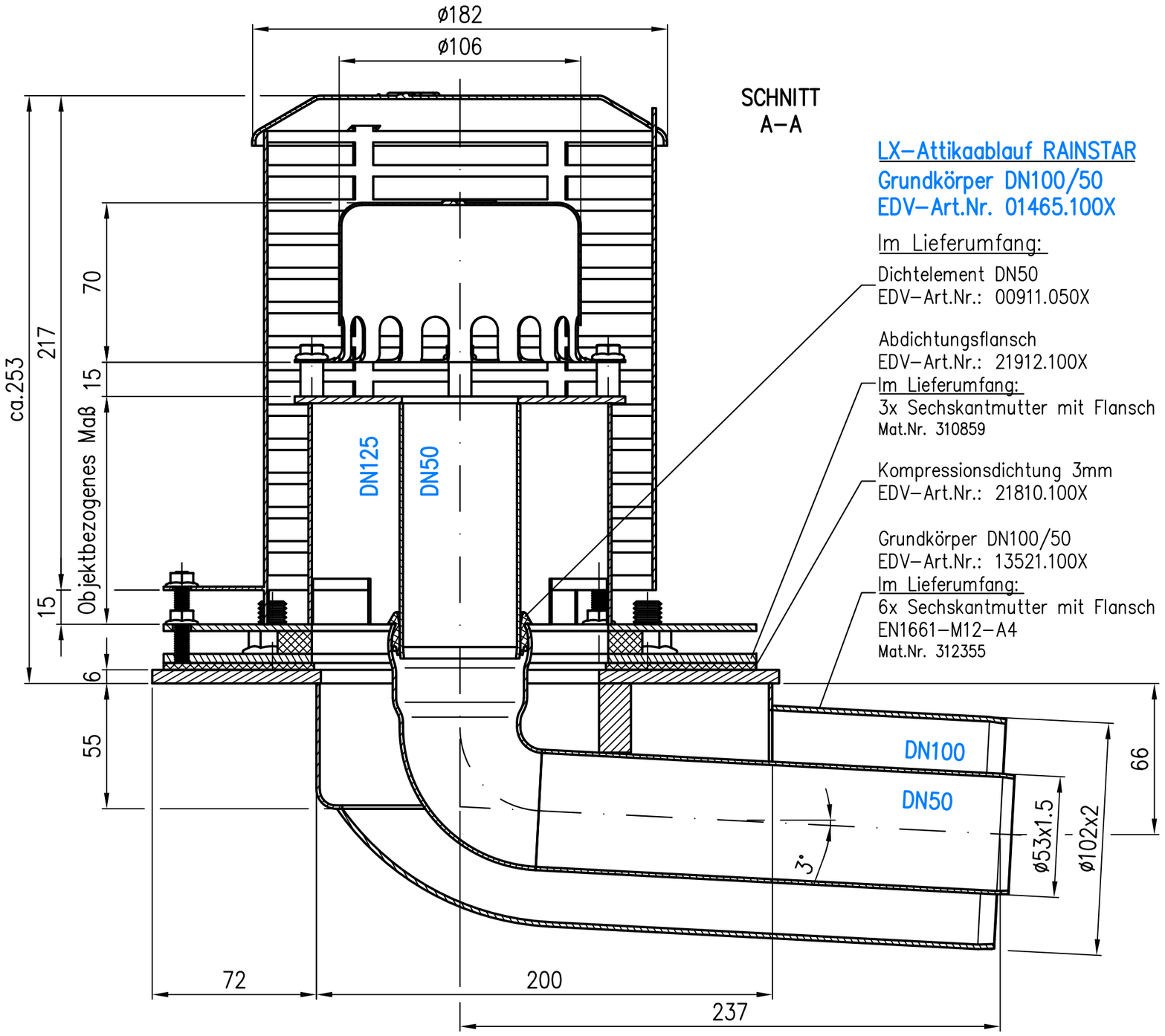

LX–Attikaablauf RAINSTAR
Grundkörper DN100/50
EDV–Art.Nr. 01465.100X

Im Lieferumfang:

Dichtelement DN50
EDV–Art.Nr.: 00911.050X

Abdichtungsflansch
EDV–Art.Nr.: 21912.100X
Im Lieferumfang:
3x Sechskantmutter mit Flansch EN1661–M6–A4
Mat.Nr. 310859

Kompressionsdichtung 3mm
EDV–Art.Nr.: 21810.100X

Grundkörper DN100/50
EDV–Art.Nr.: 13521.100X
Im Lieferumfang:
6x Sechskantmutter mit Flansch
EN1661–M12–A4
Mat.Nr. 312355

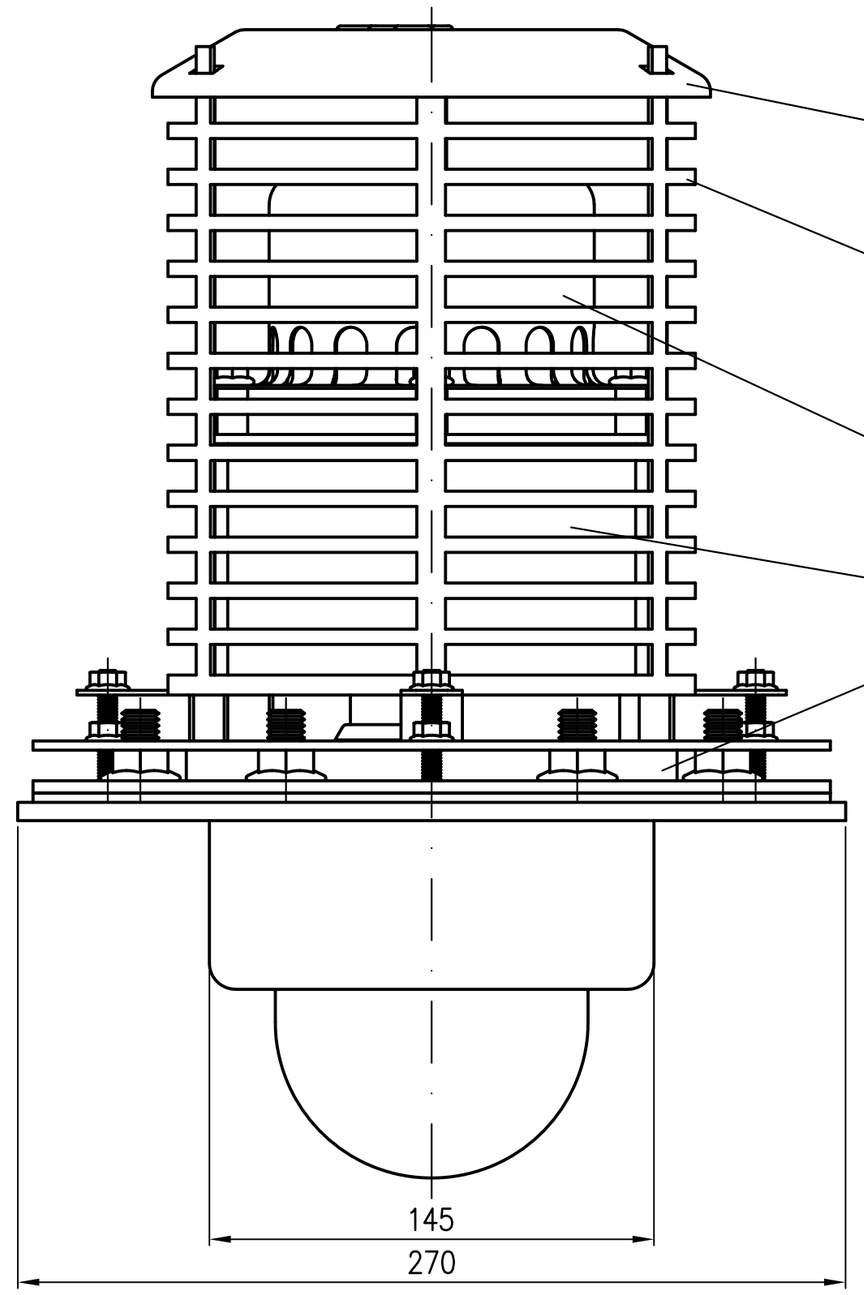

Aufsatzelement VARIOFIT
Haupt–Not–Kombi DN100/50
EDV–Art.Nr. 14750.000X

Im Lieferumfang:

Siebkorbdeckel
EDV–Art.Nr.: 19097.000X

Siebkorb
EDV–Art.Nr.: 14094.000X
Im Lieferumfang:
3x Sechskantmutter mit Flansch EN1661–M6–A4
Mat.Nr. 310859

DRAINJET Not–Minihaube
EDV–Art.Nr.: 21009.050X
Im Lieferumfang:
4x Sechskantschraube mit Flansch EN1665–M6x10–A2
Mat.Nr. 311803

Retentionsrohr mit Flansch
EDV–Art.Nr.: 14303.DB0X

Kompressionsdichtung 10mm
EDV–Art.Nr.: 21816.070X

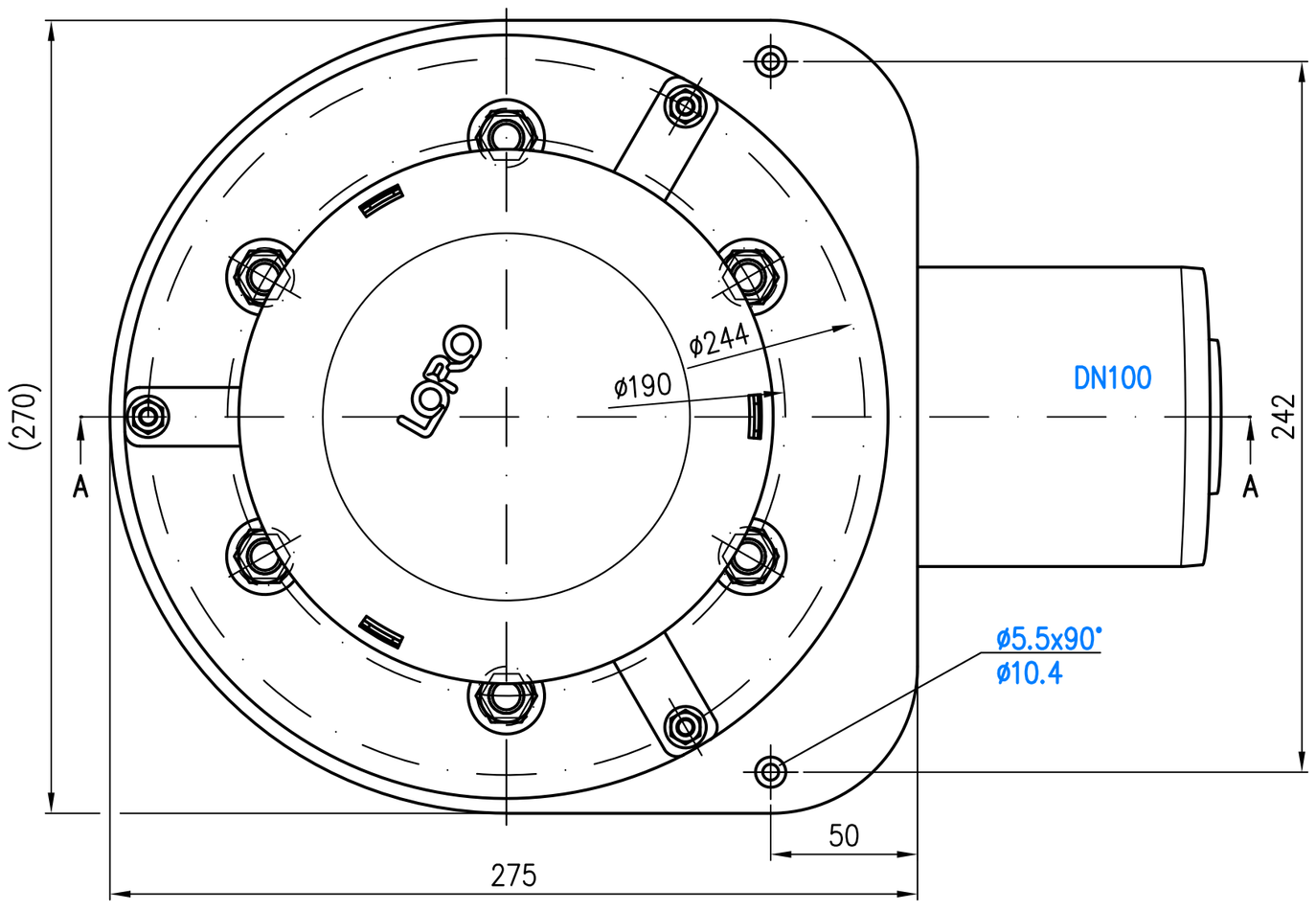

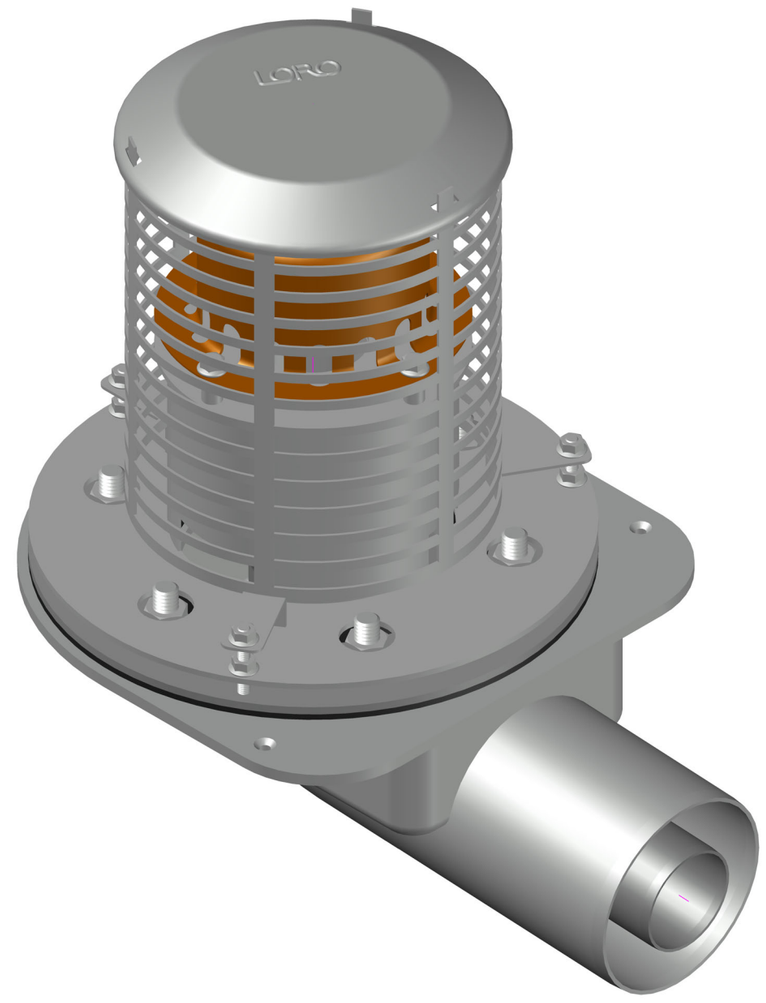

Prüfungsnummer:		Werkstoff: Grundkörper DN100/50 Stahl feuerverzinkt	
Maßstab 1:2	Zul. Abw. DIN EN 1124–3 DIN EN 1253 ISO 2768–m	Benennung: VARIOFIT Haupt–Not–Kombi	Zeichnungs Nr.: 01475.100X
2017	Tag	Name	Freispiegel–/Druckentwässerung Serie 88 mit Retentionsöffnungen	Ersatz für:
Gez.	14.11.	Koeh	EDV–Art.Nr. 01475.100X	ersetzt durch:
Gepr.	22.11.24	He	01475.100X.DWG	
Norm.	22.11.24	Schm	Bauvorhaben	Gewicht kg 12,10

Index	Änderung	Tag	Name

Diese Zeichnung ist urheberrechtlich geschuetzt und bleibt unser Eigentum. Sie darf weder ganz noch teilweise vervielfaeltigt und nicht an Dritte weitergegeben werden.