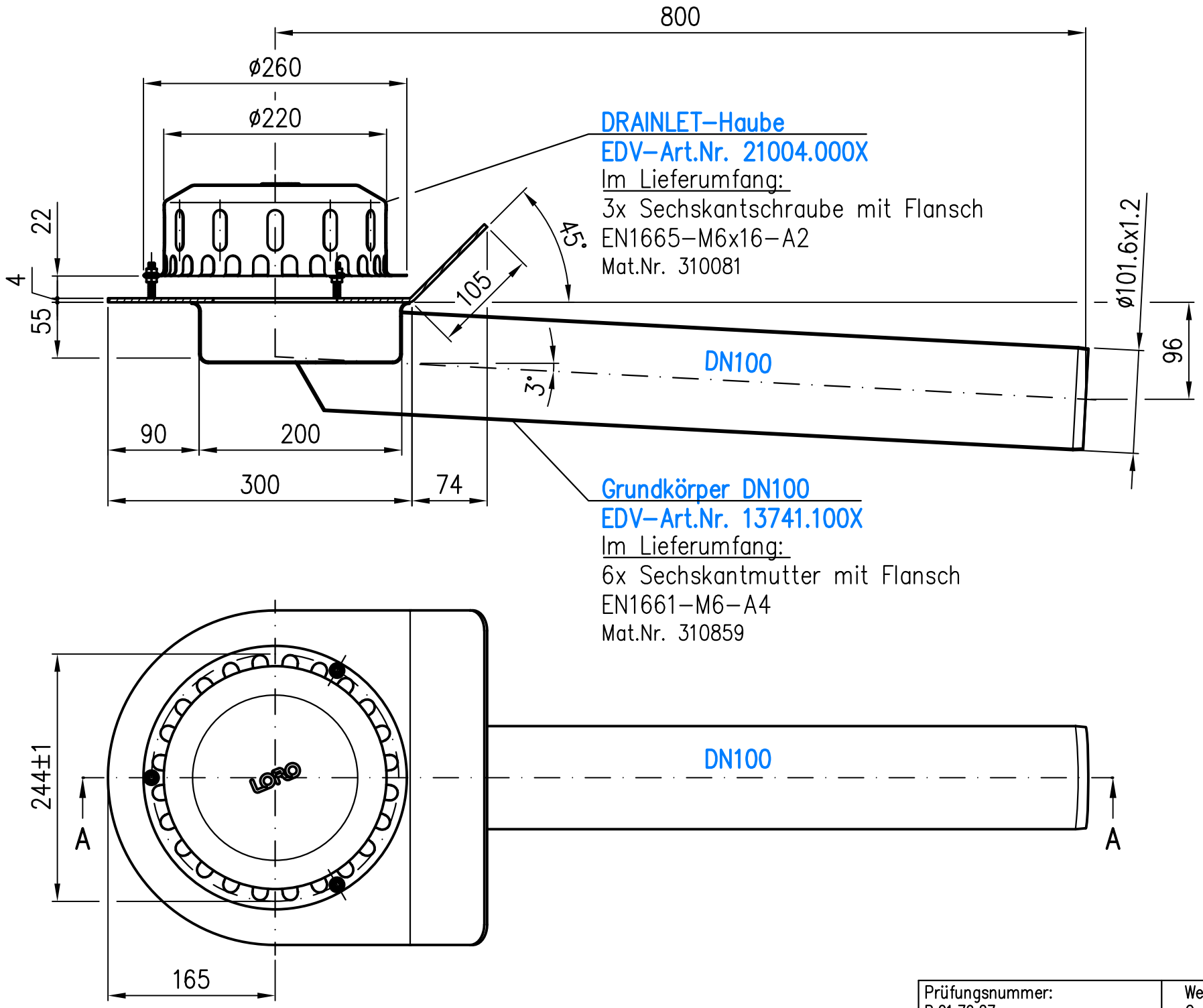


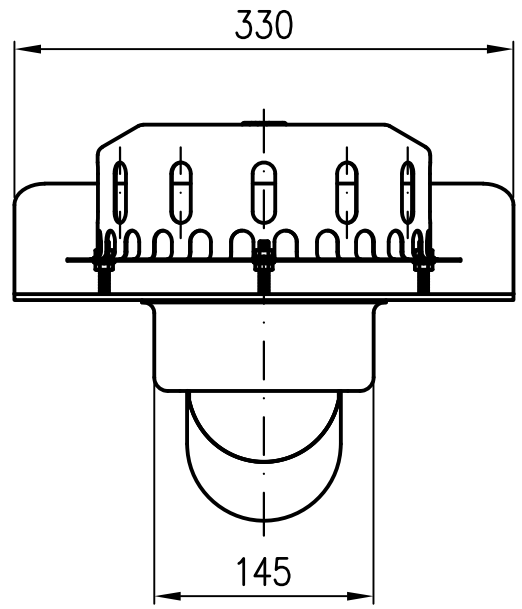


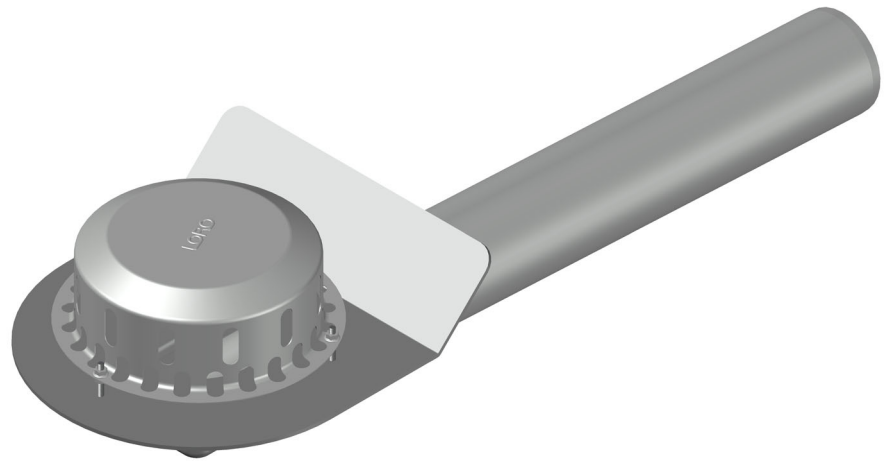

| | | | | | | | |
|---|---|---|---|---|---|---|---|
| Prüfungsnummer: P.01.79.27 | | | | Werkstoff: Grundkörper DN70 aus Edelstahl | | | |
| | | | | Maßstab 1:5 | Zul. Abw. DIN EN 1124–3 DIN EN 1253 | Benennung RAINSTAR–Attikaablauf DN100 | Zeichnungs Nr. 01374.100X |
| | | | | 2010 | Tag | Name | mit Klebeflansch für Bitumen | Ersatz für: |
| | | | | Gez. | 17.08. | Koeh | | |
| | | | | Gepr. | 10.03.25 | He | EDV–Art.Nr. 01374.100X | ersetzt durch: |
| | | | | Norm. | 11.03.25 | Schm | 01374.100X.DWG | |
| Index | Änderung | Tag | Name | LORO® | | | Bauvorhaben | Gewicht kg 7.3 |

Diese Zeichnung ist urheberrechtlich geschuetzt und bleibt unser Eigentum. Sie darf weder ganz noch teilweise vervielfaeltigt und nicht an Dritte weitergegeben werden.