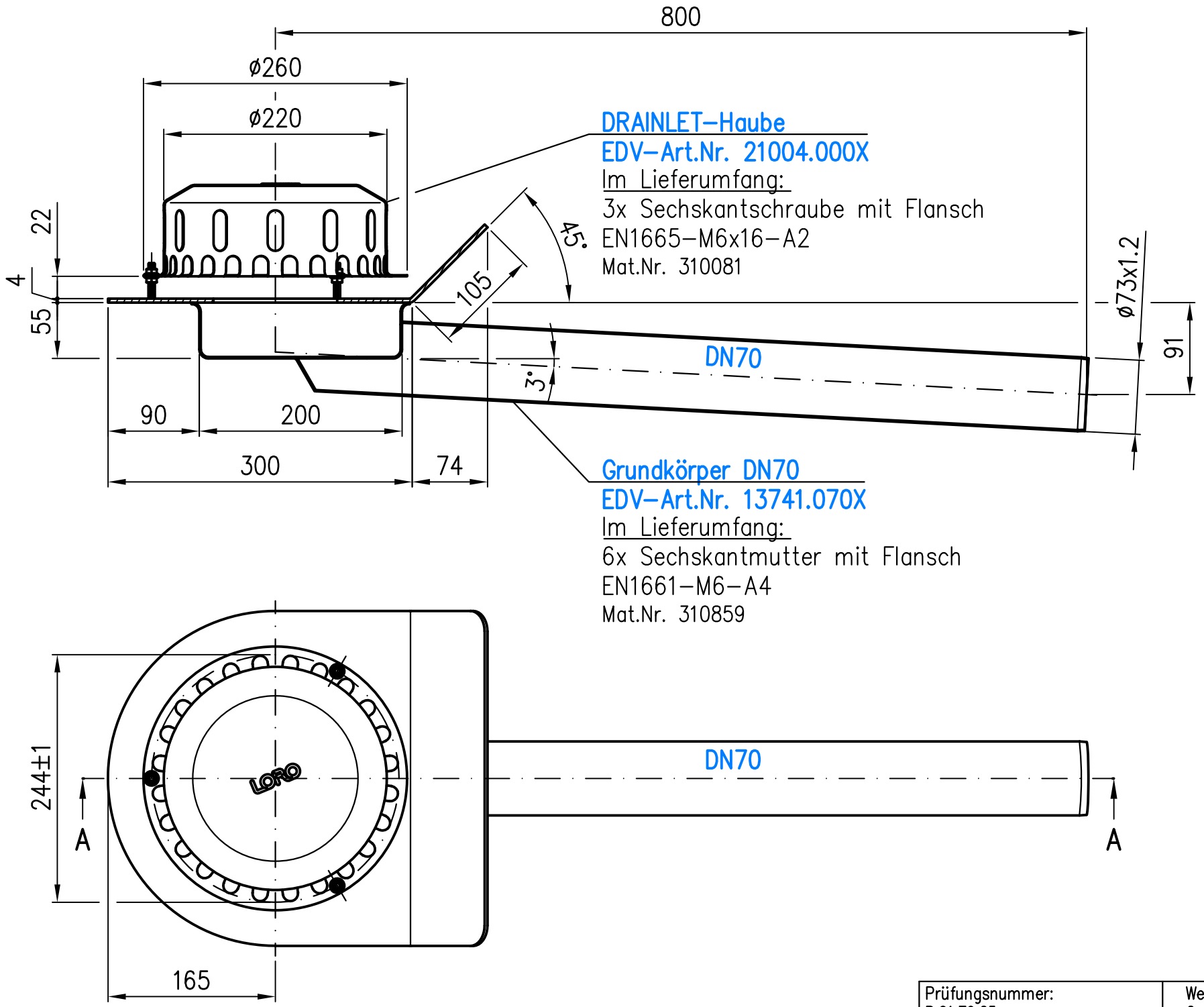

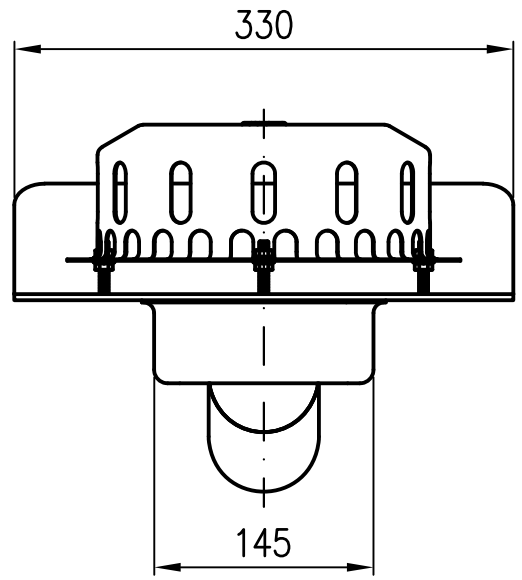

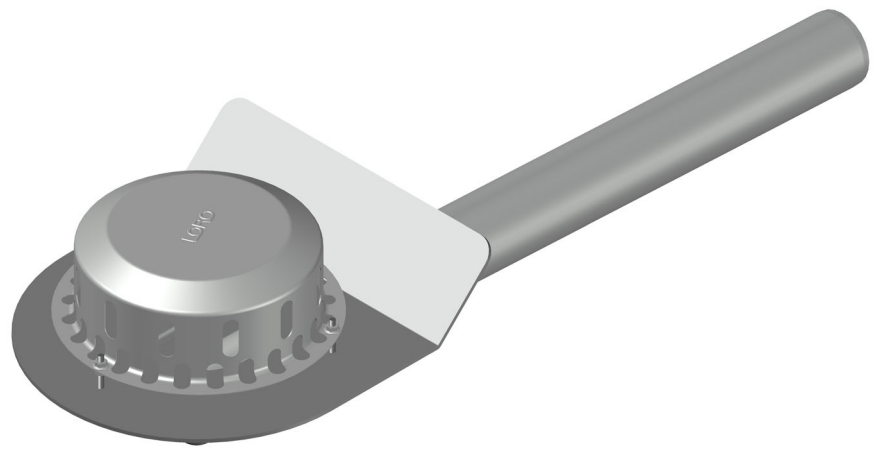

Prüfungsnummer: P.01.79.25				Werkstoff: Grundkörper DN70 aus Edelstahl			
				Maßstab 1:5	Zul. Abw. DIN EN 1124–3 DIN EN 1253	Benennung RAINSTAR–Attikaablauf DN70	Zeichnungs Nr. 01374.070X
				2007	Tag	Name	mit Klebeflansch für Bitumen	Ersatz für:
				Gez.	27.04.	Koeh		
				Gepr.	10.03.25	He	EDV–Art.Nr. 01374.070X	ersetzt durch:
				Norm.	11.03.25	Schm	01374.070X.DWG	
Index	Änderung	Tag	Name	LORO®			Bauvorhaben	Gewicht kg 5.0

Diese Zeichnung ist urheberrechtlich geschuetzt und bleibt unser Eigentum. Sie darf weder ganz noch teilweise vervielfaeltigt und nicht an Dritte weitergegeben werden.