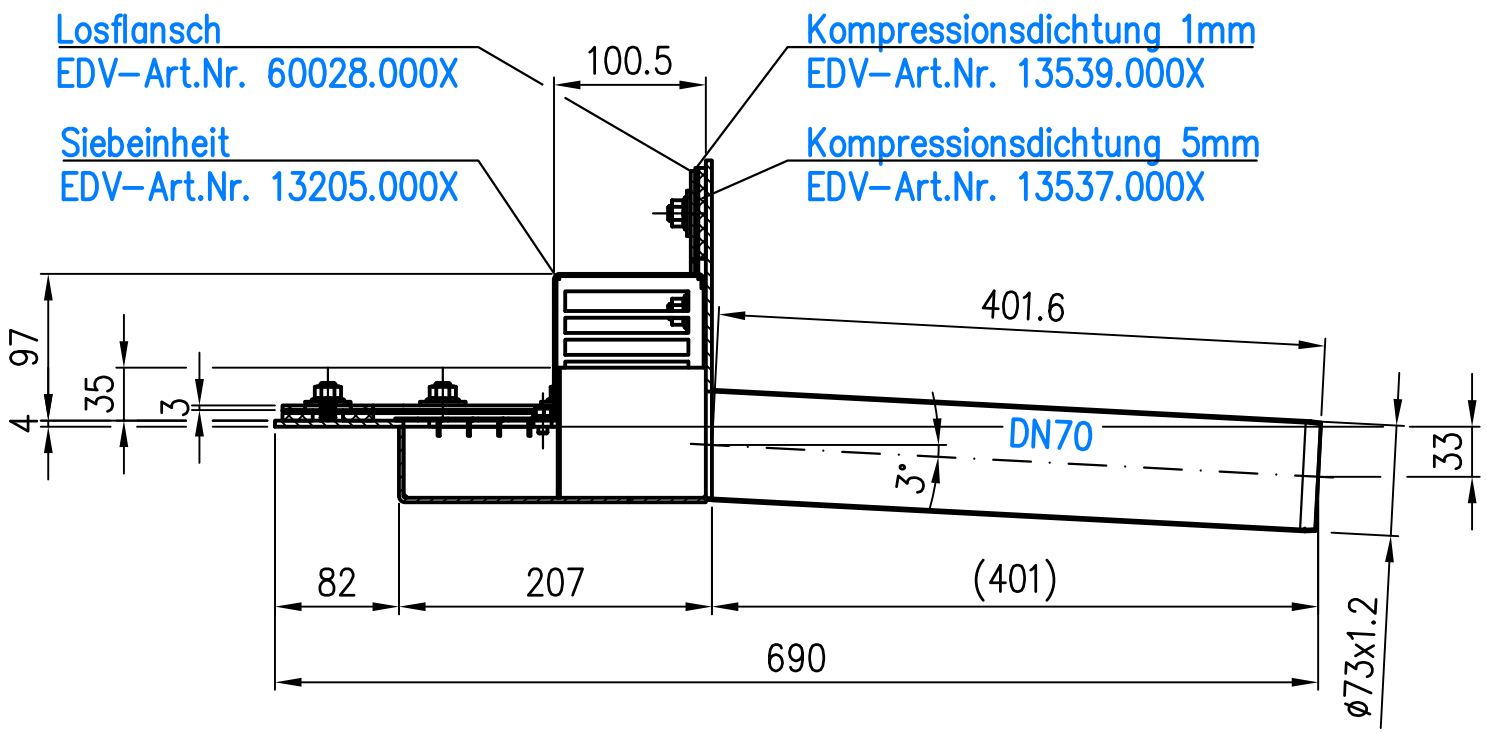

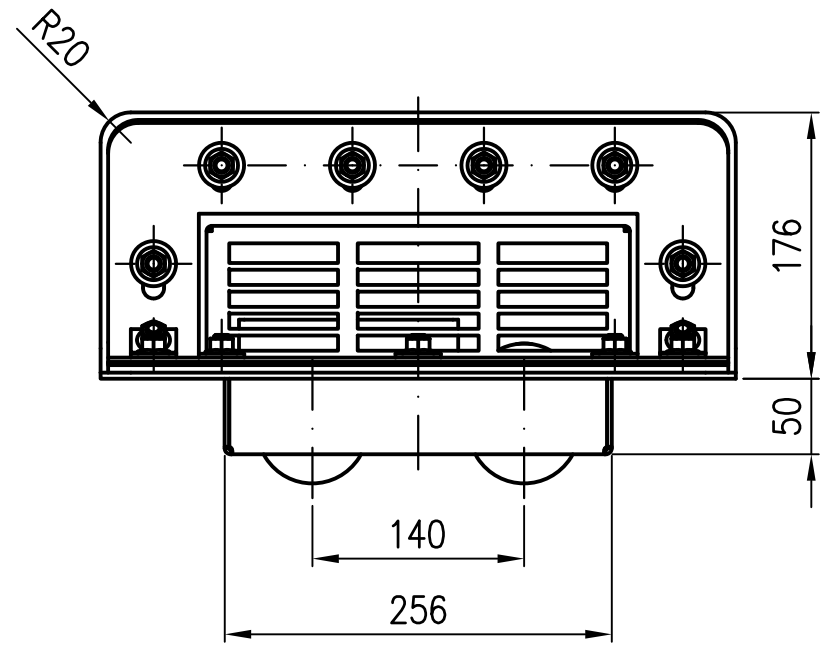

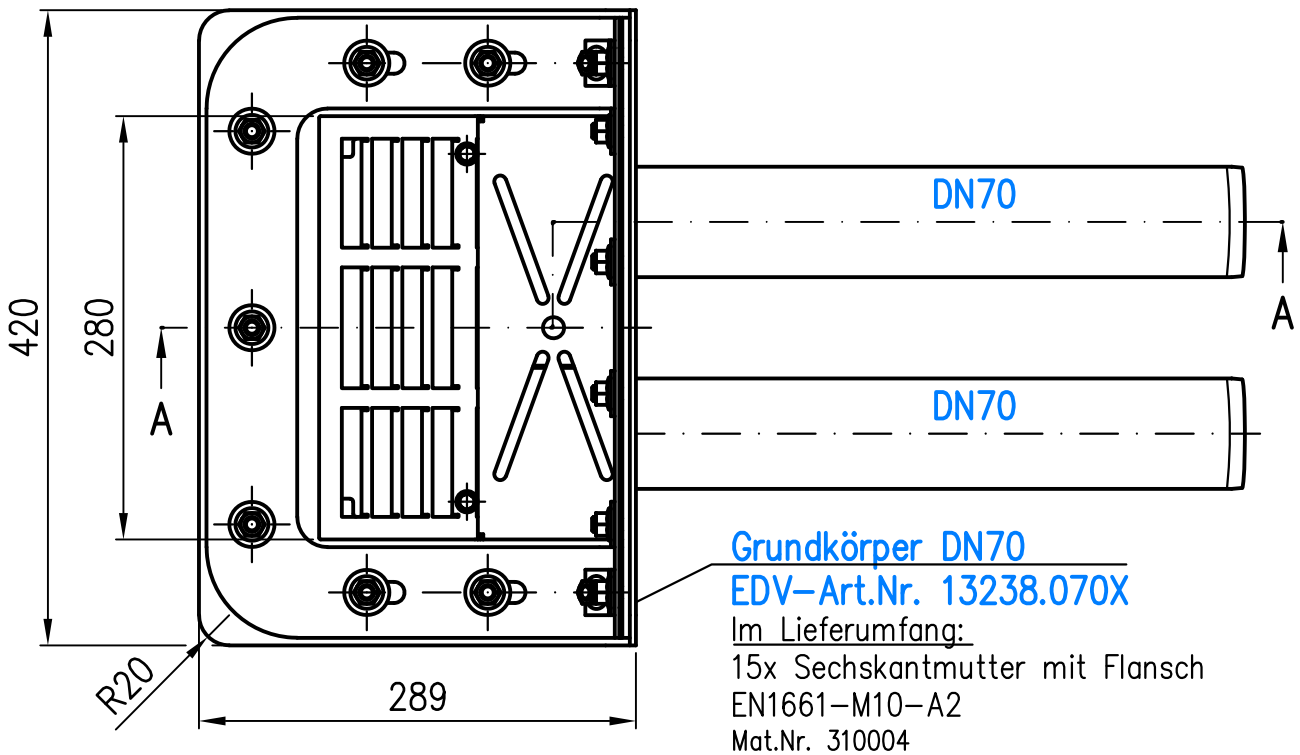

Grundkörper DN70
EDV–Art.Nr. 13238.070X
Im Lieferumfang:
15x Sechskantmutter mit Flansch
EN1661–M10–A2
Mat.Nr. 310004
13x Scheibe
ISO7093–10–A2
Mat.Nr. 310289
2x Klemmstück
Zchng.Nr. S901764

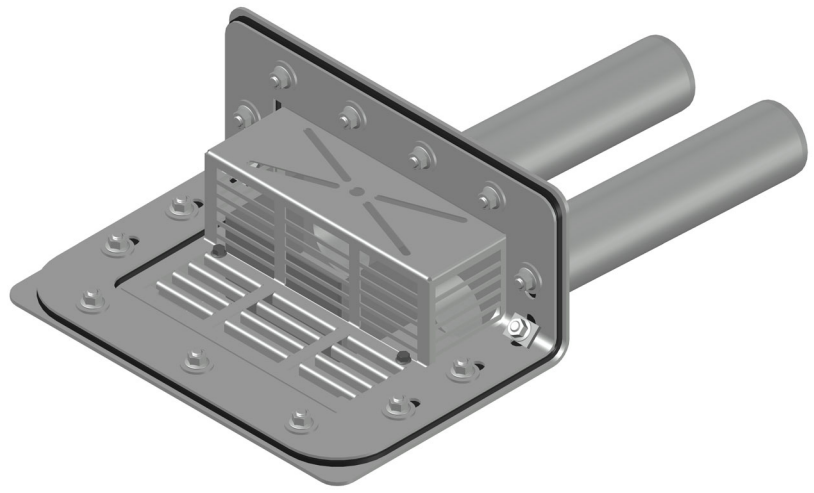

Prüfungsnummer: P.01.43.129				Werkstoff: Grundkörper DN70 aus Edelstahl			
				Maßstab 1:5	Zul. Abw. DIN EN 1124–3 DIN EN 1253	Benennung Attikadirektablauf DN70	Zeichnungs Nr. 01328.070X
				2015	Tag	Name	DUOFLUX Doppelrohr mit Klemmflansch für Folienklemmung, Wehr links	Ersatz für:
				Gez.	01.12.	Haase		
				Gepr.	30.01.25	He	EDV–Art.Nr. 01328.070X	ersetzt durch:
				Norm.	04.02.25	Schm	01328.070X.DWG	
Index	Änderung	Tag	Name	LORO®			Bauvorhaben	Gewicht kg 12.1

Diese Zeichnung ist urheberrechtlich geschuetzt und bleibt unser Eigentum. Sie darf weder ganz noch teilweise vervielfaeltigt und nicht an Dritte weitergegeben werden.