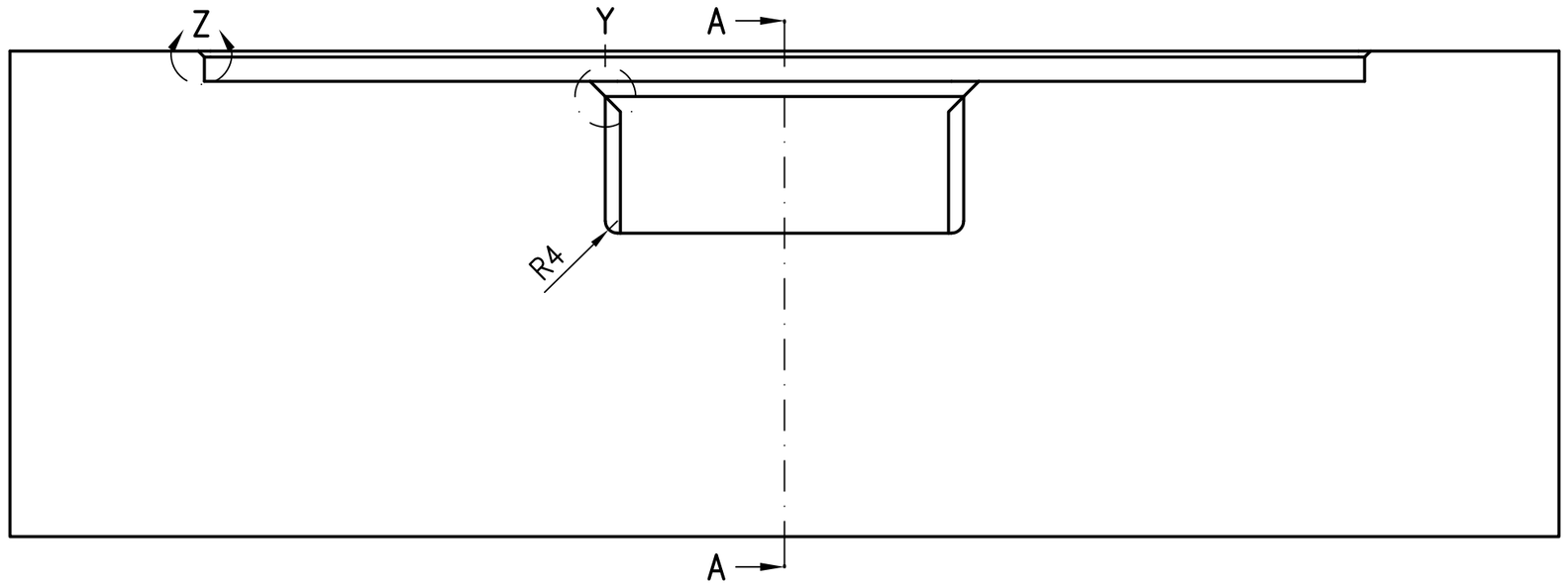

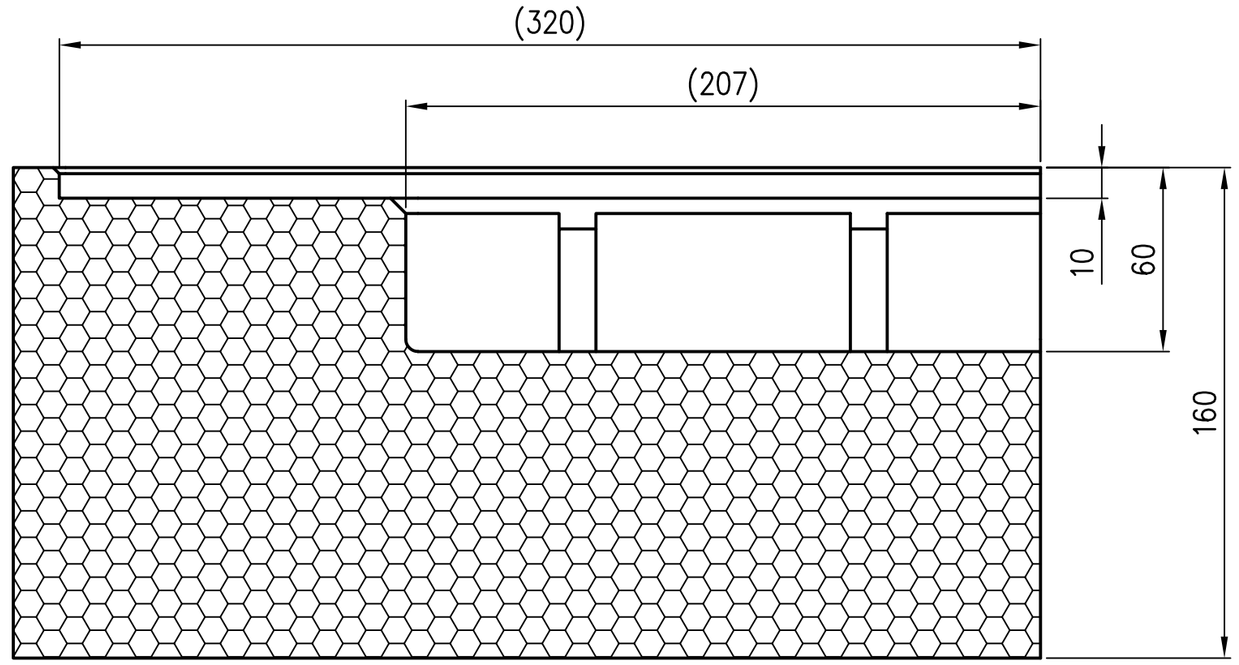

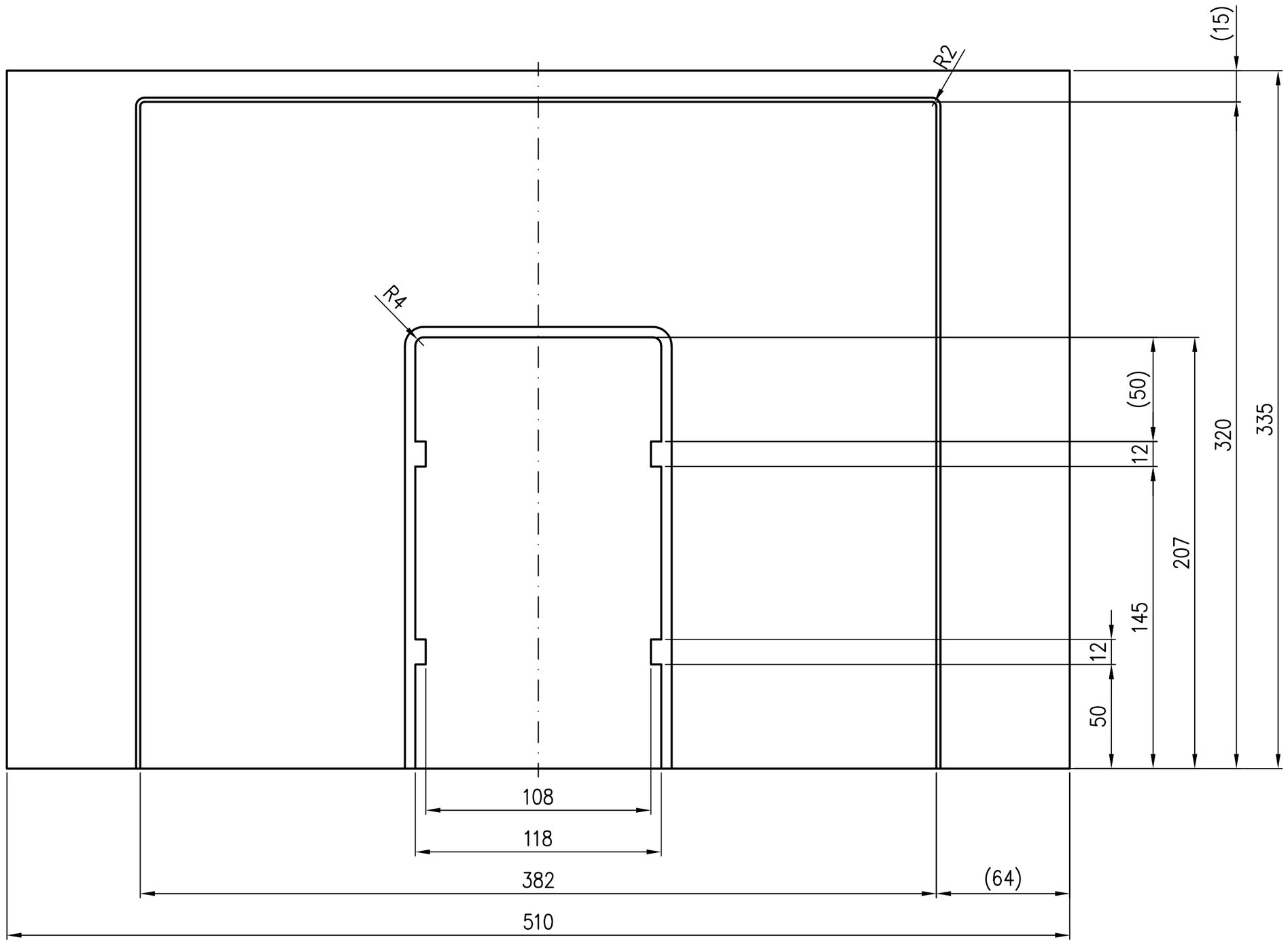

DETAIL Z
Maßstab: 1:1

DETAIL Y
Maßstab: 1:1

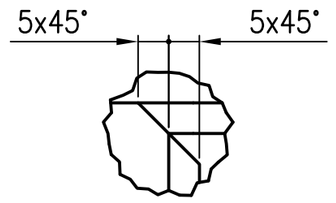

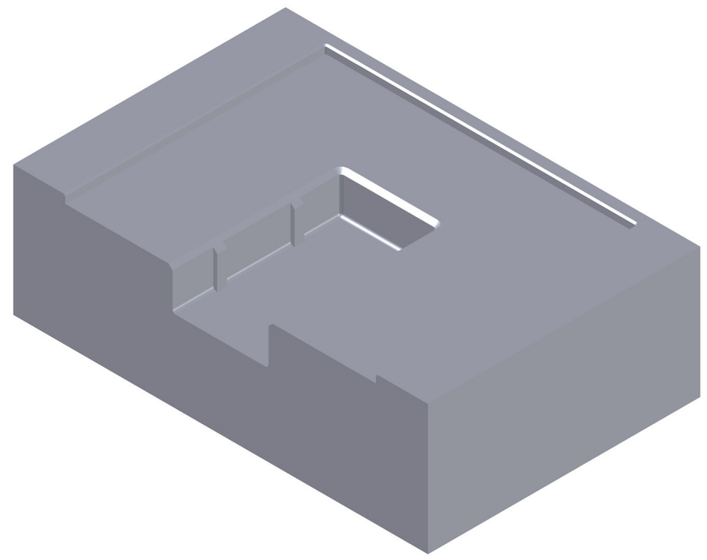

13461.100X	DUOSTREAM–Kaskadenentwässerung DN100/50 mit Klebeflansch für Bitumen, Rohr in Rohr
13462.100X	DUOSTREAM–Kaskadenentwässerung DN100/50 mit Klebeflansch für Flüssigkunststoff, Rohr in Rohr
13464.100X	DUOSTREAM–Kaskadenentwässerung DN100/50 mit Klebeflansch für Kunststoff, Rohr in Rohr
13471.100X	DUOSTREAM–Kaskadenentwässerung Not DN100/50 mit Klebeflansch für Bitumen, Rohr in Rohr
13472.100X	DUOSTREAM–Kaskadenentwässerung Not DN100/50 mit Klebeflansch für Flüssigkunststoff, Rohr in Rohr
13474.100X	QUATTROFLUX–Haupt–Not–Kombi Ablauf DN100/50 für Bitumen, Doppelrohr
EDV–Art.:	Benennung:

Prüfungsnummer:
P.01.Z.41

Werkstoff:
EPS WLG 035
Mat.Nr. 312686

Index	Änderung	Tag	Name

Maßstab 1:2	Zul. Abw. ISO 20457	
2021	Tag	Name
Gez.	14.07.	Rudolph
Gepr.	17.02.25	He
Norm.	21.02.25	Schm

LORO®

Benennung: Wärmedämmblock

für Serie 43, Einzelabläufe mit geringem Eingriff, SAP–14177

EDV–Art.Nr. 01318.000X

01318.000X.DWG

Bauvorhaben

Zeichnungs Nr.: 01318.000X

Ersatz für:

ersetzt durch:

Gewicht kg: 0.8

Diese Zeichnung ist urheberrechtlich geschuetzt und bleibt unser Eigentum. Sie darf weder ganz noch teilweise vervielfaeltigt und nicht an Dritte weitergegeben werden.