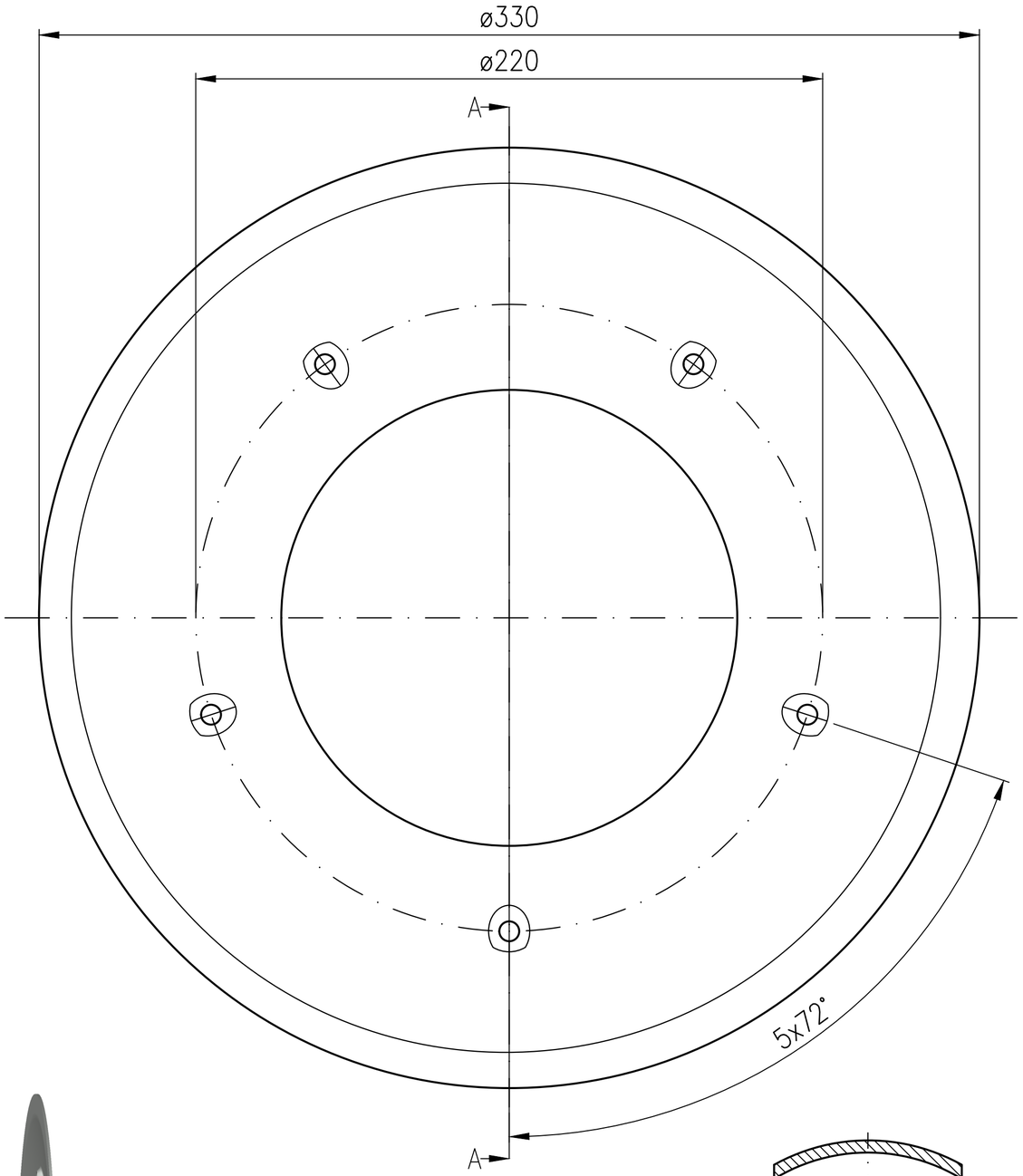

SCHNITT A–A

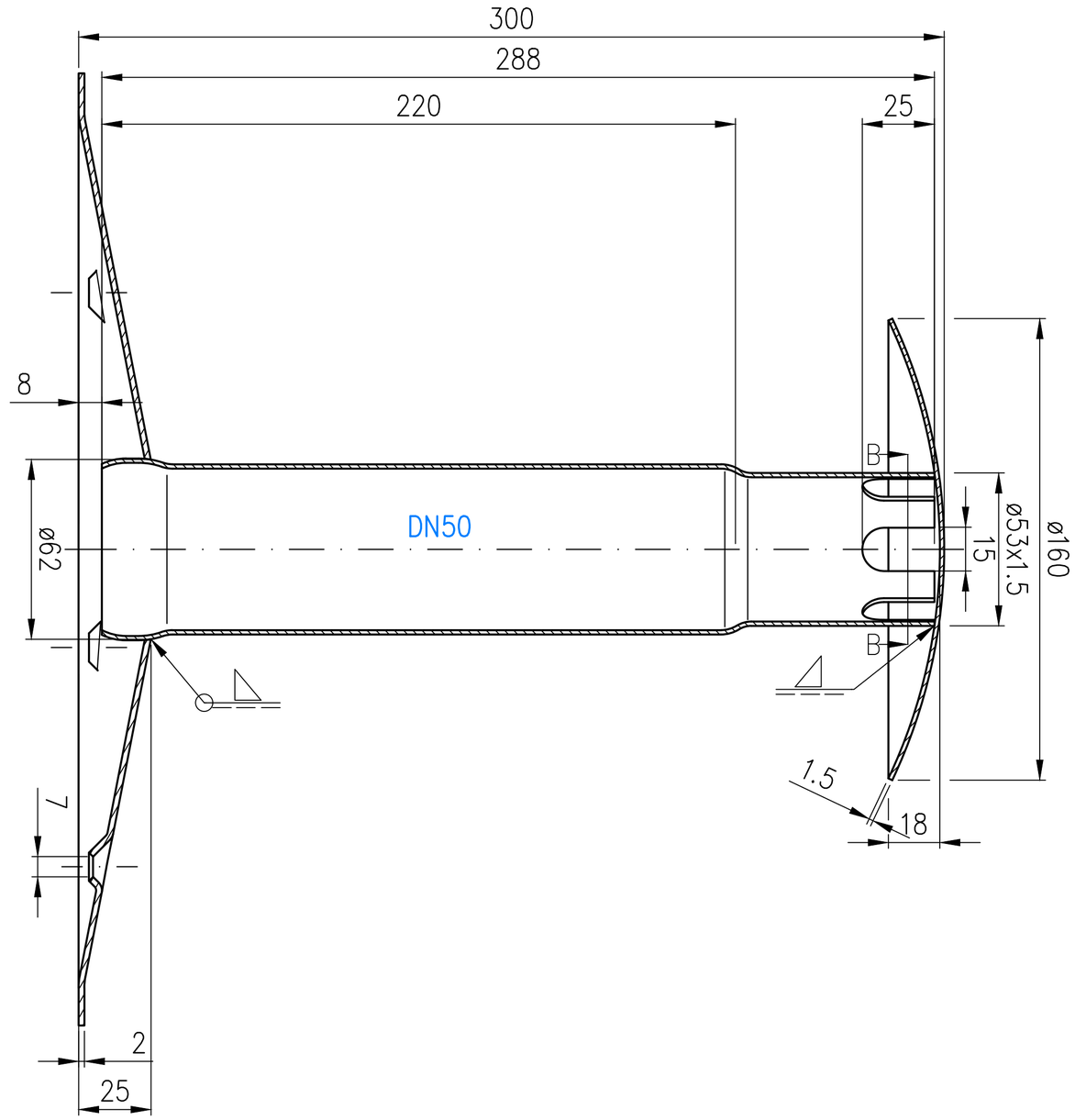

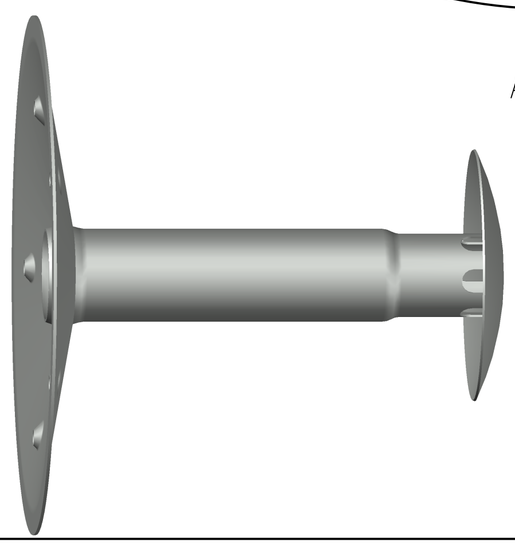

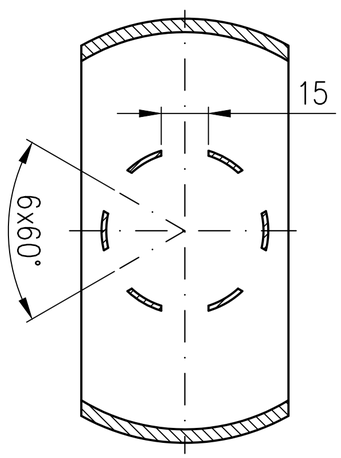

SCHNITT B–B

Prüfungsnummer:				Werkstoff: E195 EN10305 feuerverzinkt mit umlaufender Pulverbeschichtung RAL7035 (Lichtgrau)/glatt/seidenglänzend (F)				
				Maßstab 1:2		Zul. Abw. DIN EN1123–2 ISO 9013	Benennung LORO–Dachentlüfter	Zeichnungs Nr. 01310050X F
F	Besch. geändert	06.05.24	Lh					
E	Material geänd.	18.09.14	Koeh	2007	Tag	Name	DN50	Ersatz für: 01310050X E
D	Besch. geändert	06.12.13	Koeh	Gez.	15.02.	Koeh		
C	Bem. hinzugefügt	14.05.13	Koeh	Gepr.			EDV–Art.Nr. 01310.050X	ersetzt durch:
B	Besch. geändert	11.03.13	Koeh	Norm.			01310050XF.DWG	
A	überarbeitet	11.05.07	Koeh	LORO®			Bauvorhaben	Gewicht kg 2.3
Index	Änderung	Tag	Name					

Diese Zeichnung ist urheberrechtlich geschuetzt und bleibt unser Eigentum. Sie darf weder ganz noch teilweise vervielfaeltigt und nicht an Dritte weitergegeben werden.