SCHNITT
A–A

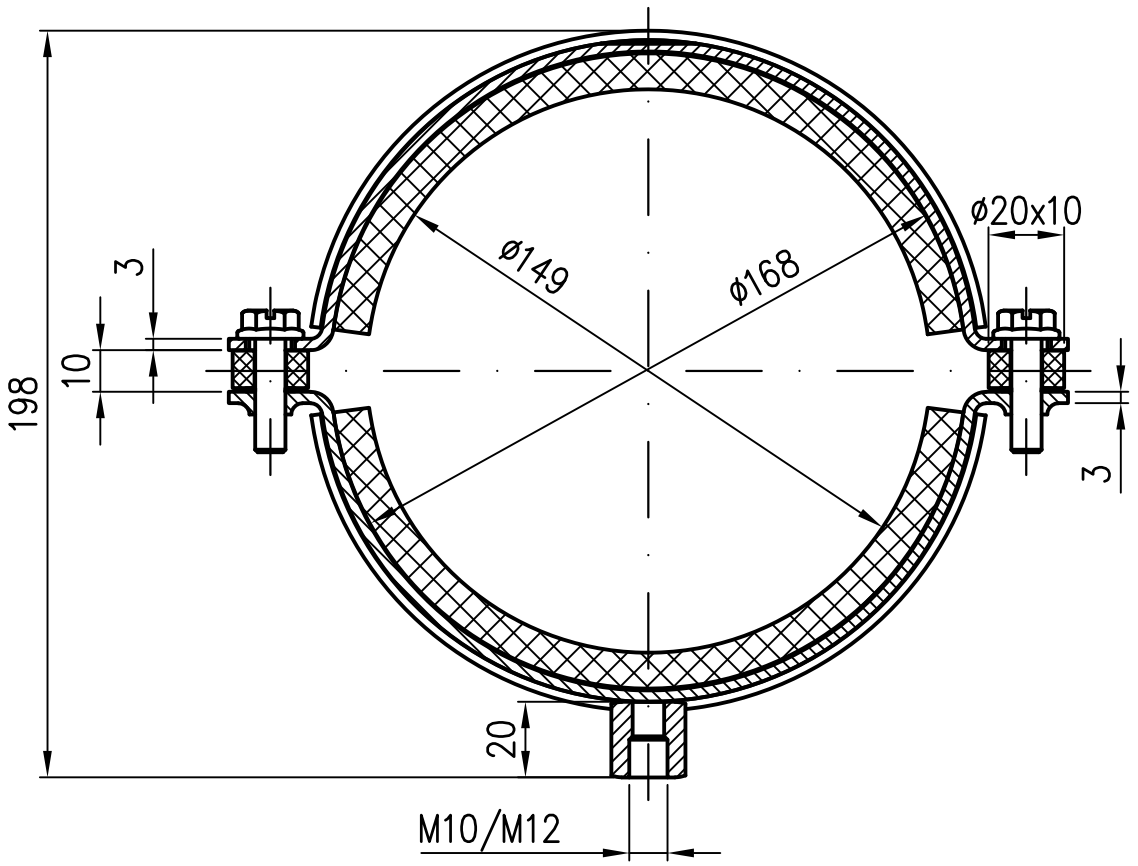

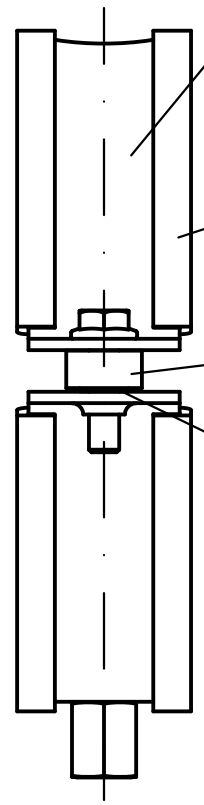

Rohrschelle DN150
EDV–Art.Nr. 00976.1500
Mat.Nr. 300028
Im Lieferumfang:
2x Sechskantschraube mit Flansch
und Kreuz–Schlitz–Kopf
M8x30

Schallschutzeinlage DN150
EDV–Art.Nr. 09976.150X
Mat.Nr. 313106

Distanzhülse
EDV–Art.Nr. 09991.000X
Mat.Nr. 313060

Antiverliersicherungsscheibe
M8
Mat.Nr. 310438

LORO DN150
Prägung

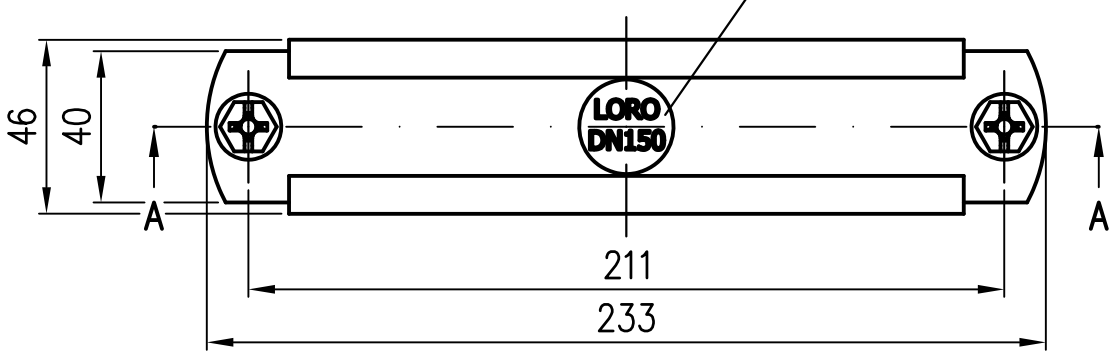

Prüfungsnummer:				Werkstoff: DC01 Dickschichtpassiviert			
				Maßstab 1:2	Zul. Abw. DIN EN 1123–2	Benennung: Rohrschelle DN150	Zeichnungs Nr.: 00976.150X
				2006	Tag	Name	mit Anschlussgewinde M10/M12 und Schallschutzeinlage	Ersatz für:
				Gez.	12.10.	Koeh		
				Gepr.	17.04.25	He	EDV–Art.Nr. 00976.150X	ersetzt durch:
				Norm.	05.05.25	Schm	00976.150X.DWG	
Index	Änderung	Tag	Name	LORO®			Bauvorhaben	Gewicht kg 0,80

Diese Zeichnung ist urheberrechtlich geschuetzt und bleibt unser Eigentum. Sie darf weder ganz noch teilweise vervielfaeltigt und nicht an Dritte weitergegeben werden.