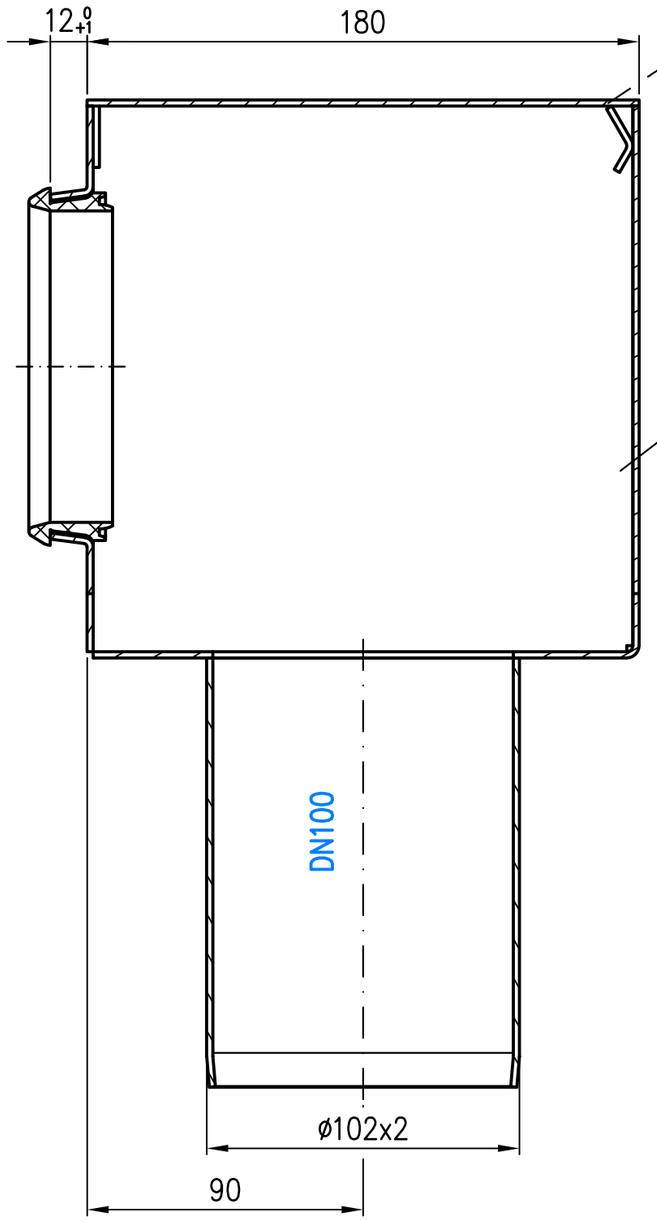

Deckel
EDV-Art.Nr. 00442.100X
Im Lieferumfang:
Knotenkette 1.8mm verz. 180mm
Mat.Nr. 312510
2x Linsenkopfschraube
ISO2010-M4x10-Verz.
Mat.Nr. 312621
2x Sechskantmutter mit Flansch,
selbstsichernd
ISO10511-M4-Verz.
Mat.Nr. 302432
Grundkörper
EDV-Art.Nr. 00441.100X

Dichtelement DN100
EDV-Art.Nr. 00911.100X

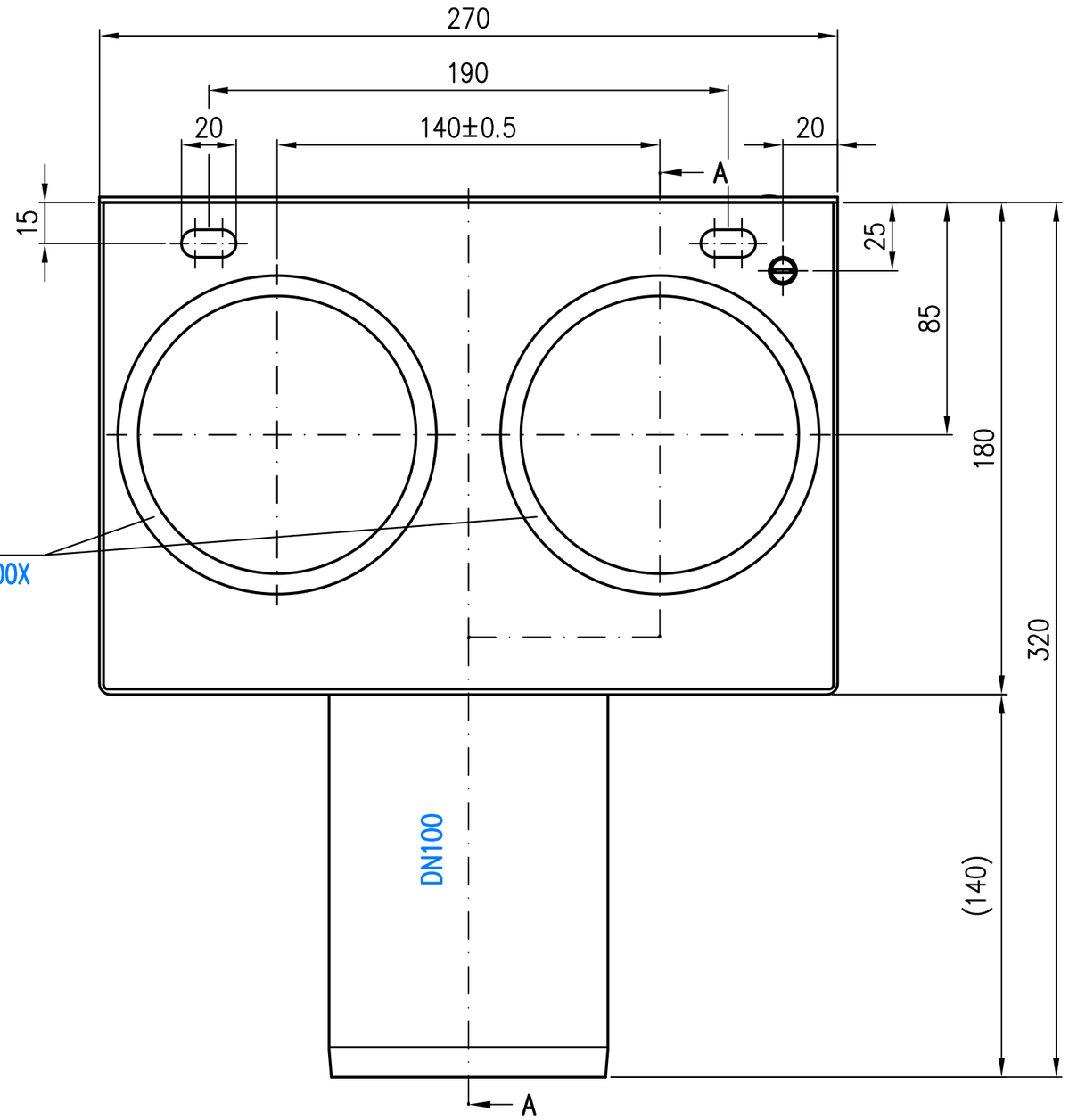

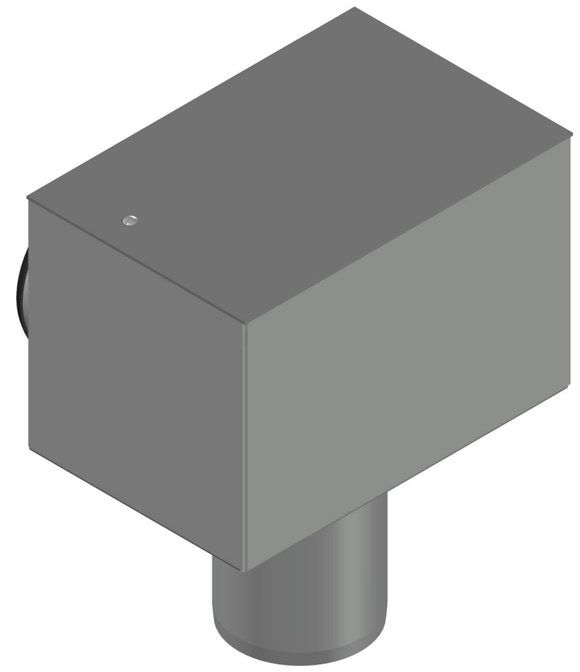

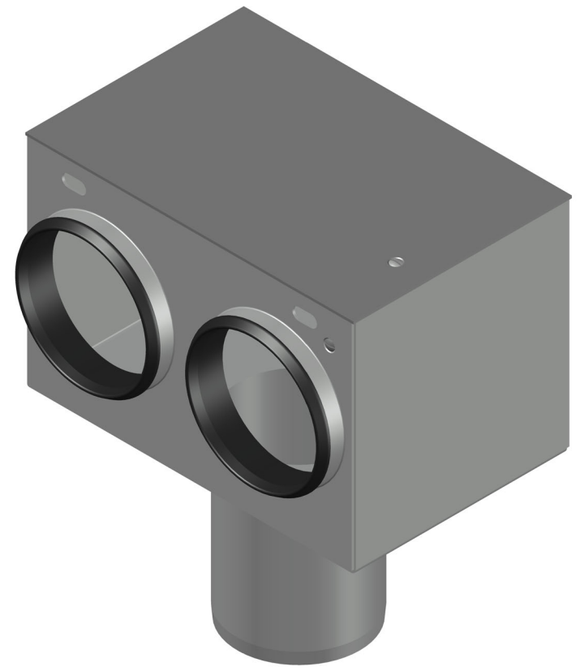

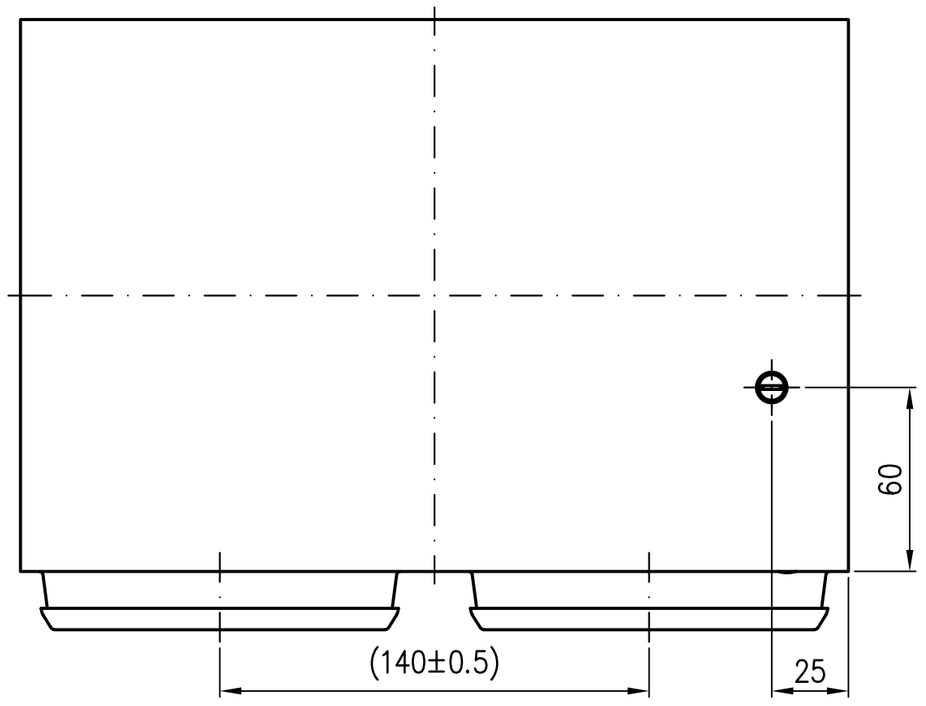

Prüfungsnummer: P29.3.20	Werkstoff: E195 EN10305 feuerverzinkt		
Maßstab 1:2	Zul. Abw. ISO 2768-m	Benennung: Sammeltopf DN100	Zeichnungs Nr.: 00440.100X
2018 Tag	Name	mit zwei Muffen für DRAINJET-Dachabläufe für Attika	Ersatz für:
Gez. 03.12.	Koeh	EDV-Art.Nr. 00440.100X	ersetzt durch:
Gepr. 09.08.24	He	00440.100X.DWG	
Norm. 16.08.24	Schm	Bauvorhaben	Gewicht kg 5.4

Index	Änderung	Tag	Name

LORO®

Diese Zeichnung ist urheberrechtlich geschuetzt und bleibt unser Eigentum. Sie darf weder ganz noch teilweise vervielfaeltigt und nicht an Dritte weitergegeben werden.