Einbaufertige Komplettsysteme: Auswählen, ausschreiben, einbauen! Mit sicherem Leistungsnachweis

Auswählen

Ein LX-Datenblatt enthält alle für die Auswahl eines Dachentwässerungssystems wichtigen Merkmale. Basierend auf dem Dachaufbau und der benötigten Abflussleistung erfolgt die Auswahl des passenden Komplettsystems in wenigen Minuten (z.B. per Online-Konfigurator).

Ausschreiben

Grundlage für die Planung und Ausschreibung sind die Merkmalleiste, die Stückliste und die CAD-Systemzeichnung im LX-Datenblatt.

Die artikelgenaue Ausschreibung lässt sich auf dieser Grundlage in wenigen Minuten erstellen (z.B. per Online-Ausschreibung).

Einbauen

Beim Einbau des Komplettsystems bietet das LX-Datenblatt zusätzliche Sicherheit für alle Gewerke.

Auch wenn Abläufe und Rohre von verschiedenen Unternehmen eingebaut werden, fördert die Darstellung des Komplettsystems die Abstimmung zwischen allen Partnern am Bau.

Sicherer Leistungsnachweis

Ein LX-Datenblatt entsteht bei LORO durch die Messung des Komplettsystems auf einem der LORO-X Prüffelder.

Durch die Messung unter realistischen Bedingungen wird die Abflussleistung des Systems sicher nachgewiesen und in der Abflusskurve dokumentiert.

Dieser eindeutige und normgerechte Leistungsnachweis bietet Sicherheit gegenüber der Versicherung und dem Auftraggeber.

Online steht jedes LX-Datenblatt als PDF-Dokument zum Ausdrucken oder Mailen zur Verfügung.

Wenn es individuell sein muss...

Das LORO-X Service-Team unterstützt Sie gerne bei der Planung Ihres individuellen Dachentwässerungssystems!

Entweder kann das von Ihnen ausgewählte LX-Standardsystem von unseren Dachentwässerungstechnikern an individuelle Gegebenheiten des Gebäudes angepasst werden.

Oder wir erstellen ein individuelles Komplettsystem für Ihr Gebäude, mit Sammelleitung und mehreren Abläufen an einer Fallleitung.

Sprechen Sie uns an!

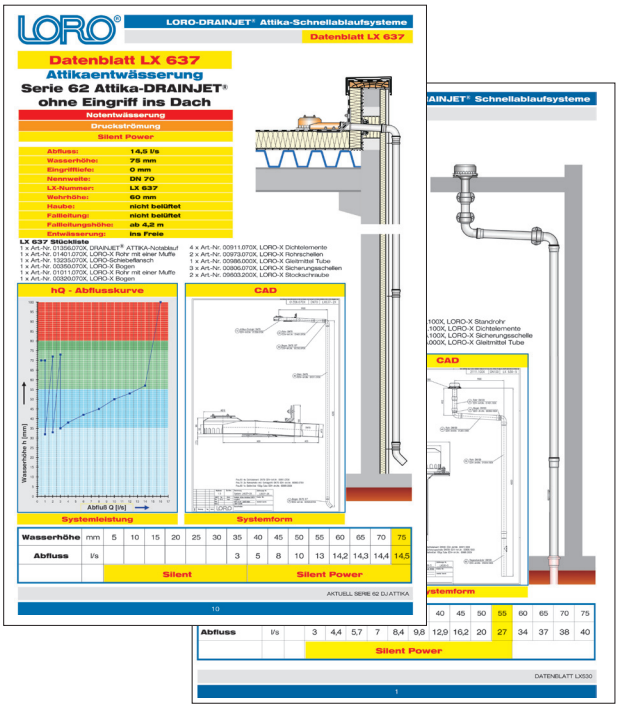

Einbaufertige LX-Komplettsysteme
für die Attika- und Dachentwässerung

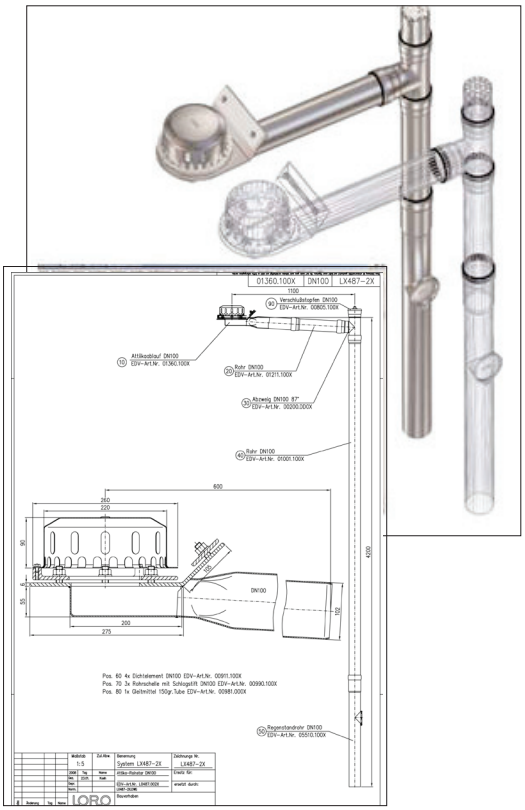

Komplettsysteme CAD-genau planen
per „copy & paste“
mit LX-Systemzeichnungen in 2D und 3D als .dwg