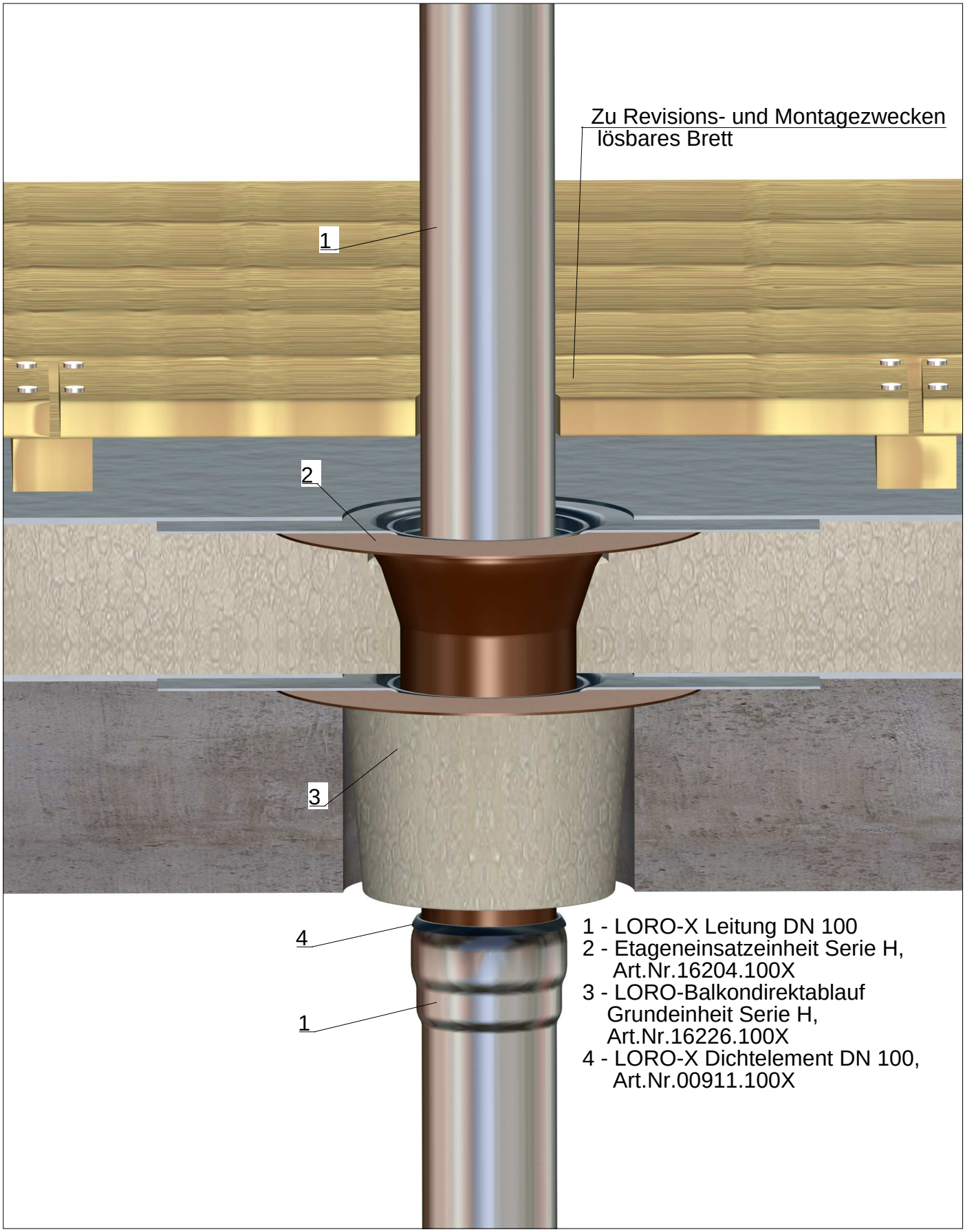

1 - LORO-X Leitung DN 100
2 - Etageneinsatzeinheit Serie H, Art.Nr.16204.100X
3 - LORO-Balkondirektablauf Grundeinheit Serie H, Art.Nr.16226.100X
4 - LORO-X Dichtelement DN 100, Art.Nr.00911.100X